800

Italiano/Italian/IT
Manuale dell'operatore
(004000-)

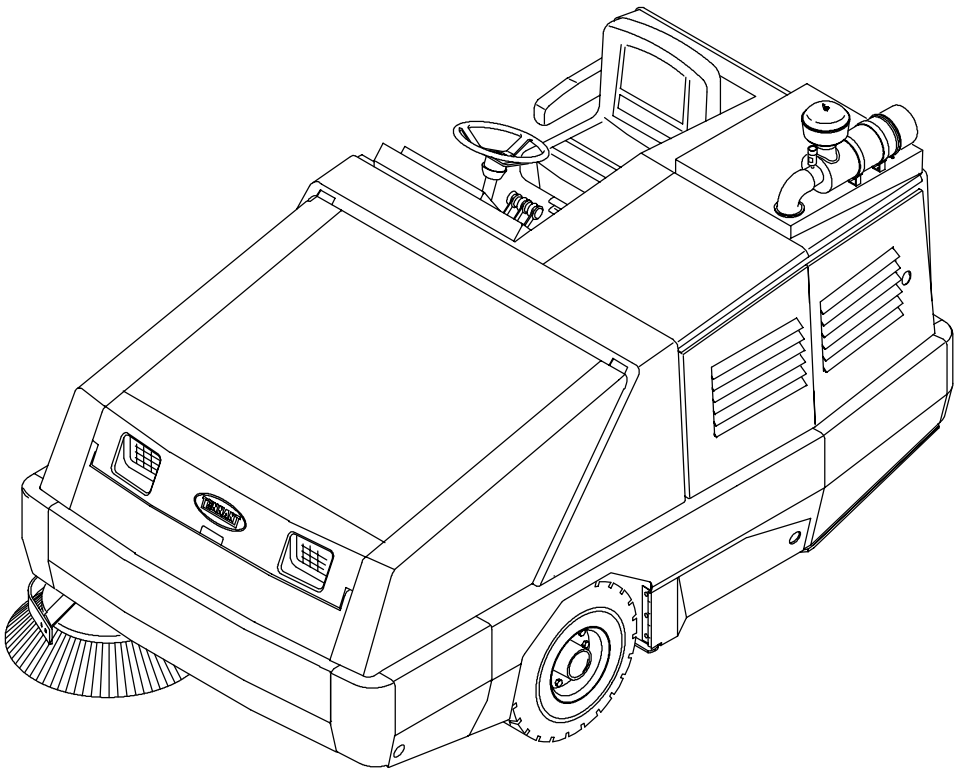

330134
Rev.09

Questo manuale viene fornito con ogni nuovo modello TENNANT 800. Contiene le istruzioni necessarie per un buon funzionamento e la necessaria manutenzione. Leggere questo manuale attentamente per capire come funziona la macchina prima di usarla e di effettuarne la manutenzione.

Questa macchina vi darà un eccellente servizio. Come sempre, si otterranno i risultati migliori al minimo costo se:

- la macchina viene operata con ragionevole cura;
- la macchina viene mantenuta regolarmente, secondo le istruzioni fornite;
- la macchina viene mantenuta con parti di ricambio TENNANT o parti equivalenti.

Numero del manuale – 330134

Revisione: 09

Pubblicato: 12–04

Il Speed™ e Thermo Sentry™ sono marchi di fabbrica USA di Tennant.

Copyright © 1997, 1998, 1999, 2000, 2001, 2002, 2003, 2004 TENNANT, Stampato negli Stati Uniti.

INDICE

Pagina
MISURE DI SICUREZZA 3
FUNZIONAMENTO 6
RESPONSABILITA' DELL'OPERATORE 6
COMPONENTI DELLA MACCHINA 8
SIMBOLI DEL PANNELLO DI CONTROLLO 9
CONTROLLI E STRUMENTI 11
FUNZIONAMENTO DEI CONTROLLI 13
PEDALE DIREZIONALE 13
PEDALE DEL FRENO 14
FRENO DI PARCHEGGIO 14
INTERRUTTORE DELLA SPAZZOLA LATERALE 15
MANOPOLA DELLA PRESSIONE VERSO IL BASSO DELLA SPAZZOLA LATERALE 15
LEVA DELLO SPORTELLO DELLA TRAMOGGIA 16
LEVA DI USCITA DELLA TRAMOGGIA 17
LEVA DI SOLLEVAMENTO DELLA TRAMOGGIA 18
PULSANTE DEL CLACSON 18
SPIA LUMINOSA DEL SISTEMA DI CARICA 19
SPIA LUMINOSA DELLA PRESSIONE DELL'OLIO DEL MOTORE 19
SPIA LUMINOSA DELLA TEMPERATURA DELL'ACQUA NEL MOTORE 19
SPIA LUMINOSA DELLA TEMPERATURA DELLA TRAMOGGIA – THERMO SENTRY 20
SPIA LUMINOSA DI SPAZZOLA PRINCIPALE FERMA 20
SPIA LUMINOSA DEL FILTRO INTASATO 20
SPIA LUMINOSA DELLO SPORTELLO DELLA TRAMOGGIA (ACCESSORIO) 21
MANOMETRO DEL LIVELLO DEL CARBURANTE 21
CONTATORE 21
INTERRUTTORE DELLE LUCI DI EMERGENZA (ACCESSORIO) 22
INTERRUTTORE DELLE LUCI DI FUNZIONAMENTO 22
INTERRUTTORE DELLO SCUOTITORE DEL FILTRO 23
INTERRUTTORE DELLA VENTOLA DI ASPIRAZIONE 23
INTERRUTTORE DELLA VELOCITÀ DEL MOTORE 24
CHIAVETTA D'ACCENSIONE 25
SPIA DI CONTROLLO DEL MOTORE . 25

Pagina
INTERRUTTORE DELLA SPAZZOLA PRINCIPALE 26
VOLANTE 27
LEVA DI INCLINAZIONE DEL PIANTONE DELLO STERZO 27
TERMICHE 28
FUSIBILI 29
MANOPOLA DELLO STARTER DEL MOTORE (FORD) 30
MANOPOLA DELLA PRESSIONE VERSO IL BASSO DELLA SPAZZOLA PRINCIPALE 31
ARRESTI DI CHIUSURA 31
SEDILE DELL'OPERATORE 32
BARRA DI SUPPORTO DELLA TRAMOGGIA 32
INTERRUTTORE DEL TERGICRISTALLO (ACCESSORIO) 33
INTERRUTTORE DELLA PLAFONIERA (ACCESSORIO) 33
MANOPOLA DEL RISCALDATORE (ACCESSORIO) 33
INTERRUTTORE DELLA VELOCITA' DELLA VENTOLA (ACCESSORIO) 34
INTERRUTTORE DELL'IMPIANTO DI ARIA CONDIZIONATA (ACCESSORIO) 34
SFIATI PER IL CONTROLLO DELL'ARIA (ACCESSORI) 34
COME FUNZIONA LA MACCHINA 35
LISTA DI CONTROLLO PRE–FUNZIONAMENTO 36
SOSTITUZIONE DI UN SERBATOIO DI GPL. 37
PER METTERE IN FUNZIONE LA MACCHINA 38
INFORMAZIONI SULLO SPAZZAMENTO E SULLE SPAZZOLE 41
SPAZZAMENTO 43
PER FERMARE LO SPAZZAMENTO 45
PER SVUOTARE LA TRAMOGGIA 46
PER FERMARE LA MACCHINA 48
LISTA DI CONTROLLO POST–FUNZIONAMENTO 50
INNESTO DELLA BARRA DI SUPPORTO DELLA TRAMOGGIA 51
DISINNESTO DELLA BARRA DI SUPPORTO DELLA TRAMOGGIA 53
FUNZIONAMENTO SU RAMPE 54
ACCESSORI 55
BACCHETTA D'ASPIRAZIONE 55
SISTEMA DI RIGENERAZIONE DEL FILTRO (RFS) 59
RICERCA DEGLI ERRORI 61

Pagina
MANUTENZIONE 62
TABELLA DI MANUTENZIONE 62
LUBRIFICAZIONE 65
MOTORE 65
SUPPORTO DELLA RUOTA POSTERIORE 65
CUSCINETTI DELLA RUOTA ANTERIORE 66
PERNI A SNODO DELLA SPAZZOLA LATERALE 66
REGOLAZIONE DELLA SPAZZOLA PRINCIPALE 66
IDRAULICA 67
SERBATOIO DEL LIQUIDO IDRAULICO 67
LIQUIDO IDRAULICO 68
TUBI FLESSIBILI IDRAULICI 69
MOTORE DI PROPULSIONE 69
MOTORE 70
SISTEMA DI RAFFREDDAMENTO 70
INDICATORE DEL FILTRO DELL'ARIA 71
FILTRO DELL'ARIA 71
FILTRO DEL COMBUSTIBILE (BENZINA) 72
FILTRO DEL COMBUSTIBILE (GPL) . . 72
INIEZIONE ELETTRONICA DEL COMBUSTIBILE (GM) 72
CANDELE 72
SISTEMA DI VENTILAZIONE DEL BASAMENTO 72
COLLETTORE D'IMMISSIONE (FORD) 73
CINGHIA DI DISTRIBUZIONE 73
BATTERIA 74
CATENE E CINGHIE 74
CINGHIA DEL MOTORE 74
CATENA STATICA DI MESSA A TERRA 74
CINGHIA DELL'IMPIANTO DI ARIA CONDIZIONATA (ACCESSORIO) . . 75
FILTRO DELL'IMPIANTO DI ARIA CONDIZIONATA (ACCESSORIO) 75
TRAMOGGIA DEI RIFIUTI 76
FILTRO PARAPOLVERE DELLA TRAMOGGIA 76
PER TOGLIERE O SOSTITUIRE IL FILTRO PARAPOLVERE DELLA TRAMOGGIA 76
THERMO-SENTRY 78
SPAZZOLE 78
SPAZZOLA PRINCIPALE 78
SOSTITUZIONE DELLA SPAZZOLA PRINCIPALE 78
CONTROLLO E REGOLAZIONE DELLA FORMA DELLA SPAZZOLA PRINCIPALE 79
SPAZZOLA LATERALE 82
SOSTITUZIONE DELLA SPAZZOLA LATERALE 82
Pagina
BANDELLE E GUARNIZIONI 83
BANDELLE DELLA TRAMOGGIA 83
BANDELLE DELLO SCOMPARTO DELLA SPAZZOLA 83
BANDELLE POSTERIORI 83
GUARNIZIONI DELLO SPORTELLO DELLA SPAZZOLA 84
GUARNIZIONI DELLA TRAMOGGIA . . 84
GUARNIZIONI DELLO SPORTELLO DELLA TRAMOGGIA 84
BANDELLA LATERALE DELLA TRAMOGGIA 85
GUARNIZIONE PARAPOLVERE DELLA TRAMOGGIA 85
GUARNIZIONE DEL COPERCHIO DELLA TRAMOGGIA 85
GUARNIZIONE DELLA VENTOLA DI ASPIRAZIONE DELLA TRAMOGGIA 85
FRENI E PNEUMATICI 86
FRENI DI SERVIZIO 86
FRENO DI PARCHEGGIO 86
PNEUMATICI 87
RUOTA ANTERIORE 87
RUOTA POSTERIORE 87
SPINTA, TRAINO E TRASPORTO DELLA MACCHINA 88
SPINGERE O TRAINARE LA MACCHINA 88
TRASPORTO DELLA MACCHINA 89
PER ISSARE LA MACCHINA SUL CRIC . . 91
STOCCAGGIO DELLA MACCHINA 91
SPECIFICHE 92
DIMENSIONI GENERALI DELLA MACCHINA/CAPACITA' 92
PRESTAZIONI GENERALI DELLA MACCHINA 92
ALIMENTAZIONE 93
STERZO 94
SISTEMA IDRAULICO 94
SISTEMA DEI FRENI 94
PNEUMATICI 94
DIMENSIONI DELLA MACCHINA 95

MISURE DI SICUREZZA

I seguenti simboli vengono usati nel presente manuale come indicato nelle descrizioni.

ATTENZIONE: Per avvertire di pericoli o operazioni potenzialmente pericolose che potrebbero portare a ferite delle persone o morte.

PER SICUREZZA: Per identificare azioni da seguire per un sicuro funzionamento della macchina.

La macchina è adatta per spazzare rifiuti che devono essere smaltiti. Non usarla per operazioni diverse da quelle descritte in questo manuale. La macchina non è stata progettata per l'uso sulle strade publiche.

Le seguenti informazioni indicano condizioni potenzialmente pericolose per l'operatore o per la macchina.

ATTENZIONE: Il motore emette gas tossici, che possono provocare danni alle vie respiratore o asfissia. Assicuratevi che la ventilazione sia sufficiente. Consultate le autorità competenti riguardo i limiti di esposizione. Mantenete il motore ben rodato.

ATTENZIONE: La tramoggia sollevata potrebbe cadere. Bloccate la tramoggia con la barra di supporto.

ATTENZIONE: Punto di leva del braccio di sollevamento. State lontani dai bracci di sollevamento della tramoggia.

ATTENZIONE: Cinghie e ventola in movimento. Tenetevi lontani.

PER SICUREZZA:

1. **Non usate la macchina:**
   - **a meno che non siate addestrati ed autorizzati;**
   - **a meno che non abbiate letto e capito il manuale di istruzioni;**
   - **se la macchina non funziona correttamente;**
   - **in aree infiammabili o esplosive, a meno che la macchina non sia stata progettata per l'uso in tali zone;**
   - **in aree dove possono cadere degli oggetti, a meno che la macchina non disponga di una protezione conducente.**
2. **Prima di mettere in funzione la macchina:**
   - **controllate il carburante, l'olio e che non vi siano perdite;**
   - **tenete le scintille e le fiamme lontane;**
   - **assicuratevi che tutti i dispositivi di sicurezza siano correttamente posizionati e che funzionino correttamente;**
   - **controllate il corretto funzionamento dei freni e dello sterzo.**
3. **Prima di mettere in funzione la macchina:**
   - **tenete il piede sul pedale del freno ed il pedale direzionale in folle.**
4. **Quando usate la macchina:**
   - **fate uso del pedale del freno per fermare la macchina;**
   - **rallentate su rampe e superfici scivolose;**
   - **fate attenzione quando andate in retromarcia;**
   - **guidate la macchina con cautela quando la tramoggia è abbassata;**
   - **assicuratevi che vi sia uno spazio sufficiente prima di sollevare la tramoggia;**
   - **non trasportate passeggeri;**
   - **osservate sempre le misure di sicurezza e le norme del traffico;**
   - **comunicate immediatamente i danni o il cattivo funzionamento della macchina.**
5. **Prima di lasciare la macchina o prima della manutenzione:**
   - **fermate la macchina su una superficie piana;**
   - **tirate il freno di parcheggio;**
   - **spegnete la macchina e togliete la chiavetta.**

6. **Quando effettuate la manutenzione:**
   - **state lontani da parti in movimento, non indossate giacche o camicie larghe o con maniche lunghe;**
   - **bloccate le ruote prima di issare la macchina sul cric;**
   - **mettete la macchina sul cric solamente sui punti indicati. Bloccate la macchina con dei martinetti;**
   - **utilizzate un montacarichi o un cric che sostengano il peso della macchina.**
   - **indossate occhiali di protezione e paraorecchi quando usate aria o acqua pressurizzata;**
   - **scollegate i collegamenti della batteria prima riparare la macchina;**
   - **evitate il contatto con l'acido delle batterie;**
   - **evitate il contatto con il refrigerante del motore caldo;**
   - **lasciate raffreddare il motore;**
   - **tenete fiamme e scintille lontane dall'area di servizio del sistema di rifornimento. Ventilate bene l'area.**
   - **fate uso di cartone per localizzare la fuoriuscita del liquido idraulico sotto pressione;**
   - **usate parti di ricambio fornite dalla Tennant o parti di ricambio equivalenti.**

7. **Quando si carica/scarica la macchina su/da un autocarro o un rimorchio:**
   - **spegnete la macchina;**
   - **utilizzate un montacarichi o un cric che sostengano il peso della macchina.**
   - **utilizzate un verricello. Non guidate la macchina verso/da un autocarro o un rimorchio a meno che l'altezza del carico non sia 380 mm o meno da terra;**
   - **innestate il freno a mano dopo aver caricato la macchina;**
   - **bloccate le ruote della macchina;**
   - **fissate la macchina all'autocarro o al rimorchio.**

Le seguenti etichette di sicurezza si trovano sulla macchina nei punti indicati. Se queste etichette sono danneggiate o illeggibili, devono essere sostituite.

ETICHETTA DELLE EMISSIONI - UBICATA SUL PANNELLO ANTERIORE DELLO SCOMPARTO DELL'OPERATORE.

ETICHETTA DEL RUMORE - UBICATA SUL PANNELLO ANTERIORE DELLO SCOMPARTO DELL'OPERATORE.

ETICHETTA DI SICUREZZA - UBICATA SUL PANNELLO ANTERIORE DELLO SCOMPARTO DELL'OPERATORE.

ETICHETTA DELLA CINGHIA E DELLA VENTOLA DEL MOTORE - UBICATA SULLA CALOTTA DEL RADIATORE.

07623

ETICHETTA DELLA BARRA DI SUPPORTO DELLA TRAMOGGIA - UBICATA SUL TUBO TRASVERSALE E SU ENTRAMBI I BRACCI DI SOLLEVAMENTO DELLA TRAMOGGIA.

ETICHETTA DEI BRACCI DI SOLLEVAMENTO DELLA TRAMOGGIA - UBICATA SU ENTRAMBI I BRACCI DI SOLLEVAMENTO DELLA TRAMOGGIA.

FUNZIONAMENTO

RESPONSABILITA' DELL'OPERATORE

- La responsabilità dell'operatore è di occuparsi della manutenzione quotidiana e dei controlli della macchina affinché questa continui a funzionare correttamente. L'operatore deve informare il meccanico addetto alla manutenzione o il supervisore quando sono necessari gli intervalli di manutenzione indicati nella sezione *MANUTENZIONE* del presente manuale.

- Leggete il manuale attentamente prima di far funzionare la macchina.

  PER SICUREZZA: Non fate funzionare la macchina, a meno di non aver letto e capito il manuale.

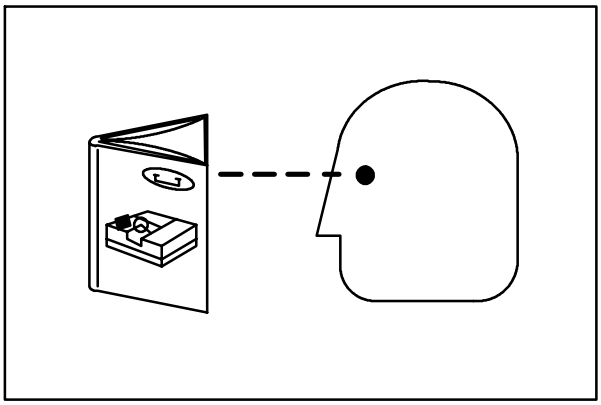

07324

- Controllate che la macchina non abbia subito danni durante il trasporto Controllate che la macchina sia completa, secondo le istruzioni di spedizione.

- Controllate il livello del liquido idraulico nel serbatoio apposito.

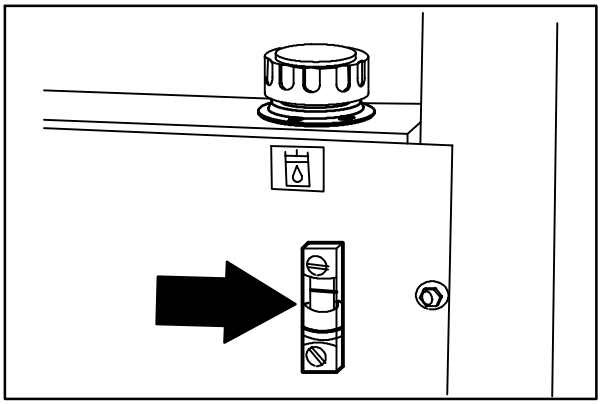

08430

- Controllate il livello dell'olio nel motore.

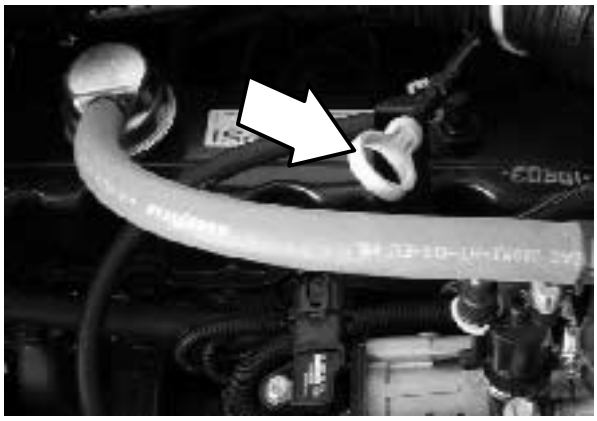

❑ Controllate il livello del refrigerante del motore. Il livello dovrebbe essere fra 25 e 50 mm al di sotto dell'apertura di rifornimento.

PER SICUREZZA: Quando effettuate la manutenzione della macchina, evitate il contatto con il refrigerante del motore caldo.

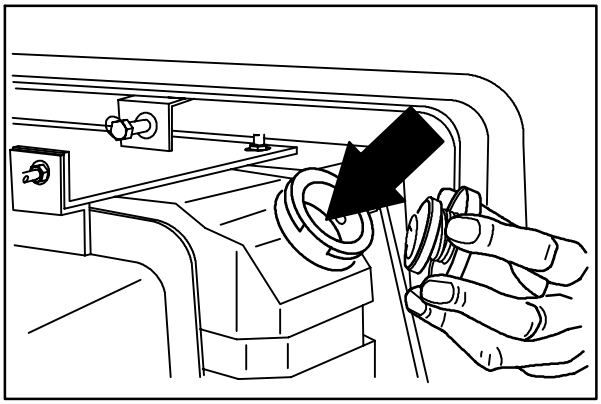

08432

❑ Macchine a benzina: Riempite il serbatoio del carburante.

NOTA: Non usare combustibili con piombo. L'uso di combustibili con piombo comporta danni permanenti al sensore di ossigeno del sistema e al convertitore catalitico.

PER SICUREZZA: Quando effettuate la manutenzione, tenete fiamme e scintille lontane dall'area di servizio del sistema di rifornimento. Ventilate bene l'area.

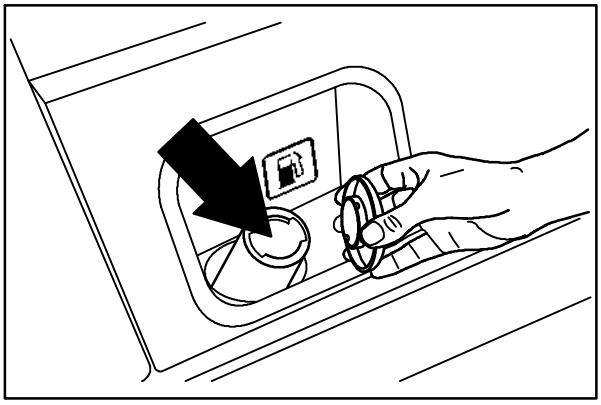

08433

❑ Macchine con GPL: Installate il serbatoio di GPL sulla macchina. Si veda *SOSTITUZIONE DI UN SERBATOIO DI GPL*.

PER SICUREZZA: Quando effettuate la manutenzione, tenete fiamme e scintille lontane dall'area di servizio del sistema di rifornimento. Ventilate bene l'area.

❑ Dopo le prime 50 ore di lavoro si consigliano le procedure indicate nella *TABELLA DI MANUTENZIONE.*

❑ Effettuate regolarmente la manutenzione della macchina, secondo le informazioni contenute in questo manuale Si consiglia di stipulare un contratto di manutenzione periodica con il rappresentante Tennant locale.

❑ Ordinate parti di ricambio e scorte direttamente dal concessionario Tennant. Per le ordinazioni fate uso del manuale delle parti.

COMPONENTI DELLA MACCHINA

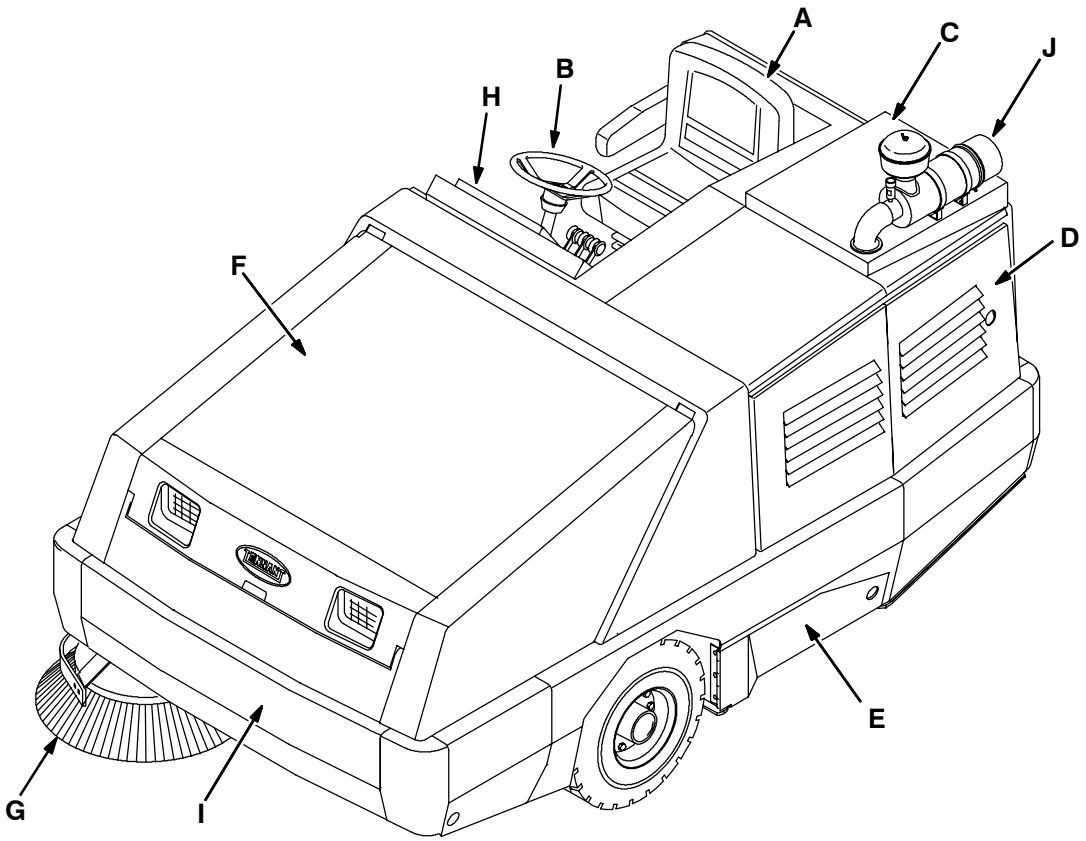

07623

A. Sedile dell'operatore
B. Volante
C. Coperchio del motore
D. Sportello laterale del motore
E. Sportello di accesso alla spazzola principale
F. Coperchio della tramoggia
G. Spazzola laterale
H. Quadro comandi
I. Sportello della tramoggia
J. Assemblaggio del filtro dell'aria

SIMBOLI DEL PANNELLO DI CONTROLLO

Questi simboli identificano controlli e display che si trovano sulla macchina:

- Spia luminosa della pressione verso il basso della spazzola laterale
- Forte pressione verso il basso della spazzola laterale
- Spazzola laterale abbassata ed accesa
- Spazzola laterale sollevata e spenta
- Sportello della tramoggia chiuso
- Sportello della tramoggia aperto
- Rientro della tramoggia
- Uscita della tramoggia
- Tramoggia abbassata
- Tramoggia sollevata
- Clacson
- Sistema di carica
- Pressione dell'olio nel motore
- Temperatura dell'acqua nel motore
- Temperatura della tramoggia – Thermo Sentry
- Arresto della spazzola principale
- Filtro intasato
- Sportello della tramoggia chiuso
- Carburante
- Contatore
- Luci di emergenza
- Luci di funzionamento
- Ventola
- Velocità del motore
- Inclinazione del volante
- Spazzola principale abbassata e II Speed
- Spazzola principale spenta
- Spazzola principale abbassata e velocità normale

Spia luminosa della pressione verso il basso della spazzola principale

Forte pressione verso il basso della spazzola principale

Termica 1

Termica 2

Termica 3

Termica 4

Termica 5

Termica 6

Termica 7

Termica 8

Termica 9

Freno di parcheggio

Filtro idraulico intasato

Controllo del motore

CONTROLLI E STRUMENTI

F G H J N O Q R S T U GG K X L P V W FF M AA EE I Z E Y D DD C TENNANT B A

Y CC

Versioni precedenti

351083

A. Pedale direzionale
B. Pedale del freno
C. Leva del freno di parcheggio
D. Interruttore della spazzola laterale
E. Manopola della pressione verso il basso della spazzola laterale
F. Leva dello sportello della tramoggia
G. Leva di uscita della tramoggia
H. Leva di sollevamento della tramoggia
I. Pulsante del clacson
J. Spia luminosa del sistema di carica
K. Spia luminosa della pressione dell'olio nel motore
L. Spia luminosa della temperatura dell'acqua nel motore
M. Spia luminosa della temperatura della tramoggia - Thermo-Sentry
N. Spia luminosa di spazzola principale ferma
O. Spia luminosa del filtro intasato
P. Spia luminosa dello sportello della tramoggia (accessoria)
Q. Manometro del livello del carburante
R. Contatore
S. Interruttore delle luci di emergenza (accessorio)
T. Interruttore delle luci di funzionamento
U. Interruttore scuotitore del filtro
V. Interruttore della ventola di aspirazione
W. Interruttore della velocità del motore
X. Chiavetta d'accensione
Y. Interruttore della spazzola principale
Z. Volante
AA. Leva di inclinazione del piantone dello sterzo
BB. Termiche
CC. Manopola dello starter del motore (FORD)
DD. Interruttore della spazzola laterale, sinistra (accessorio)
EE. Cavo del riscaldatore (accessorio)
FF. Spia luminosa di filtro idraulico intasato
GG. Spia di controllo del motore

FUNZIONAMENTO DEI CONTROLLI

PEDALE DIREZIONALE

Il pedale direzionale serve a controllare la direzione di viaggio e la velocità di avanzamento della macchina. Si può modificare la velocità esercitando una certa pressione sul pedale: più si preme il pedale, maggiore è la velocità della macchina.

In avanti: premete la parte superiore del pedale direzionale con la punta del piede.

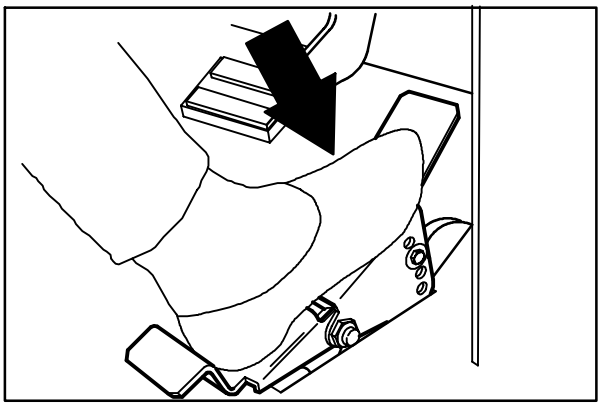

08467

Retromarcia: premete la parte inferiore del pedale direzionale con il tallone.

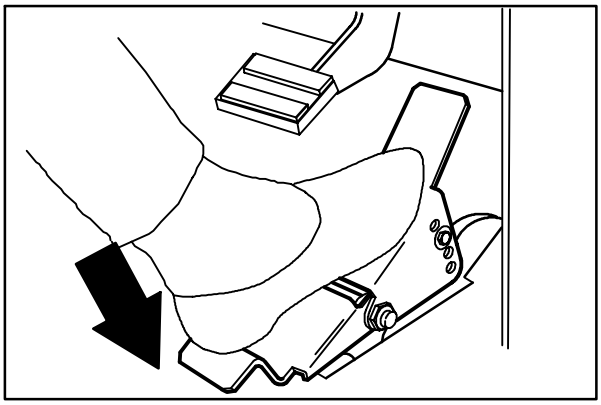

08468

In folle: sollevate il piede dal pedale direzionale che torna alla posizione di folle.

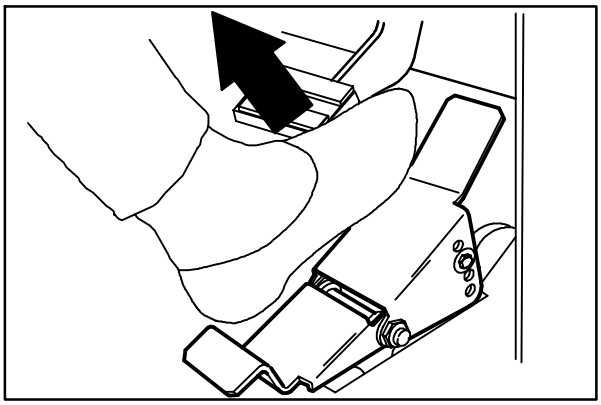

08469

L'angolo del pedale direzionale può essere regolato. Togliete il perno del cavallotto, spostate la parte superiore del pedale all'angolo desiderato ed inserite il perno del cavallotto attraverso i fori di regolazione.

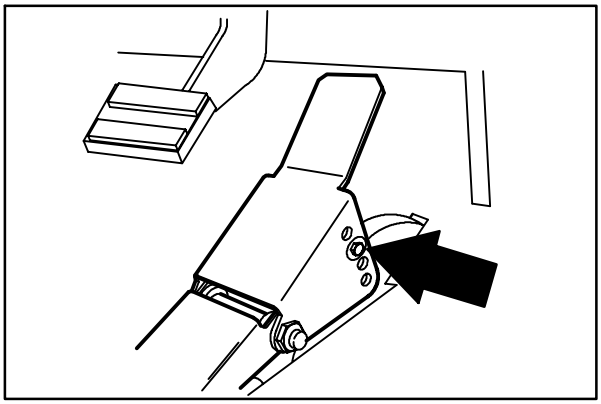

08470

PEDALE DEL FRENO

Il pedale del freno serve per fermare la macchina.

Per fermare la macchina: sollevate il piede dal pedale direzionale che torna alla posizione di folle. Premete il pedale del freno.

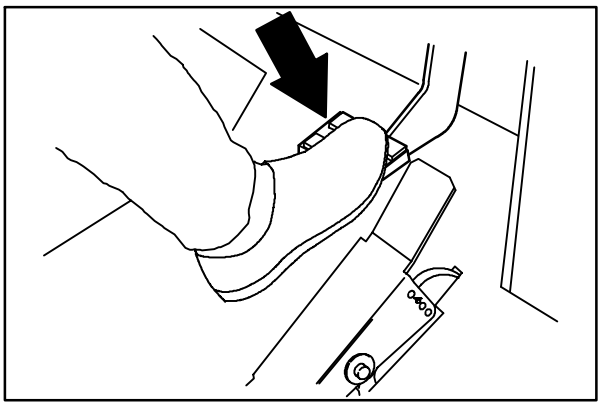

08471

FRENO DI PARCHEGGIO

La leva del freno di parcheggio serve per innestare e rilasciare i freni della ruota anteriore.

Per innestare il freno: tirate la leva del freno di parcheggio verso l'alto.

> **PER SICUREZZA: Prima di lasciare la macchina o di effettuarne la manutenzione, fermatevi su una superficie piana, tirate il freno di parcheggio, spegnete la macchina e togliete la chiave.**

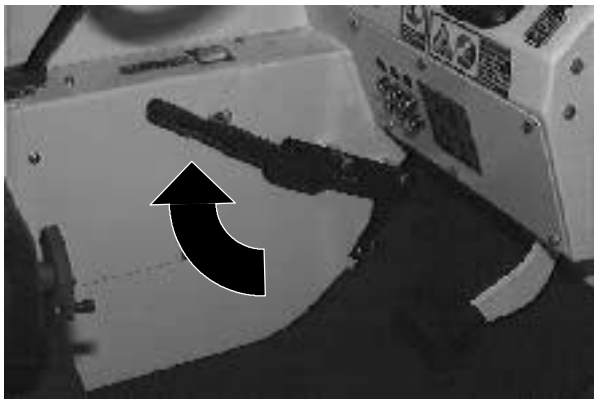

Per rilasciare il freno: spingete la leva del freno di parcheggio verso il basso.

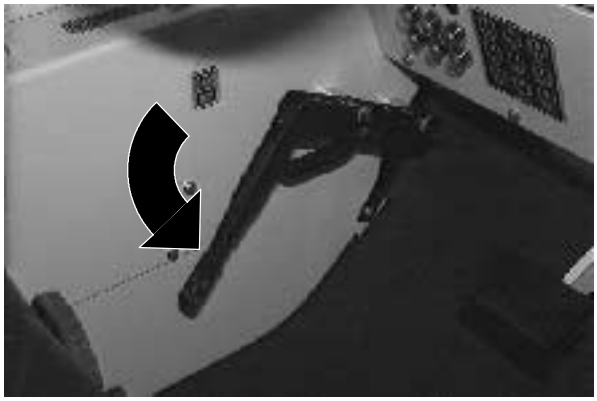

INTERRUTTORE DELLA SPAZZOLA LATERALE

L'interruttore della spazzola laterale destra controlla la posizione e la rotazione della spazzola relativa. L'interruttore della spazzola laterale sinistra accessoria controlla la posizione e la rotazione della spazzola relativa.

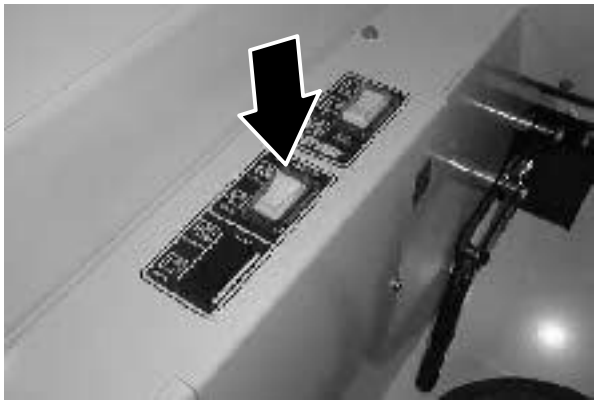

Per abbassare ed accendere la spazzola: premete la parte superiore dell'interruttore per portarlo nella posizione **On**/**Down**.

Per sollevare e spegnere la spazzola: premete la parte inferiore dell'interruttore per portarlo nella posizione **Off**/**Down**.

MANOPOLA DELLA PRESSIONE VERSO IL BASSO DELLA SPAZZOLA LATERALE

La manopola modifica il contatto fra la spazzola laterale e la superficie da spazzare.

Per aumentare la pressione: ruotate la manopola in senso antiorario.

Per ridurre la pressione: ruotate la manopola in senso orario.

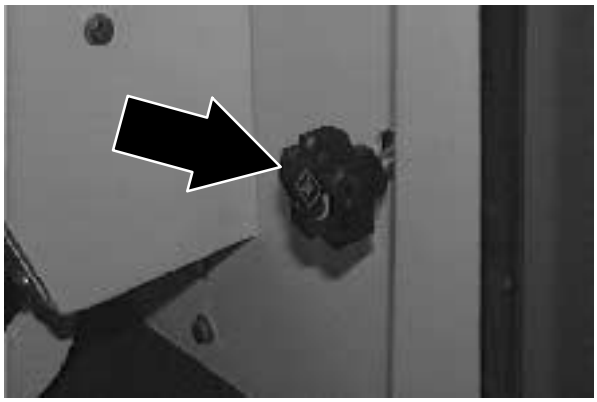

LEVA DELLO SPORTELLO DELLA TRAMOGGIA

La leva serve per aprire e chiudere lo sportello della tramoggia. Chiudete lo sportello della tramoggia quando svuotate la tramoggia, stessa per tenere sotto controllo i rifiuti e la polvere.

Aprire la tramoggia: spingete la leva e tenetela ferma nella posizione **Open**.

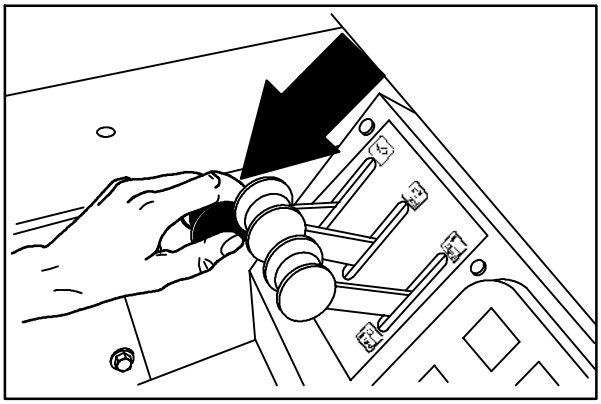

08474

Per mantenere la tramoggia aperta: rilasciate la leva direzionale nella posizione centrale.

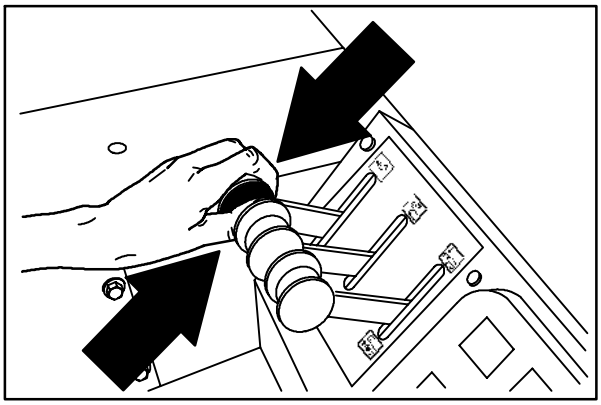

08475

Per chiudere la tramoggia: spingete la leva e tenetela ferma nella posizione **Close**.

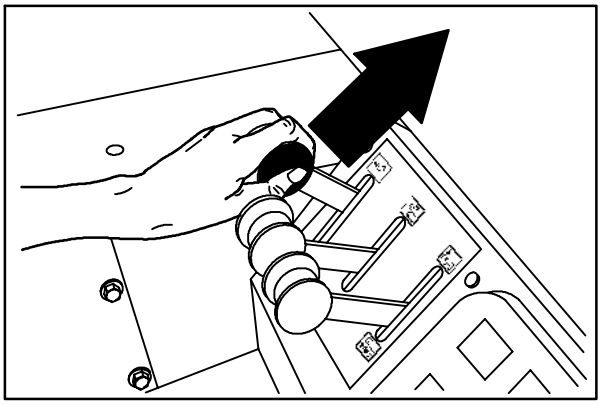

08476

LEVA DI USCITA DELLA TRAMOGGIA

La leva serve per fare uscire o rientrare la tramoggia.

Per fare uscire la tramoggia: spingete la leva e tenerla ferma nella posizione **Out**.

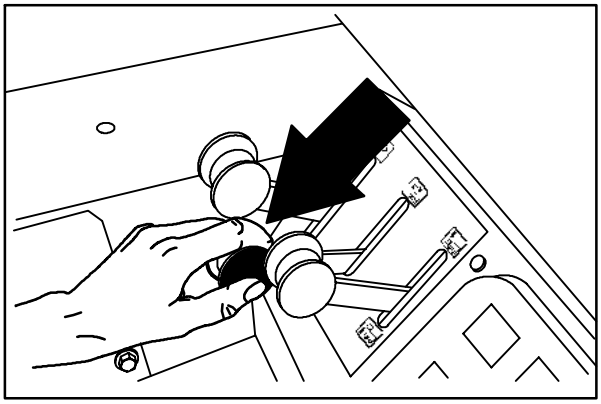

08477

Per mantenere fuori la tramoggia: rilasciate la leva nella posizione centrale.

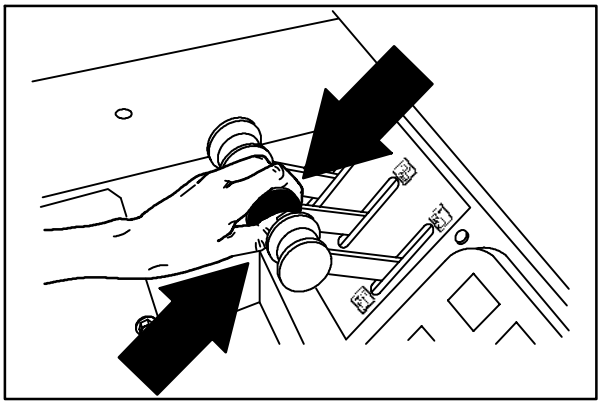

08478

Per fare rientrare la tramoggia: spingere la leva e tenerla ferma nella posizione **In**.

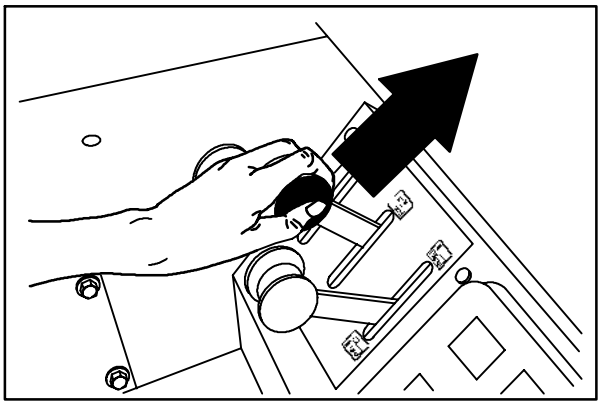

08479

LEVA DI SOLLEVAMENTO DELLA TRAMOGGIA

La leva serve per sollevare ed abbassare la tramoggia.

Per sollevare la tramoggia: spingete la leva e tenetela ferma nella posizione **Up**.

ATTENZIONE: La tramoggia sollevata potrebbe cadere. Bloccate la tramoggia con la barra di supporto.

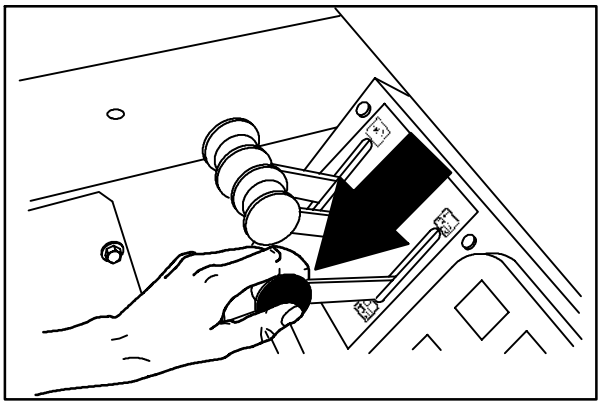

08480

Per mantenere la tramoggia sollevata: rilasciate la leva in alto e nella posizione centrale.

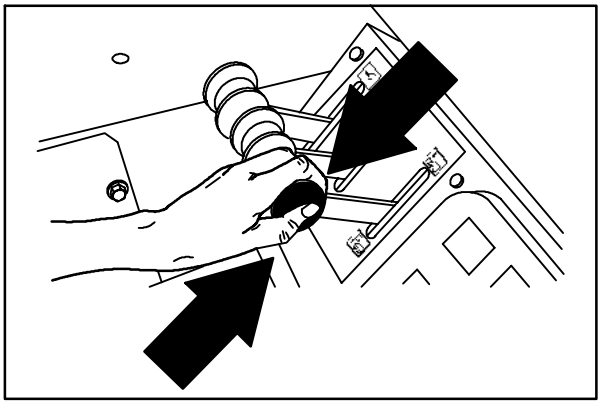

08481

Per abbassare la tramoggia: spingete la leva e tenetela ferma nella posizione **Down**.

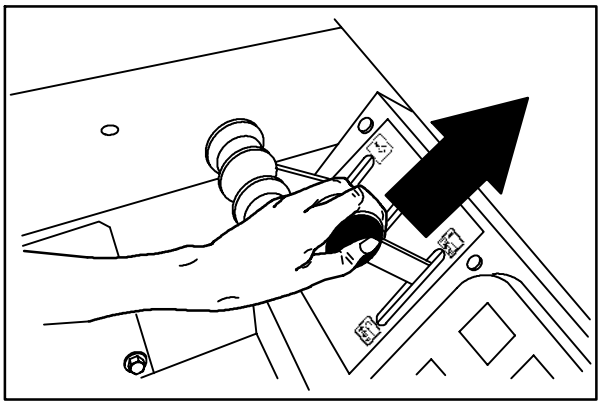

08482

PULSANTE DEL CLACSON

Il pulsante serve per far funzionare il clacson.

Per fare suonare il clacson: premete il pulsante.

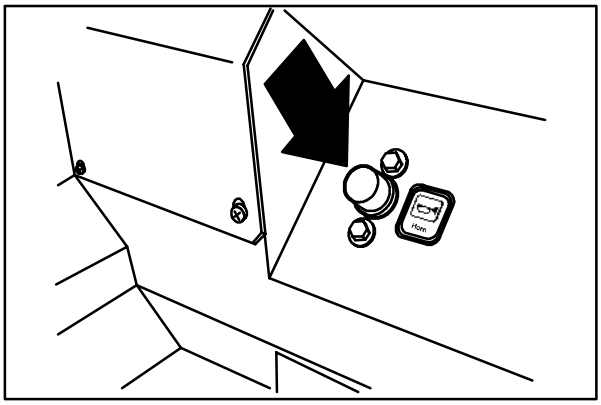

08438

SPIA LUMINOSA DEL SISTEMA DI CARICA

La spia luminosa del sistema di carica si accende quando il potenziale della tensione della batteria non è entro i valori normali (10–14 volt). Fermate la macchina. Localizzate il problema e correggetelo.

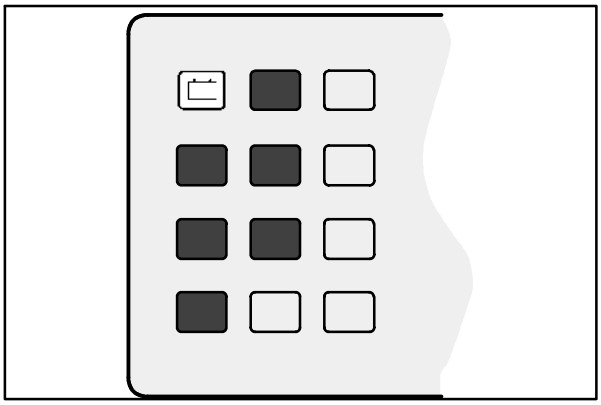

07757

SPIA LUMINOSA DELLA PRESSIONE DELL'OLIO DEL MOTORE

Questa spia luminosa si accende quando la pressione dell'olio del motore scende sotto i 40 kPa (5 psi). Per i motori Ford, spegnete la macchina se la pressione dell'olio si abbassa a questo livello. I motori GM si spegneranno automaticamente se la pressione dell'olio scende a questo livello. I motori GM possono essere accesi nuovamente e fatti funzionare per 30 secondi dopo che si verifica questa circostanza. Localizzate il problema e correggetelo.

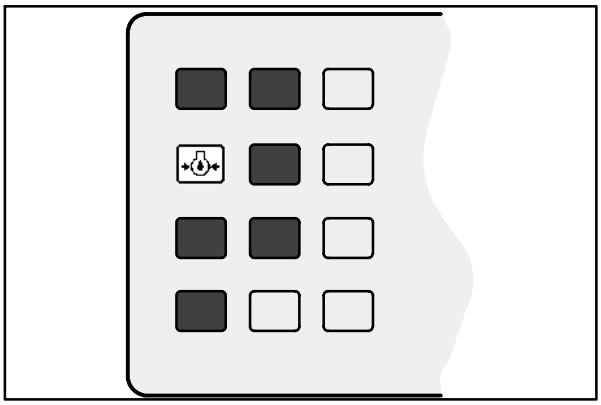

07758

SPIA LUMINOSA DELLA TEMPERATURA DELL'ACQUA NEL MOTORE

La spia luminosa si accende quando la temperatura del refrigerante del motore supera i 107 °C. Per i motori Ford, spegnete la macchina se la temperatura dell'acqua si alza a questo livello. I motori GM si spegneranno automaticamente quando la temperatura si alza eccessivamente, attivando quindi la spia. Localizzate il problema e correggetelo.

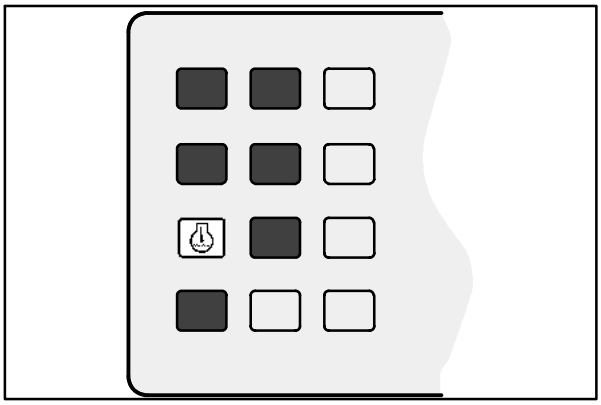

07759

SPIA LUMINOSA DELLA TEMPERATURA DELLA TRAMOGGIA - THERMO SENTRY

La spia luminosa si accende quando la temperatura nella tramoggia è troppo alta, di solito in seguito ad un incendio. La Thermo-Sentry interrompe la ventola di aspirazione.

La Thermo-Sentry deve essere ripristinata manualmente. Si veda *THERMO-SENTRY* in *MANUTENZIONE*.

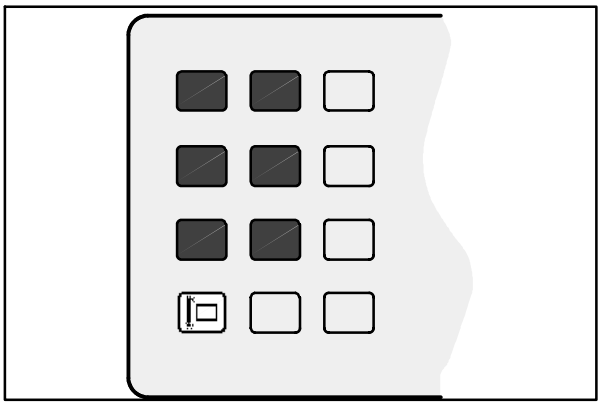

07760

SPIA LUMINOSA DI SPAZZOLA PRINCIPALE FERMA

La spia luminosa si accende quando la pressione verso il basso della spazzola principale è eccessiva oppure quando è presente un guasto nella circuiteria del motore idraulico della spazzola principale e di quella laterale. La pressione può essere ridotta con l'ausilio delle manopole per la regolazione della pressione della spazzola principale e di quella laterale.

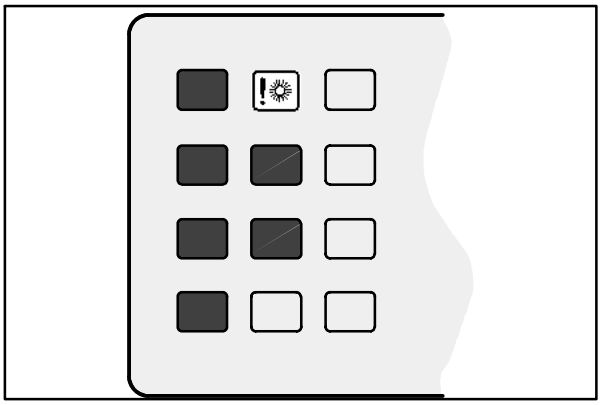

07761

SPIA LUMINOSA DEL FILTRO INTASATO

La spia luminosa si accende quando il filtro parapolvere della tramoggia è intasato. Se la macchina dispone di una funzione RFS (Regenerative Filter System, ovvero sistema di rigenerazione del filtro), la spia luminosa rimane accesa per alcuni secondi ad ogni ciclo RFS.

Per pulire il filtro, premete l'interruttore dello scuotitore del filtro. Se la spia luminosa rimane accesa, pulite manualmente il filtro parapolvere della tramoggia. Si veda *FILTRO PARAPOLVERE DELLA TRAMOGGIA* in *MANUTENZIONE*.

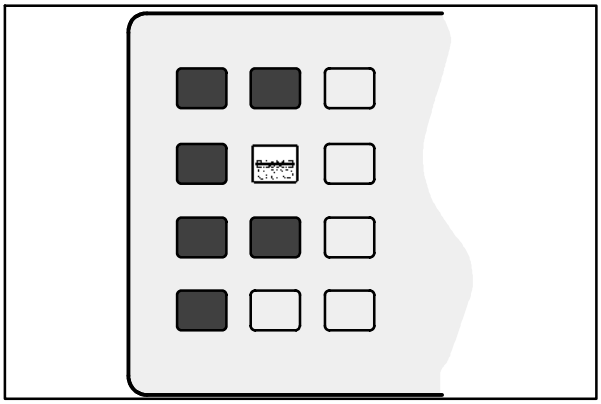

07762

SPIA LUMINOSA DELLO SPORTELLO DELLA TRAMOGGIA (ACCESSORIO)

La spia luminosa si accende quando lo sportello della tramoggia è aperto. Assicuratevi che lo sportello sia chiuso e che la spia luminosa sia spenta, prima di procedere all'operazione di spazzamento con la macchina.

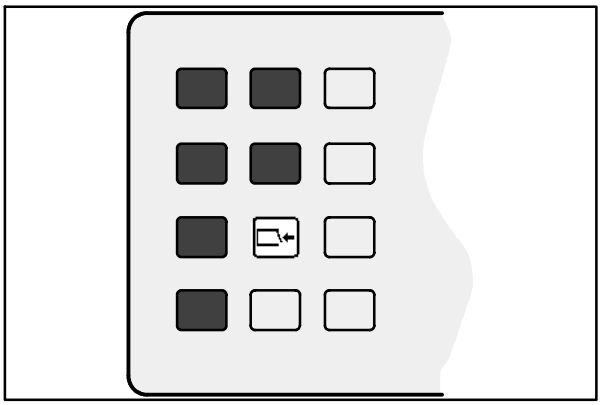

07763

MANOMETRO DEL LIVELLO DEL CARBURANTE

Il manometro indica la quantità di carburante presente nel serbatoio relativo, tramite dei segmenti LED.

Macchine a benzina: quando il serbatoio è pieno, tutti e dieci i segmenti sono accesi. Man mano che il serbatoio si svuota, i segmenti si spengono. Quando il serbatoio è vuoto, tutti e dieci i segmenti sono spenti.

NOTA: Non usare combustibili con piombo. L'uso di combustibili con piombo comporta danni permanenti al sensore di ossigeno del sistema e al convertitore catalitico.

Macchine con GPL: quando il serbatoio è pieno, tutti e dieci i segmenti sono spenti. Gli ultimi due segmenti cominciano a lampeggiare quando il livello del carburante è basso o quando il serbatoio è vuoto.

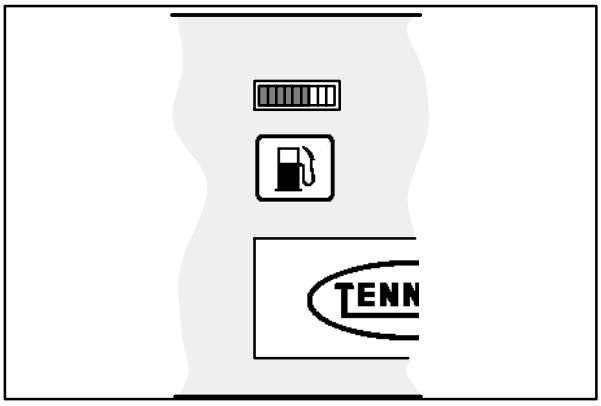

07764

CONTATORE

Il contatore registra le ore di funzionamento della macchina. Fate uso delle suddette informazioni per determinare gli intervalli di manutenzione.

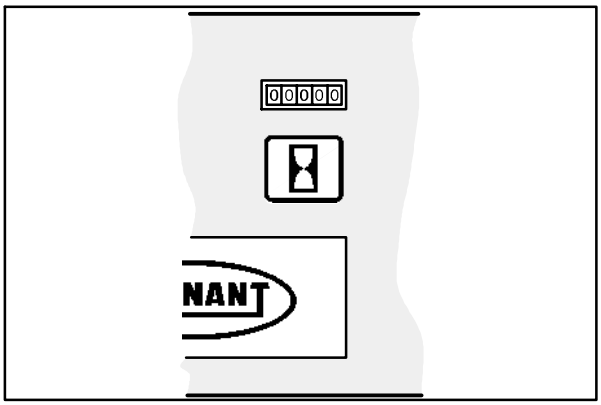

07765

INTERRUTTORE DELLE LUCI DI EMERGENZA (ACCESSORIO)

L'interruttore serve per accendere e spegnere le luci di emergenza della macchina.

Per accendere le luci: premete l'interruttore apposito. La spia luminosa sopra l'interruttore si accende.

Per spegnere le luci: premete l'interruttore apposito. La spia luminosa sopra l'interruttore si spegne.

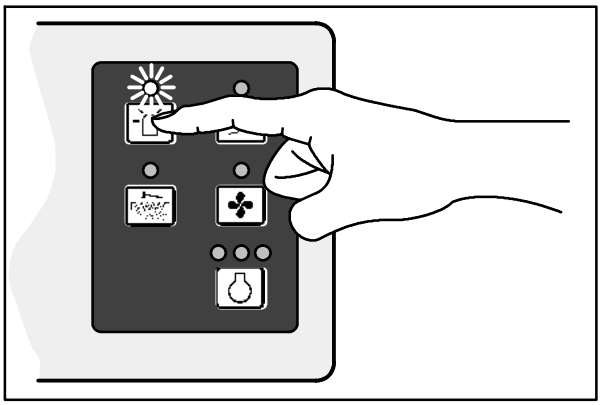

07766

INTERRUTTORE DELLE LUCI DI FUNZIONAMENTO

L'interruttore delle luci di funzionamento serve per accendere e spegnere i fari anteriori e le luci posteriori.

Per accendere le luci: premete l'interruttore apposito. La spia luminosa sopra l'interruttore si accende.

Per spegnere le luci: premete l'interruttore apposito. La spia luminosa sopra l'interruttore si spegne.

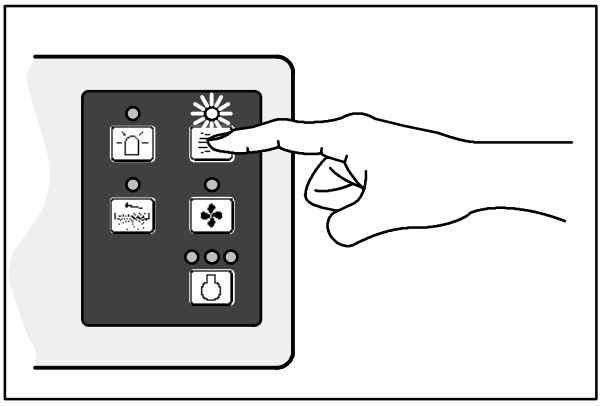

07768

INTERRUTTORE DELLO SCUOTITORE DEL FILTRO

L'interruttore attiva lo scuotitore del filtro parapolvere della tramoggia. Lo scuotitore funziona automaticamente per 40 secondi.

Accensione: premete l'interruttore apposito. La spia luminosa rimane accesa mentre lo scuotitore è in funzione.

Spegnimento: premete di nuovo l'interruttore SE volete fermare lo scuotitore del filtro durante il ciclo di funzionamento di 40 secondi.

NOTA: La ventola di aspirazione si spegne mentre lo scuotitore è in funzione.

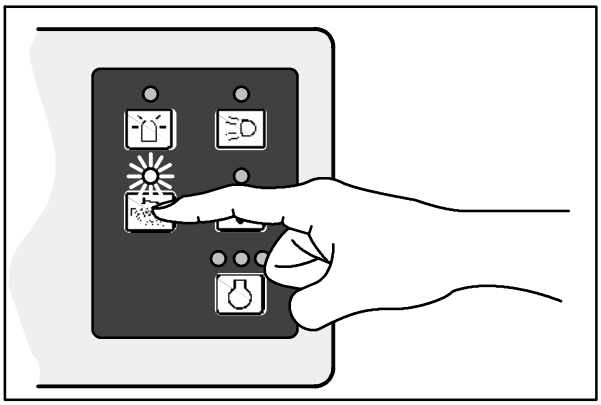

07767

INTERRUTTORE DELLA VENTOLA DI ASPIRAZIONE

L'interruttore serve ad accendere e spegnere la ventola di aspirazione.

Accensione: premete l'interruttore apposito. La spia luminosa sopra l'interruttore si accende.

Spegnimento: premete l'interruttore apposito. La spia luminosa sopra l'interruttore si spegne.

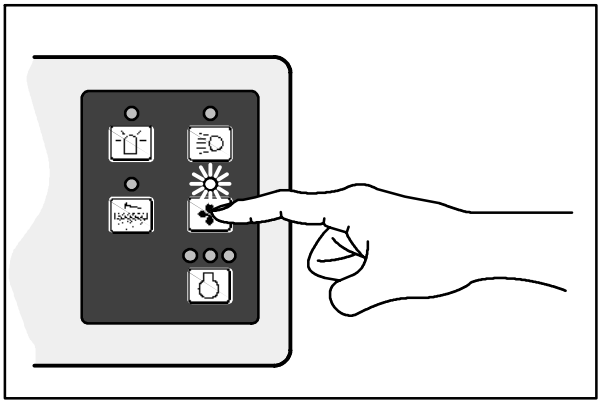

07769

INTERRUTTORE DELLA VELOCITÀ DEL MOTORE

L'interruttore serve per controllare la velocità governata del motore. Le tre spie luminose sopra l'interruttore indicano la velocità del motore, ovvero Start (avvio), Idle (minima) o Fast (veloce).

Accensione: il motore si avvia automaticamente nella velocità Start.

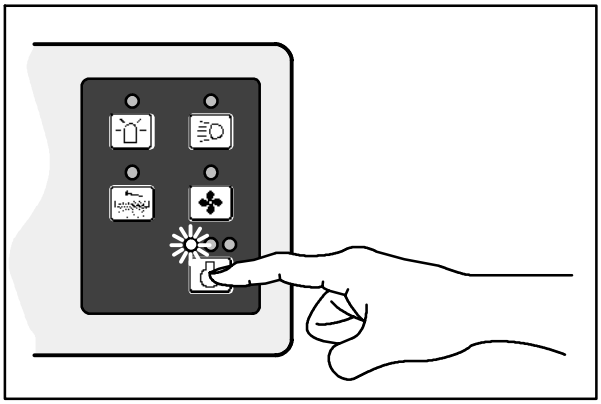

07770

Idle: premete l'interruttore fino a che la seconda spia luminosa non si accende. Questa velocità è per il funzionamento al minimo.

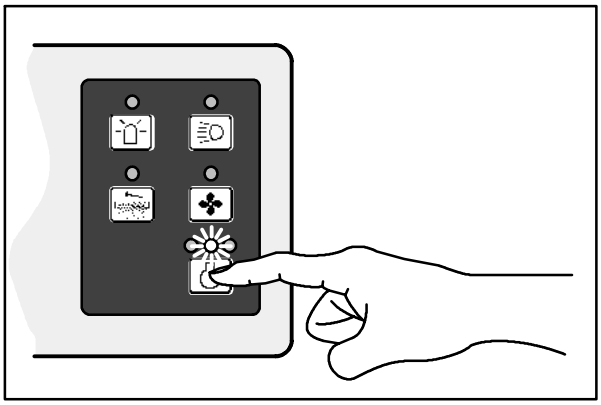

07771

Fast: premete l'interruttore fino a che la terza spia luminosa non si accende. Questa velocità è per lo spazzamento.

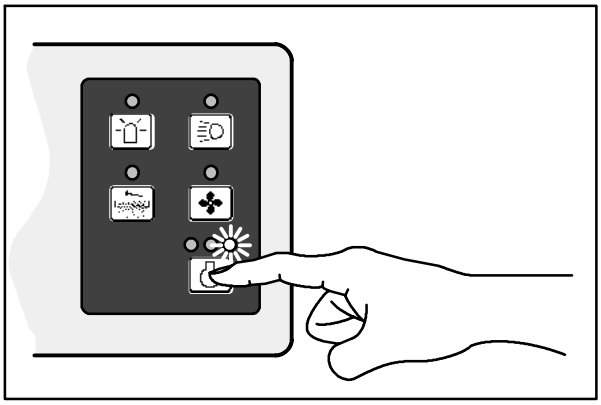

07772

CHIAVETTA D'ACCENSIONE

La chiavetta d'accensione serve per accendere e spegnere il motore.

Accensione: girate la chiavetta fino in fondo in senso orario. Rilasciate la chiavetta non appena il motore si mette in moto.

NOTA: Quando si riavviano i motori GM, attendere 15-20 secondi prima che il motorino d'avviamento si avvii nuovamente.

Spegnimento: ruotate la chiavetta in senso antiorario.

NOTA Per proteggere i componenti emittenti del motore per macchine GPL con numero di serie da 006000 in avanti, il motore continuerà ad operare fino a 5 secondi dopo lo spegnimento dell'interruttore di accensione.

SPIA DI CONTROLLO DEL MOTORE

Le macchine con numero di serie da 006000 in avanti sono equipaggiate con una spia di controllo del motore. La spia di controllo del motore si accende quando il sistema di controllo del motore rileva un problema durante il funzionamento della macchina.

Se la spia di controllo del motore si accende durante l'utilizzo della macchina, contattare un rappresentante TENNANT.

INTERRUTTORE DELLA SPAZZOLA PRINCIPALE

L'interruttore della spazzola principale controlla la posizione e la rotazione della spazzola relativa.

Spazzola principale abbassata e velocità normale: premere la parte anteriore Normal dell'interruttore.

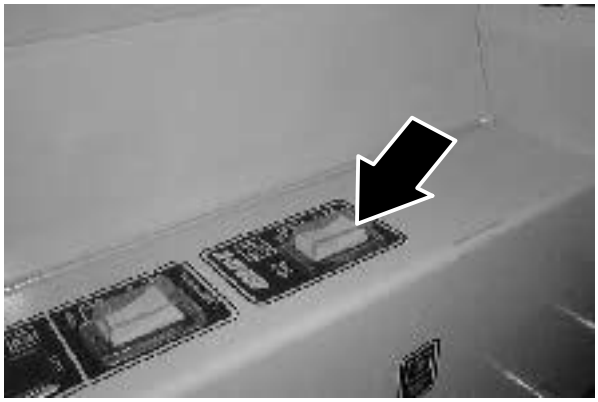

Spazzola principale alzata e spenta: ponete l'interruttore nella posizione centrale **Off**.

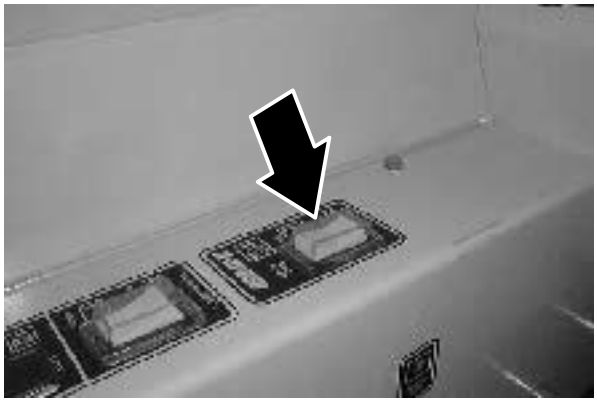

Spazzola principale abbassata e doppia velocità: premere la parte posteriore II Speed™ dell'interruttore.

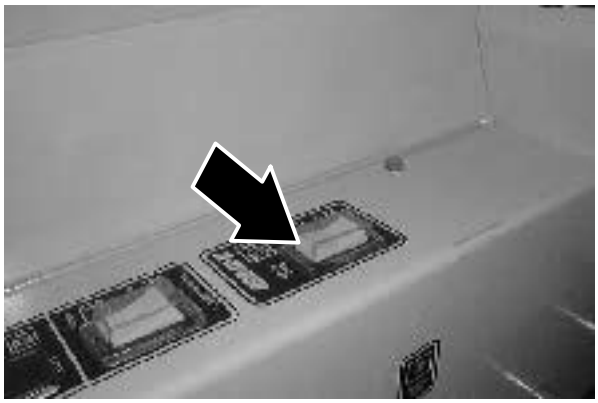

Interruttore della spazzola principale.

NOTA: Sulle versioni precedenti della macchina, l'interruttore della spazzola principale si trovava vicino all'interruttore d'accensione.

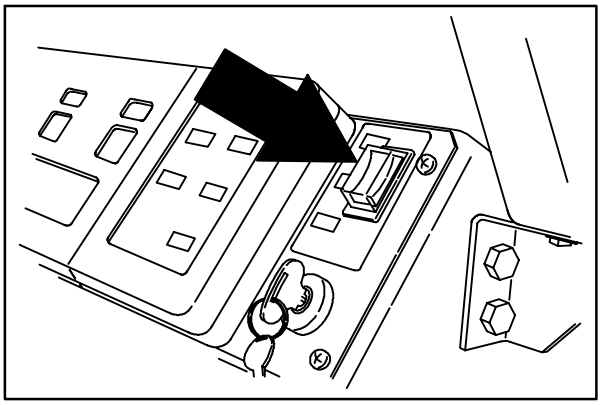

08464

VOLANTE

Il volante serve per controllare la direzione di viaggio della macchina. La macchina reagisce rapidamente ai movimenti del volante.

Per svoltare a sinistra: ruotate il volante verso sinistra.

Per svoltare a destra: ruotate il volante verso destra.

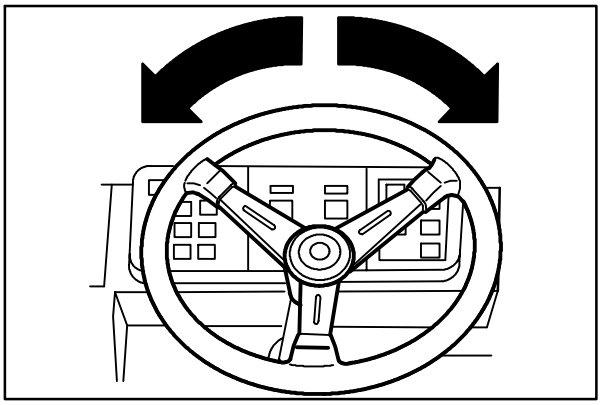

08484

LEVA DI INCLINAZIONE DEL PIANTONE DELLO STERZO

La leva serve per controllare l'angolo del volante.

Regolazione: estraete la leva di inclinazione, spostate in volante in alto o in basso e rilasciate la leva.

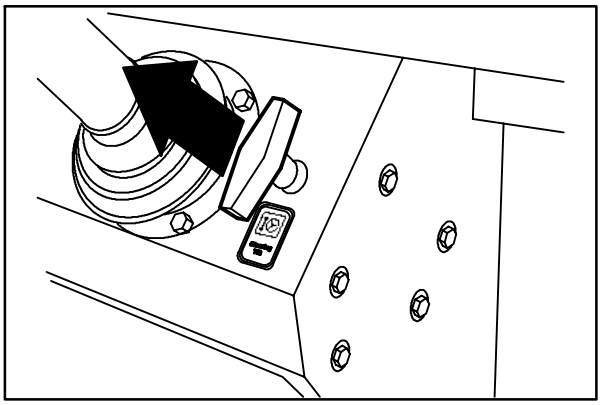

08439

TERMICHE

Le termiche sono dispositivi di protezione ripristinabili per i circuiti elettrici. Servono per fermare il flusso di corrente in caso di sovraccarico del circuito. Se la termica è scattata, deve essere ripristinata manualmente. Premete il pulsante di ripristino dopo che la termica si è raffreddata.

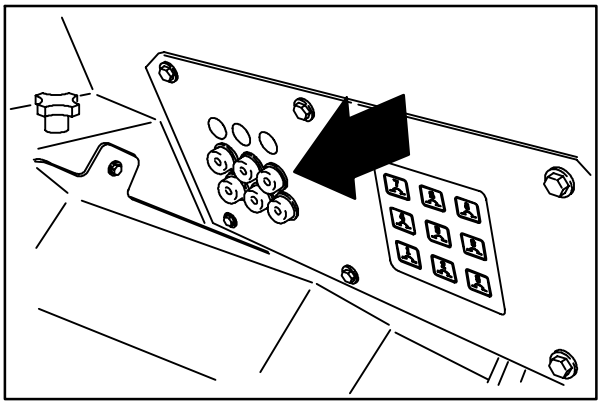
08440

Se il sovraccarico che ha fatto scattare la termica è ancora presente, la termica continua ad arrestare il flusso di corrente fino a che il problema non è stato corretto.

Ad eccezione di due termiche, tutte le altre si trovano nello scomparto dell'operatore. Due termiche da 30 amp si trovano dietro il pannello delle termiche a cui si accede sollevando la tramoggia. Le termiche da 30 amp si ripristinano automaticamente, dopo essersi raffreddate o dopo essere scattate.

La tabella riportata qui di seguito mostra le termiche ed i componenti che esse proteggono.

Termica	Amper-aggio	Circuito protetto
CB-1	15 A	Clacson
CB-2	15 A	Scuotitore del filtro
CB-3	15 A	Controlli
CB-4	15 A	Quadro comandi
CB-5	15 A	Luci di emergenza
CB-6	2.5 A	Spazzole
CB-7	15 A	Spazzola laterale sinistra accessoria
CB-8	15 A	Accessori della cabina
CB-9	15 A	Accessori
CB-10	30 A	Compressore/soffiante AC
CB-11	30 A	Condensatore/ventole AC

FUSIBILI

I fusibili sono dispositivi di protezione progettati per fermare il flusso di corrente nel caso di un sovraccarico del circuito.

NOTA: sostituite sempre il fuso con un altro dello stesso amperaggio.

Il cablaggio principale dei fusibili del motore si trova vicino al motore sotto il cofano del motore. Per accedere ai fusibili basta aprire il cofano del motore.

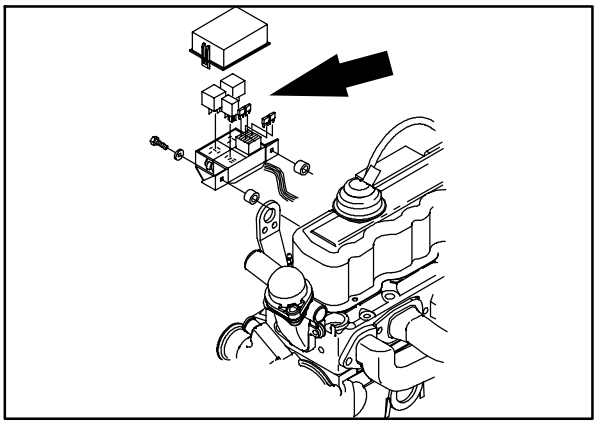

Cablaggio dei fusibili del motore		
Fusibile	**Amper-aggio**	**Circuito protetto**
FU-1	5 A	Chiavetta d'accensione
FU-2	20 A	Alimentazione principale
FU-3	15 A	Alimentazione ausiliaria
FU-4	15 A	Pompa carburante
	50 A	Alternatore (in linea)

MANOPOLA DELLO STARTER DEL MOTORE (FORD)

La manopola controlla lo starter del motore nelle macchine a benzina.

Accensione: per una partenza a freddo, estraete la manopola dello starter.

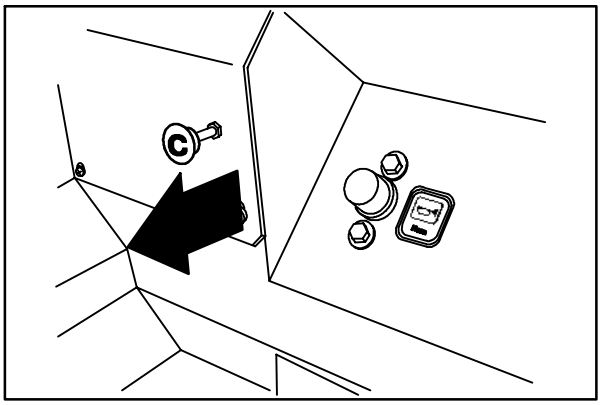

08598

Spegnimento: spingete in dentro la manopola dello starter.

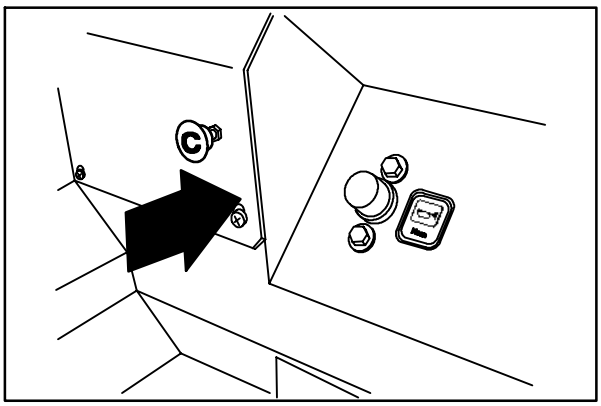

08599

MANOPOLA DELLA PRESSIONE VERSO IL BASSO DELLA SPAZZOLA PRINCIPALE

La manopola modifica il contatto fra la spazzola principale e la superficie da spazzare.

Per aumentare la pressione: ruotate la manopola in senso antiorario.

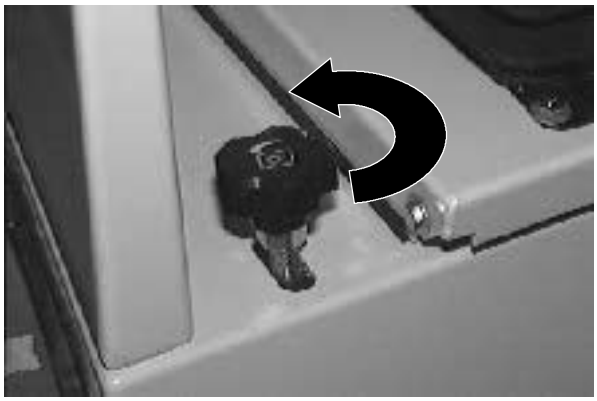

Per ridurre la pressione: ruotate la manopola in senso orario.

ARRESTI DI CHIUSURA

Gli sportelli laterali e posteriori, il coperchio del motore e quello della tramoggia sono fissati con degli arresti di chiusura.

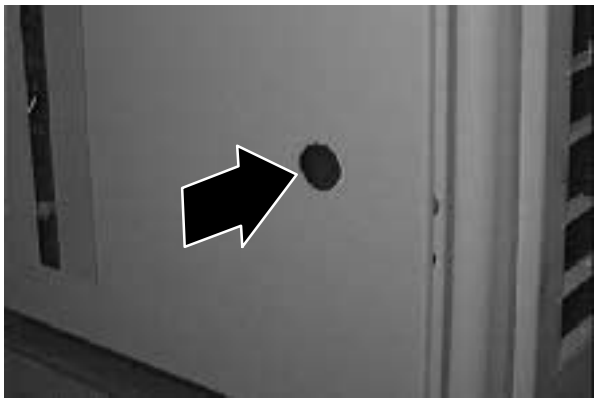

Per aprire gli sportelli laterali della spazzola principale: tirate l'arresto di chiusura.

Per aprire lo sportello laterale del motore: tirate l'arresto di chiusura.

Per aprire lo sportello posteriore: spingete l'arresto verso sinistra.

Per aprire il coperchio del motore: spingete in dentro l'arresto di chiusura del coperchio.

Per aprire il coperchio della tramoggia: spingete l'arresto verso destra.

Per aprire lo sportello del paraurti posteriore: spingete l'arresto verso sinistra.

SEDILE DELL'OPERATORE

Il sedile dell'operatore ha due regolazioni, per la posizione frontale/posteriore del sedile e la rigidezza della guida.

La posizione frontale/posteriore viene regolata con la leva apposita.

Regolazione: spingete la leva in avanti, fate scivolare il sedile indietro o in avanti fino alla posizione desiderata e rilasciate la leva.

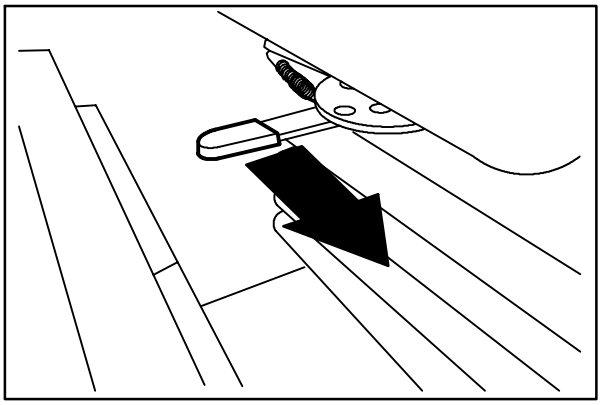

08443

La rigidezza della guida viene regolata con la manopola apposita.

Regolazione: ruotate la manopola in senso orario per aumentare la rigidezza ed in senso antiorario per ridurla.

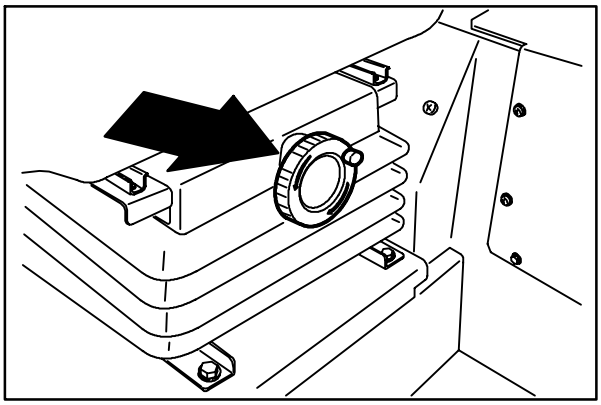

08444

Sollevamento: tirate la piastra di montaggio del sedile fino a che il montaggio del sedile non si blocca.

Per abbassare: tirate la leva di rilascio ed abbassate la piastra di montaggio del sedile.

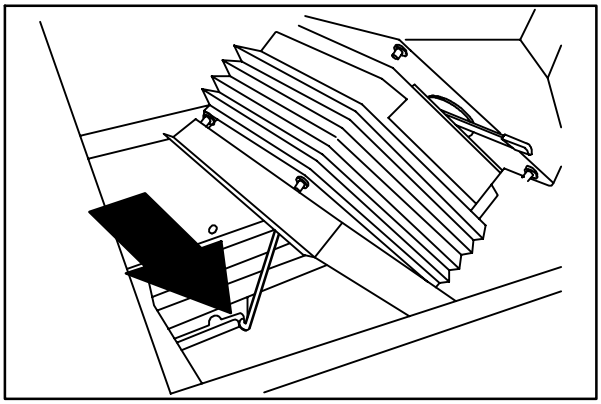

08445

BARRA DI SUPPORTO DELLA TRAMOGGIA

La barra di supporto della tramoggia si trova sul lato dell'operatore. La barra tiene la tramoggia in posizione sollevata per poter lavorare sotto alla tramoggia stessa. NON contare sul sistema idraulico della macchina per tenere la tramoggia sollevata.

ATTENZIONE: La tramoggia sollevata potrebbe cadere. Bloccate la tramoggia con la barra di supporto.

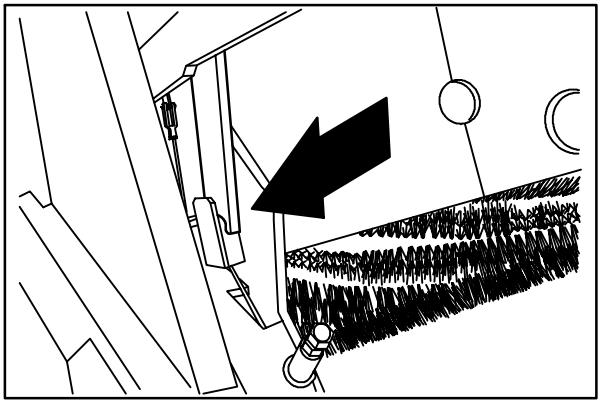

08446

INTERRUTTORE DEL TERGICRISTALLO (ACCESSORIO)

L'interruttore serve per far funzionare il tergicristallo nei modelli con cabina per il conducente.

Per attivare: tirate l'interruttore verso l'esterno.

Per disattivare: spingete l'interruttore in dentro.

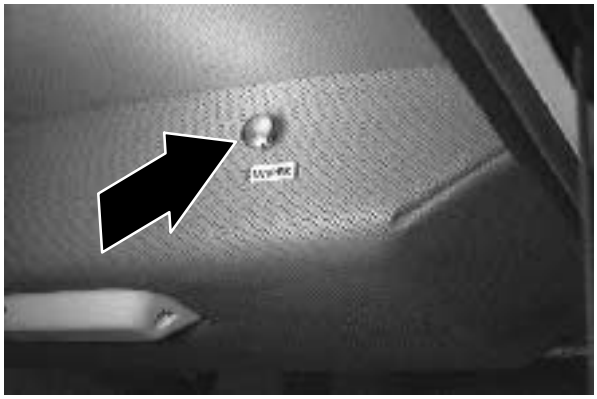

INTERRUTTORE DELLA PLAFONIERA (ACCESSORIO)

L'interruttore serve a controllare la plafoniera nei modelli con cabina per il conducente.

Per accendere la luce: premete l'interruttore.

Per spegnere la luce: premete di nuovo l'interruttore.

MANOPOLA DEL RISCALDATORE (ACCESSORIO)

La manopola serve a controllare il riscaldatore nei modelli con la cabina. La manopola del riscaldatore si trova sopra la leva del freno di parcheggio.

Per accendere: estraete la manopola fino a che la temperatura dell'aria non è al livello desiderato. Per massimo calore, estraete completamente la manopola.

Per spegnere : spingete completamente in dentro la manopola.

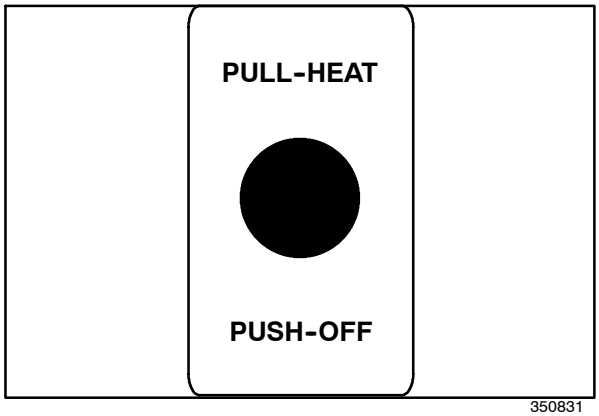

350831

INTERRUTTORE DELLA VELOCITA' DELLA VENTOLA (ACCESSORIO)

L'interruttore controlla la velocità della ventola nei modelli con cabina del conducente. Il pressurizzatore può essere regolato a tre velocità diverse e può essere messo nella posizione **Off** (spento). L'interruttore si trova sul tetto della cabina del conducente.

Velocità alta: ruotate l'interruttore in senso orario fino alla **massima** posizione.

Velocità media: ruotate l'interruttore in senso orario fino alla posizione **centrale**.

Velocità bassa: ruotate l'interruttore in senso orario fino alla posizione **bassa**.

Per spegnere : ruotate l'interruttore in senso antiorario fino alla posizione **Off** (spento).

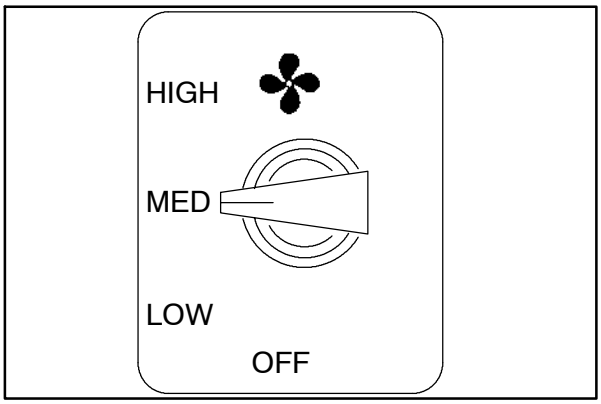

350832

INTERRUTTORE DELL'IMPIANTO DI ARIA CONDIZIONATA (ACCESSORIO)

L'interruttore serve a far funzionare il condizionatore d'aria nei modelli con cabina per il conducente. L'interruttore si trova sul tetto della cabina del conducente.

Per accendere: ruotate l'interruttore in senso orario fino a che la temperatura dell'aria non è al livello desiderato. Per massimo raffreddamento, ruotate l'interruttore in senso orario fino alla posizione massima.

Per spegnere : ruotate l'interruttore in senso antiorario fino alla posizione **Off** (spento).

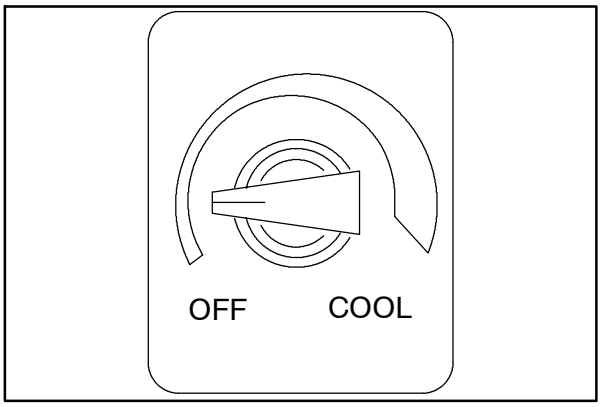

350833

SFIATI PER IL CONTROLLO DELL'ARIA (ACCESSORI)

Gli sfiati controllano la direzione del flusso d'aria nella cabina. Ruotate gli sfiati fino a che non ottenete il livello di comfort desiderato. Per sbrinare, dirigete gli sfiati sui finestrini. In questo modo si crea dell'aria calda e secca che permette uno sbrinamento ottimale. Qualora il finestrino si appanni, accendete il condizionatore dell'aria per avere un flusso d'aria più secco.

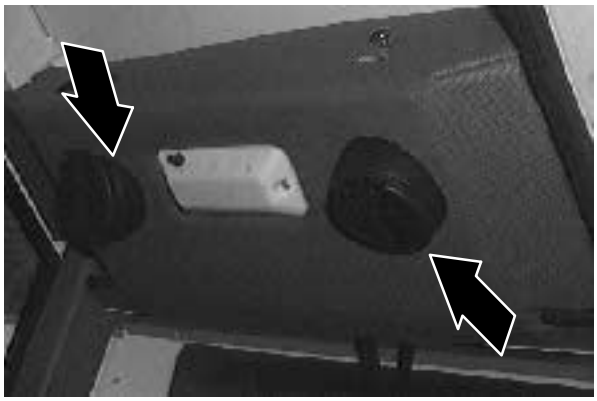

COME FUNZIONA LA MACCHINA

Il volante serve per controllare la direzione di viaggio della macchina. Il pedale direzionale controlla la velocità e la direzione in avanti/in retromarcia della macchina. Il pedale del freno rallenta ed arresta la macchina.

La spazzola laterale spazza i rifiuti nel percorso della spazzola principale. La spazzola principale spazza i rifiuti dal pavimento nella tramoggia. Il sistema di aspirazione aspira polvere ed aria attraverso la tramoggia ed i filtri parapolvere presenti nella tramoggia.

Terminato lo spazzamento, pulite il filtro parapolvere e svuotate la tramoggia.

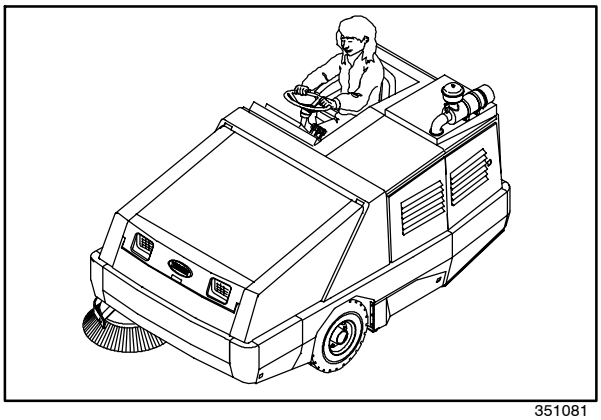

351081

LISTA DI CONTROLLO PRE-FUNZIONAMENTO

- ❑ Controllate il livello dell'olio nel motore.
- ❑ Controllate il livello del refrigerante nel motore.
- ❑ Controllate il livello del liquido per il lavaggio del tergicristallo (se applicabile).
- ❑ Controllate il radiatore e le alette del raffreddatore idraulico per accertarvi che non vi siano detriti.
- ❑ Controllate il livello del liquido idraulico.
- ❑ Controllate l'indicatore del filtro dell'aria.
- ❑ Controllate le bandelle e le guarnizioni per assicurarvi che non siano danneggiate o consumate.
- ❑ Controllate le condizioni delle spazzole di pulizia. Togliete eventuali fili, nastri, pezzi di plastica o altri tipi di detriti avvolti nelle spazzole.
- ❑ Controllate la regolazione della forma della spazzola di pulizia.
- ❑ Controllate le condizioni del filtro parapolvere della tramoggia e delle guarnizioni. Pulite se necessario.
- ❑ Controllate il corretto funzionamento dei freni e dello sterzo.
- ❑ Controllate il livello del carburante.
- ❑ Svuotate la tramoggia dai rifiuti.
- ❑ Controllate i dati sulla manutenzione per determinare quali procedure siano necessarie.

SOSTITUZIONE DI UN SERBATOIO DI GPL.

1. Parcheggiate la macchina in un'area sicura.

2. Chiudete la valvola di servizio del serbatoio di GPL che si trova sotto il sedile dell'operatore.

3. Fate funzionare il motore fino a che non si ferma per mancanza di carburante, poi tirate il freno di parcheggio.

   PER SICUREZZA: quando effettuate la manutenzione, tenete fiamme e scintille lontane dall'area di servizio del sistema di rifornimento. Ventilate bene l'area.

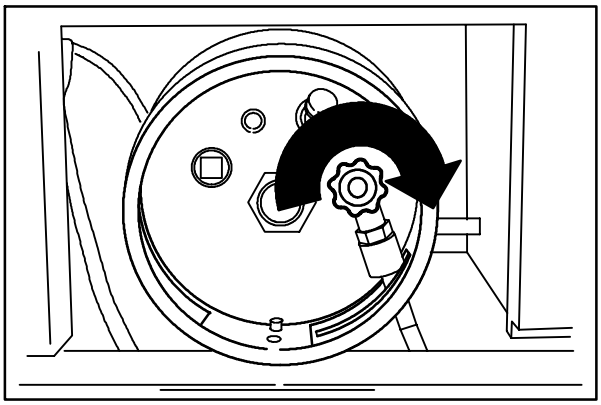

07810

4. Indossate dei guanti per togliere il raccordo rapido del serbatoio.

5. Togliete il serbatoio di GPL vuoto dalla macchina e mettetelo in un'area sicura.

NOTA: Assicuratevi che il serbatoio di GPL sia adatto al sistema di rifornimento (serbatoio del liquido con sistema a liquido).

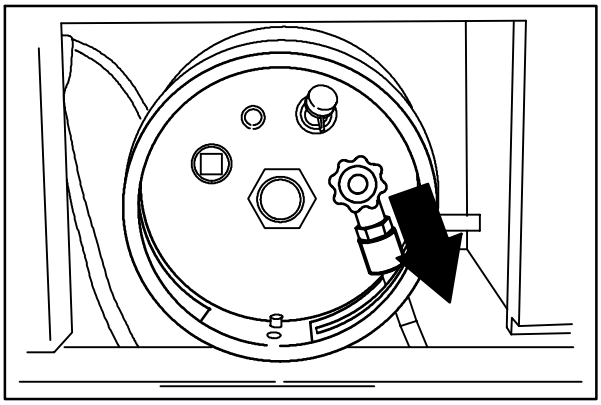

07811

6. Con cautela installate il serbatoio di GPL pieno nella macchina ed allineatelo in modo che il perno centrale entri nella fessura di allineamento che si trova nel collare del serbatoio.

7. Chiudete il morsetto per bloccare il serbatoio nella posizione corretta.

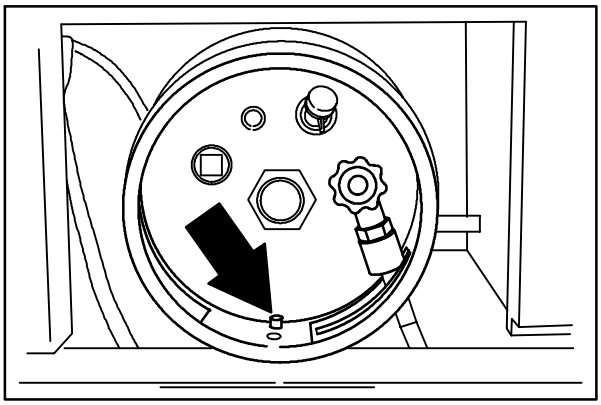

07812

8. Collegate la tubazione del GPL al raccordo di servizio. Assicuratevi che il raccordo di servizio sia pulito ed intatto. Inoltre, assicuratevi che corrisponda al raccordo di servizio della macchina.

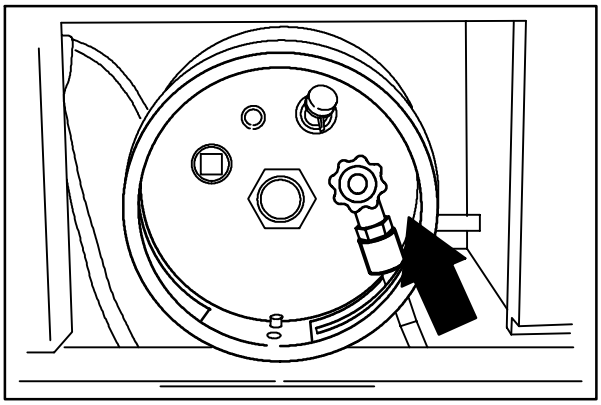

07813

9. Aprite lentamente la valvola di servizio del serbatoio e controllate che non vi siano perdite. Chiudete immediatamente la valvola di servizio se trovate una perdita di GPL e comunicate il problema al personale addetto.

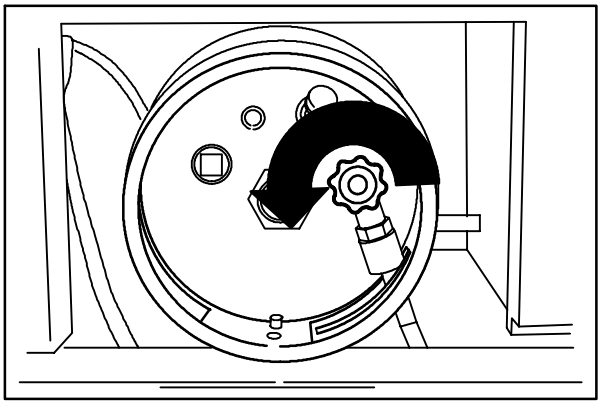

07814

PER METTERE IN FUNZIONE LA MACCHINA

1. Macchine con GPL: aprite lentamente la valvola di servizio del liquido.

NOTA: se si apre la valvola di servizio troppo rapidamente, si potrebbe fermare il flusso di GPL. Se la valvola di controllo blocca il flusso del carburante, chiudete la valvola di servizio, aspettate alcuni secondi ed aprite di nuovo la valvola molto lentamente.

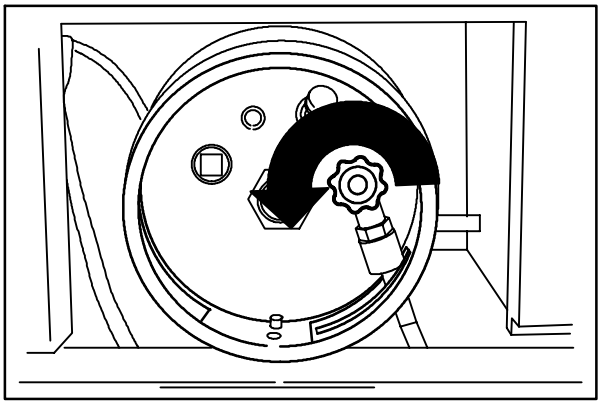

07814

2. Dovete essere seduti sul sedile dell'operatore con il pedale direzionale in folle ed il pedale del freno premuto, oppure con il freno di parcheggio innestato.

   PER SICUREZZA Quando avviate la macchina, tenete il piede sul freno ed il pedale direzionale in folle.

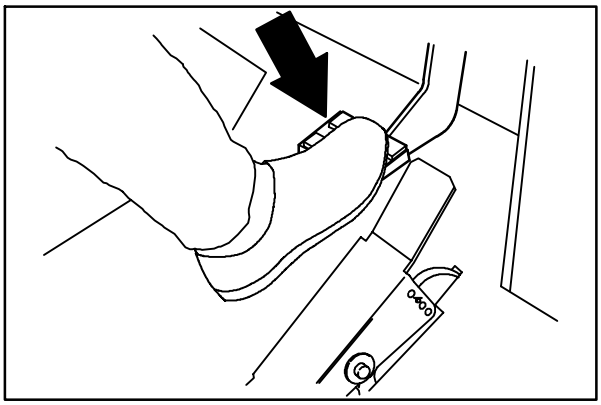

08471

3. Macchine a benzina FORD : estraete la manopola dello starter quando il motore è freddo. Spingete in dentro la manopola dello starter dopo che il motore ha cominciato a girare senza problemi.

NOTA: Le macchine con motori GM dispongono di una unità di controllo elettronica che non richiede alcuna procedura di avvio a freddo.

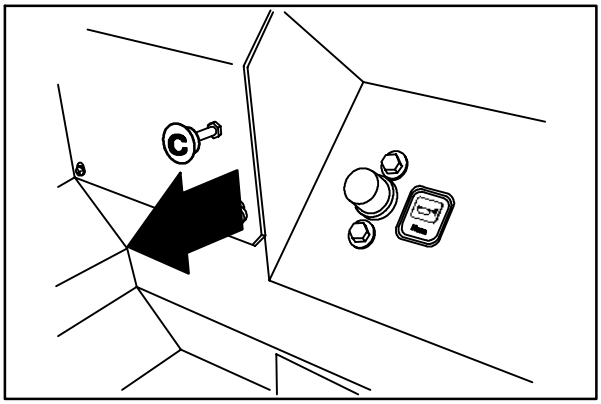

08598

Macchine GPL FORD con numero di serie precedente al numero 004819: Quando il motore è freddo ed esposto a basse temperature, aprite il coperchio del motore, premete il pulsante del cicchetto sul vaporizzatore di GPL e chiudete il coperchio del motore.

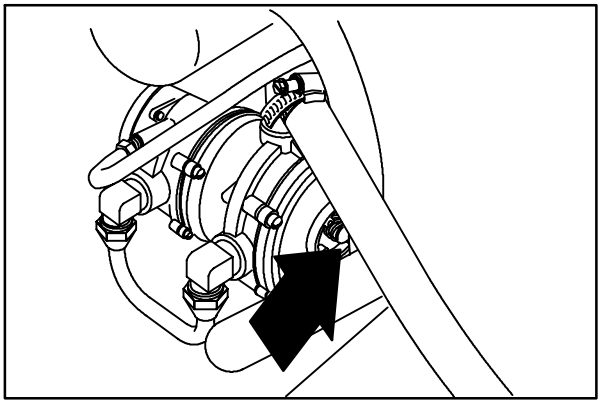

07815

Macchine GPL FORD con numero di serie dallo 004819 allo 004936: Quando il motore è freddo ed esposto a basse temperature, aprite il coperchio del motore, premete il pulsante del cicchetto sul dispositivo di controllo di GPL e chiudete il coperchio del motore.

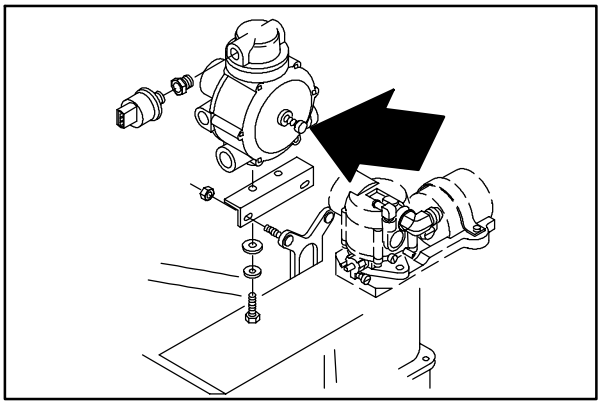

10616

4. Ruotate la chiavetta di accensione in senso orario fino a che il motore non parte.

NOTA: Quando si riavviano i motori GM, attendere 15-20 secondi prima che il motorino d'avviamento si avvii nuovamente.

NOTA: non fate funzionare il motorino di avviamento per più di 10 secondi alla volta o dopo che il motore si è acceso. Fate raffreddare il motorino di avviamento fra un tentativo e l'altro, altrimenti potrebbe danneggiarsi.

5. Lasciate riscaldare il motore ed il sistema idraulico per 3/5 minuti.

ATTENZIONE: Il motore emette gas tossici, che possono provocare danni alle vie respiratore o asfissia. Assicuratevi che la ventilazione sia sufficiente. Consultate le autorità competenti riguardo i limiti di esposizione. Mantenete il motore ben rodato.

6. Rilasciate il freno di parcheggio.

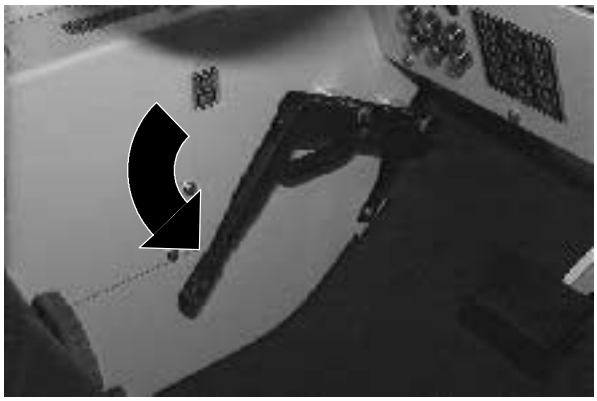

7. Con l'interruttore apposito selezionate la velocità **Fast** del motore.

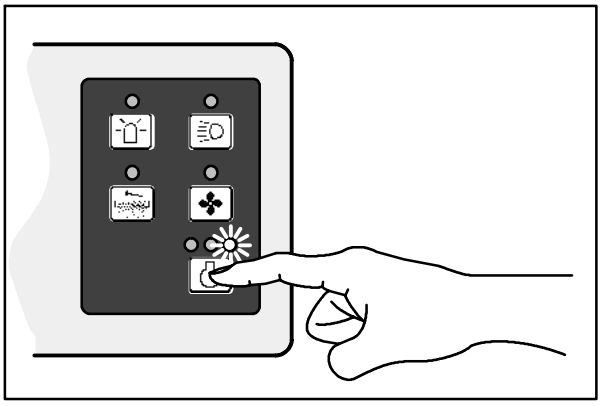

07772

8. Guidate la macchina verso l'area da pulire.

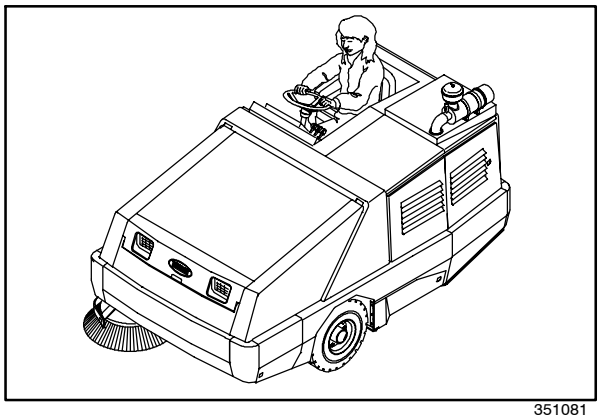

351081

INFORMAZIONI SULLO SPAZZAMENTO E SULLE SPAZZOLE

Raccogliete i rifiuti di grandi dimensioni prima di spazzare. Prima di spazzare, appiattite o rimuovete dalle corsie i cartoni voluminosi. Raccogliete spaghi, fili, stringhe, etc.. che potrebbero impigliarsi nella spazzola o nella spina della stessa.

Pianificate la pulizia in anticipo. Cercate di compiere lunghi percorsi con poche soste e poche partenze. Prima di cominciare, spazzate i rifiuti dalle corsie strette in quelle più ampie. Pulite un pavimento intero o una sezione alla volta. Cercate di fare delle corsie il più diritte possibile. Evitate di scontrare degli ostacoli o di graffiare i lati della spazzapavimenti. Sovrapponete le corsie di pulizia.

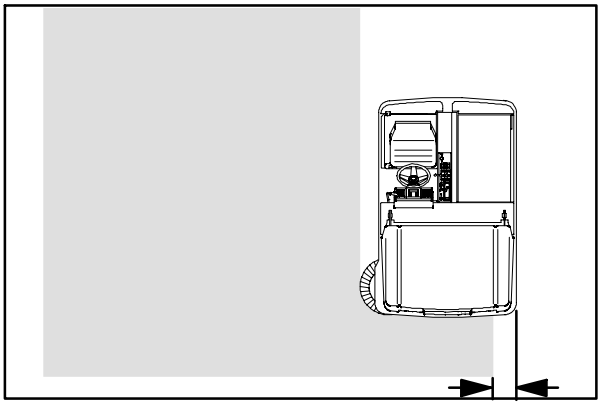

07817

Evitate di girare il volante troppo bruscamente quando la macchina sta avanzando. La macchina reagisce rapidamente ai movimenti del volante. Evitate curve improvvise, tranne in situazioni di emergenza.

Usate la **II Speed** della spazzola principale quando raccogliete rifiuti leggeri. In questo modo si avrà una migliore raccolta ed un miglior caricamento della tramoggia. Non usate la **II Speed** in ambienti con molta polvere. La macchina raccoglie la polvere ed intasare il filtro parapolvere della tramoggia. Fate funzionare la spazzola nella posizione **Normal** quando raccogliete diversi rifiuti.

Per i risultati migliori, usate il tipo di spazzola più adatto per la vostra applicazione. Qui di seguito riportiamo alcune raccomandazioni per le applicazioni della spazzola principale e di quella laterale.

Spazzola principale in polipropilene ad 8 corone doppie – Ottima raccolta di sabbia, ciottoli e rifiuti di carta. Il polipropilene mantiene la sua rigidezza anche quando è bagnato e può essere usato sia all'aperto che al chiuso con ottimi risultati. Non consigliato per la raccolta di rifiuti ad alta temperatura.

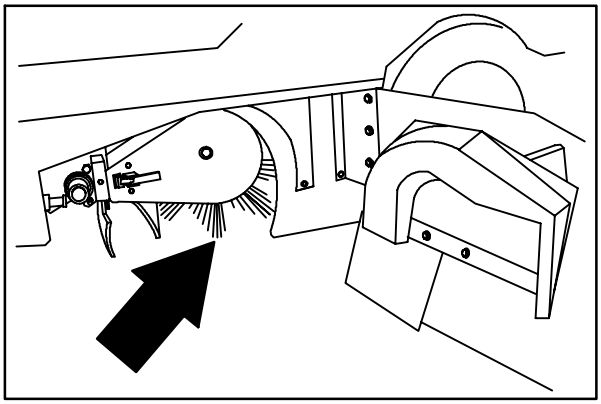

08587

Spazzola principale in polipropilene e filo, ad 8 corone doppie – Le setole in filo sciolgono lo sporco leggermente compatto ed i rifiuti pesanti. Le setole in polipropilene raccolgono i rifiuti in modo ottimale nella tramoggia.

Spazzola principale in filo ondulato, a 8 corone doppie – Le setole in filo rigido tagliano attraverso lo sporco compatto e difficile da spazzare, misto ad olio, grasso o fango. Questa spazzola è consigliata per uso in fonderie, dove il calore potrebbe sciogliere le setole sintetiche. La spazzola permette un buon carico della tramoggia, ma non è adatta per la raccolta della polvere.

Spazzola principale in nylon a 24 corone – Consigliata per ambienti molto polverosi e superfici ruvide. La spazzola permette una buona raccolta ed ha una lunga durata.

Spazzola principale in nylon, di forma livellata – Progettata per lo spazzamento di grande aree sia all'aperto che al chiuso, ad alta velocità. La forma livellata permette un'ottima raccolta di rifiuti voluminosi e leggeri (foglie e carta), mentre le setole in nylon offrono maggiore durata.

Spazzola principale in polipropilene, ad 8 corone doppie, per servizio pesante – Appositamente progettata per lo spazzamento di aree all'aperto. Le setole rigide permettono un'ottima raccolta di rifiuti pesanti voluminosi (foglie e rifiuti di carta).

Spazzola laterale in polipropilene – Un'ottima spazzola per uso generale, per lo spazzamento di rifiuti leggeri e di media grandezza, sia all'aperto che al chiuso. Si consiglia l'uso di questa spazzola quando le setole potrebbero bagnarsi.

Spazzola laterale in nylon – Spazzola per uso generale, di grande durata, ideale per superfici ruvide.

Spazzola laterale piatta, di filo – Consigliata per lo spazzamento di aree all'aperto e di bordi dove lo sporco è pesante o compatto. Le setole in filo rigido scavano fuori lo sporco. Questa spazzola è anche consigliata per uso in fonderie, dove il calore potrebbe sciogliere le setole sintetiche.

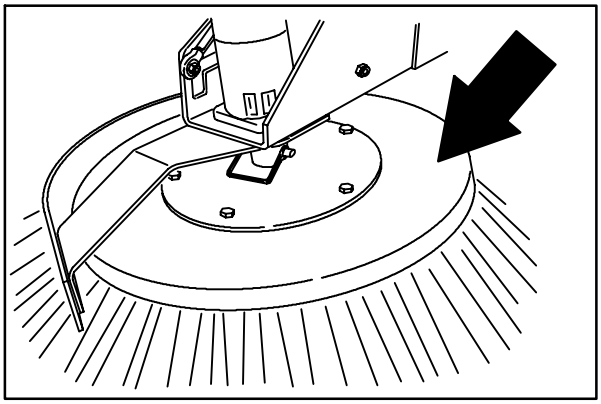

08588

SPAZZAMENTO

1. Selezionate la velocità **Fast** del motore.

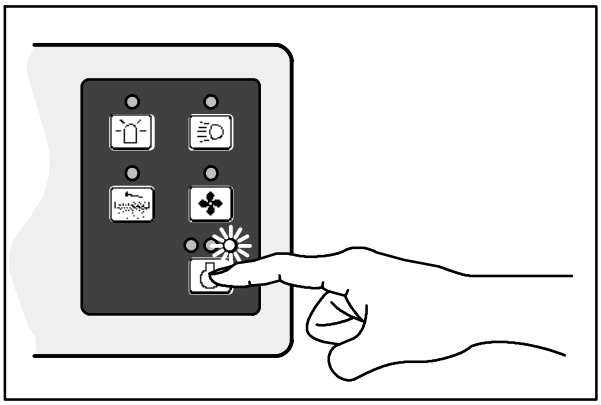

07772

2. La porta della tramoggia deve essere chiusa durante lo spazzamento. Se la macchina dispone della spia luminosa accessoria per lo sportello della tramoggia, assicuratevi che sia spenta. Se la spia luminosa è accesa, chiudete lo sportello della tramoggia.

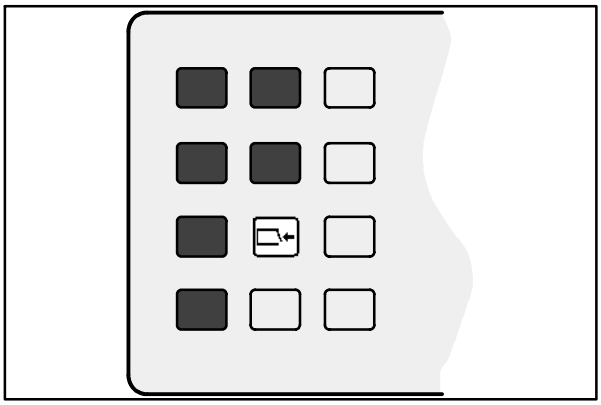

07763

3. Ponete l'interruttore della spazzola principale nella posizione **Normal** o **II Speed**.

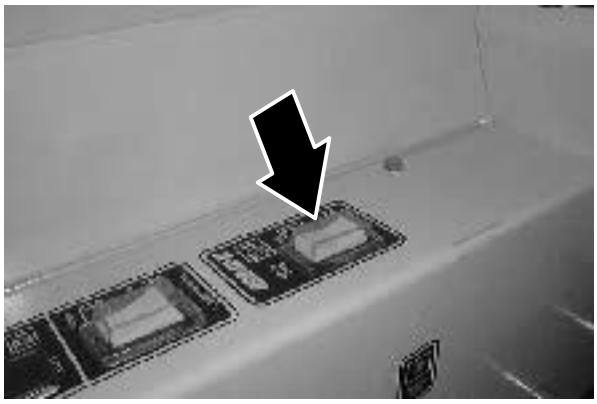

4. Premete la parte superiore dell'interruttore per portarlo nella posizione **On**/**Down**.

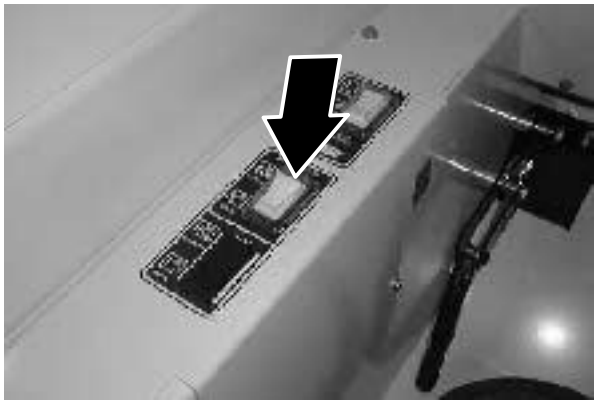

5. Premete l'interruttore per avviare la ventola di aspirazione.

6. Spazzate secondo le vostre necessità.

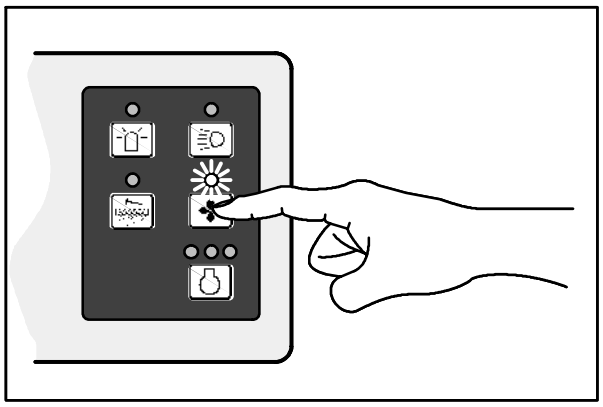

07769

PER FERMARE LO SPAZZAMENTO

1. Premete la parte inferiore dell'interruttore della spazzola laterale per portarlo nella posizione **Off**/**Up**.

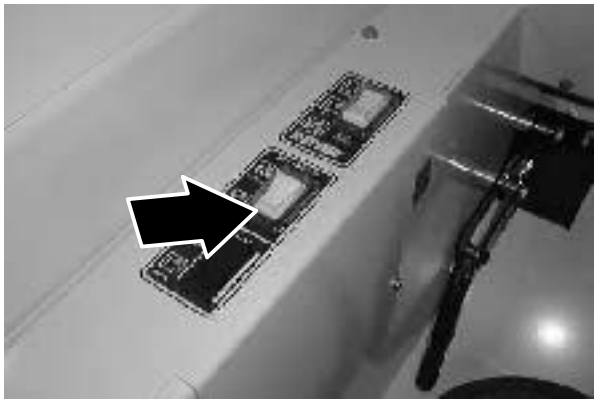

2. Ponete l'interruttore della spazzola principale nella posizione centrale **Off**.

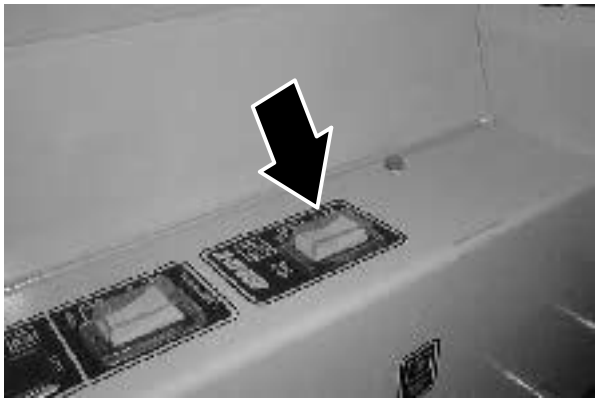

3. Premete l'interruttore per scuotere il filtro parapolvere della tramoggia.

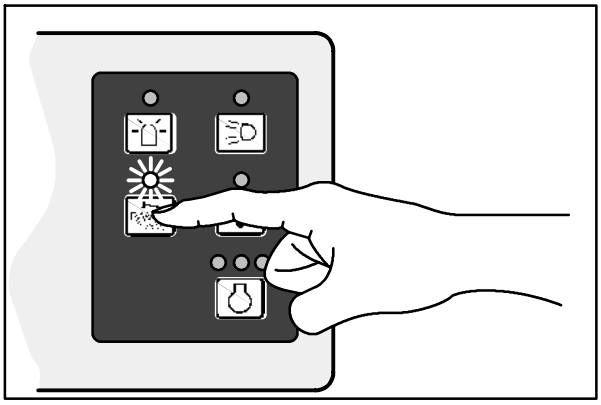

07767

PER SVUOTARE LA TRAMOGGIA

1. Guidate la macchina nell'area o al contenitore di raccolta dei rifiuti.

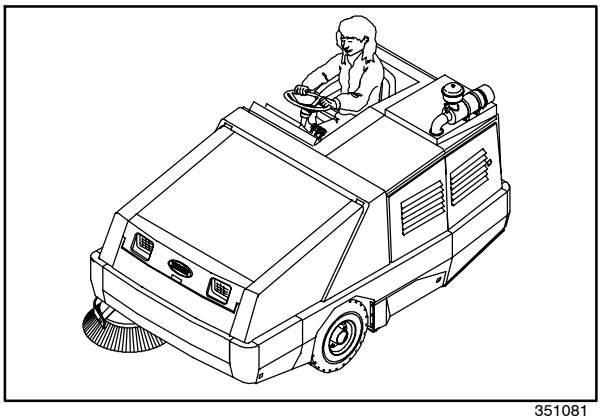

351081

2. Tenete la leva di sollevamento della tramoggia nella posizione **Up** e sollevate la tramoggia all'altezza desiderata.

   PER SICUREZZA: quando usate la macchina, assicuratevi che vi sia uno spazio sufficiente prima di sollevare la tramoggia.

NOTA: fate attenzione che l'altezza minima del soffitto necessaria per uno scarico alto della tramoggia è di 3355mm (11 ft).

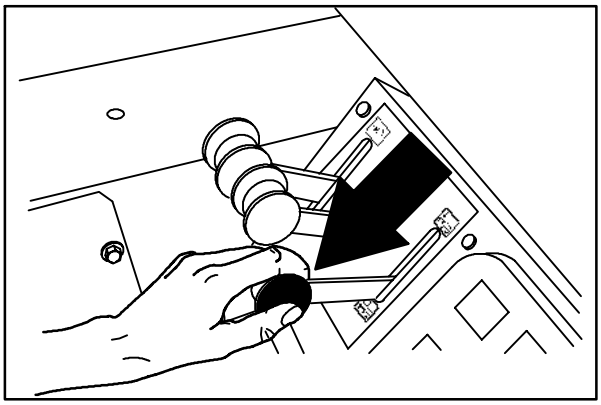

08480

3. Rilasciate la leva in alto e nella posizione centrale (Hold).

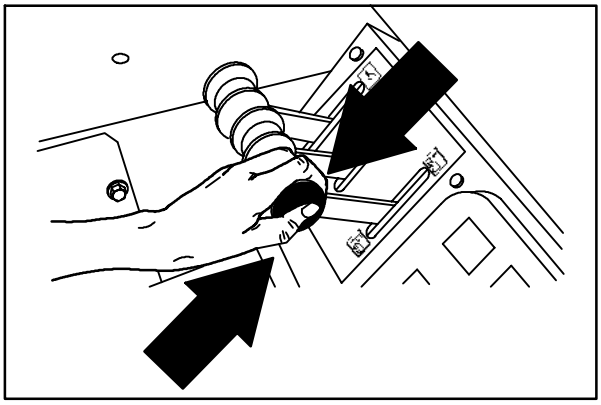

08481

4. Guidate la macchina al contenitore per la raccolta dei rifiuti.

   PER SICUREZZA: quando usate la macchina, guidate con cautela quando la tramoggia è sollevata.

5. Spingete la leva di uscita nella tramoggia e tenetela ferma nella posizione **Out**.

6. Abbassate la tramoggia nel contenitore dei rifiuti per tenere sotto controllo i rifiuti e la polvere.

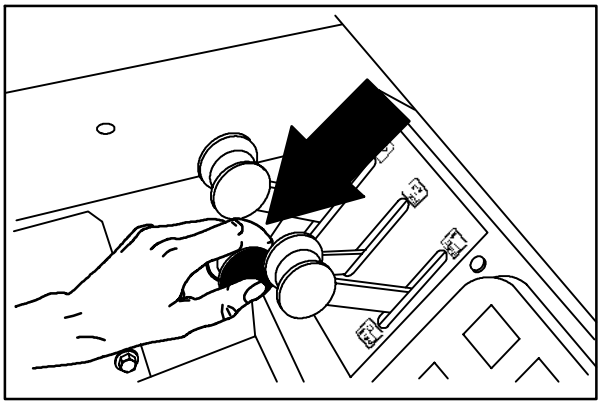

08477

7. Tirate la leva dello sportello della tramoggia e tenetela ferma nella posizione **Open**.

8. Sollevate la tramoggia e/o chiudete lo sportello della tramoggia per liberare la parte superiore del contenitore dei rifiuti.

9. Guidate lentamente la macchina lontano dall'area o dal contenitore di raccolta dei rifiuti.

   PER SICUREZZA: quando usate la macchina, guidate con cautela quando la tramoggia è sollevata.

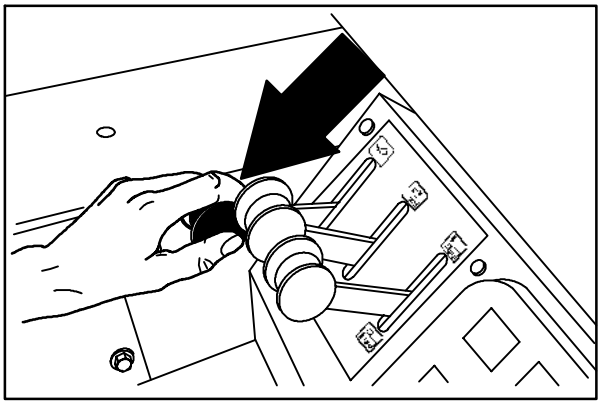

08474

10. Spingete la leva dello sportello della tramoggia e tenetela ferma nella posizione **Close**.

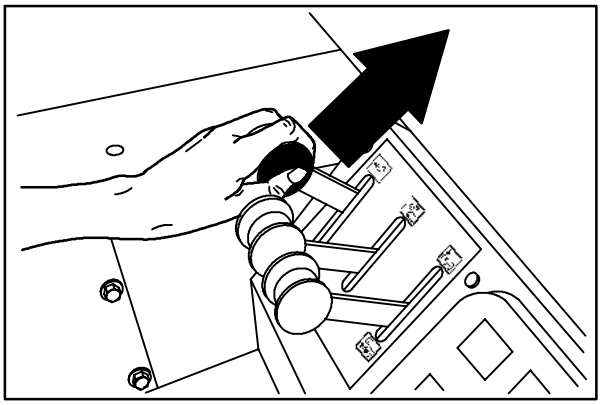

08476

11. Spingete la leva di uscita della tramoggia e tenetela ferma nella posizione **In**.

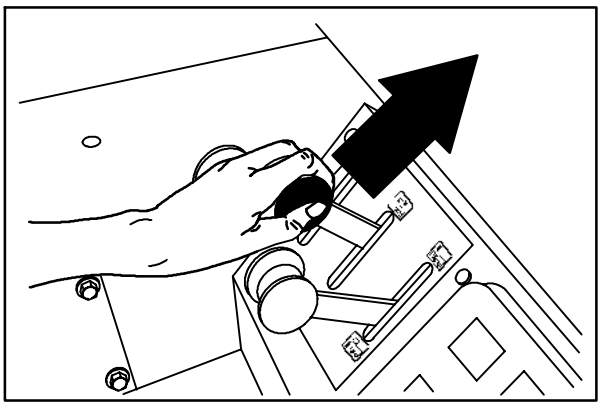

08479

12. Spingete la leva di sollevamento della tramoggia e tenetela ferma nella posizione **Down**.

NOTA: La leva di sollevamento della tramoggia, la leva di uscita della tramoggia e la leva dello sportello della tramoggia possono essere usate insieme per sollevare ed estrarre la tramoggia ed aprire lo sportello.

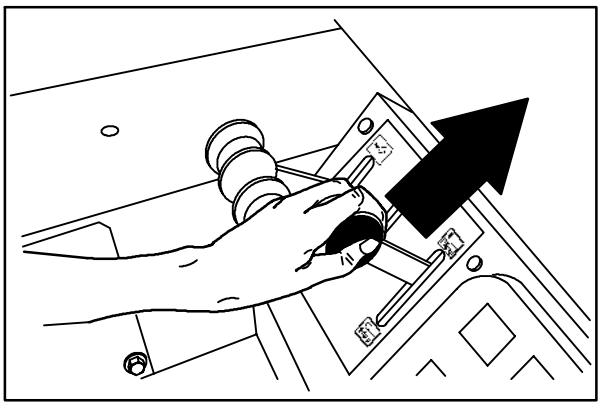

08482

PER FERMARE LA MACCHINA

1. Fermate lo spazzamento.

2. Togliete il piede dal pedale direzionale. Premete il pedale del freno.

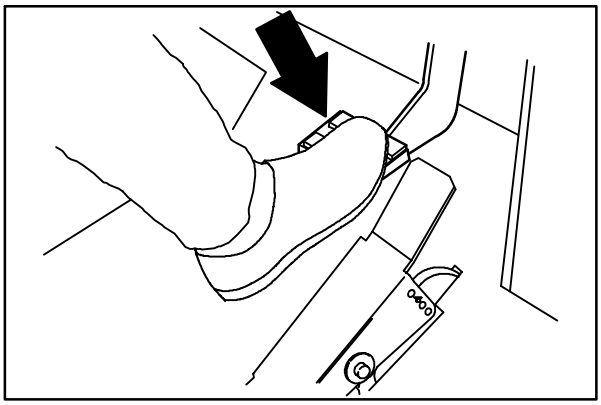

08471

3. Con l'interruttore apposito selezionate la velocità **Idle** del motore.

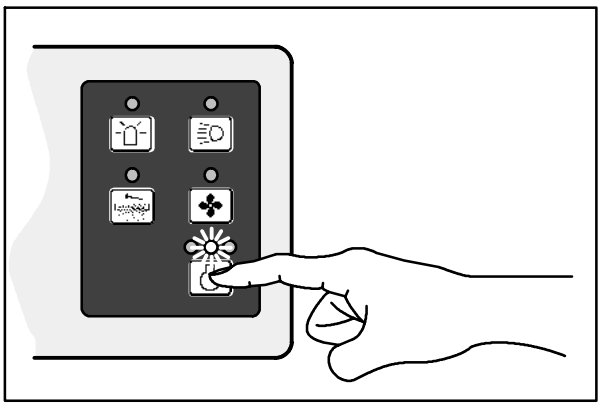

07771

4. Rilasciate il freno di parcheggio.

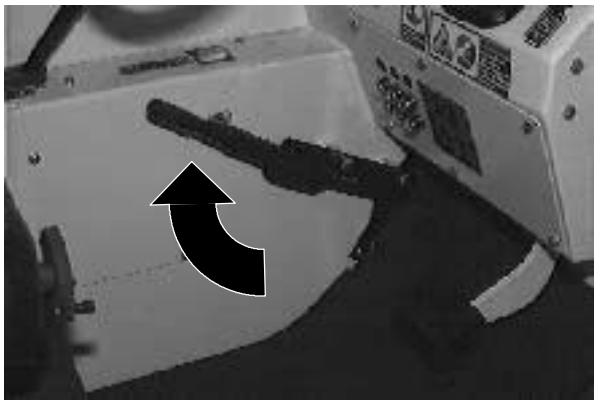

5. Ruotate la chiavetta di accensione in senso antiorario per fermare il motore. Togliete la chiavetta di accensione.

   PER SICUREZZA: prima di lasciare la macchina o di effettuarne la manutenzione, fermatevi su una superficie piana, tirate il freno di parcheggio, spegnete la macchina e togliete la chiave.

NOTA Per proteggere i componenti emittenti del motore per macchine GPL con numero di serie da 006000 in avanti, il motore continuerà ad operare fino a 5 secondi dopo lo spegnimento dell'interruttore di accensione.

6. Macchine con GPL: chiudete la valvola di servizio del liquido nel serbatoio di GPL.

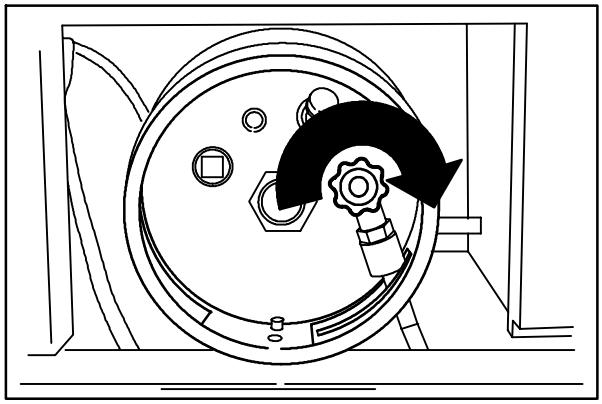

07810

LISTA DI CONTROLLO POST-FUNZIONAMENTO

- ❑ Controllate il livello dell'olio nel motore.
- ❑ Controllate il livello del refrigerante nel motore.
- ❑ Controllate il livello del liquido per il lavaggio del tergicristallo (se applicabile).
- ❑ Controllate il radiatore e le alette del raffreddatore idraulico per accertarvi che non vi siano detriti.
- ❑ Controllate il livello del liquido idraulico.
- ❑ Controllate l'indicatore del filtro dell'aria.
- ❑ Controllate le bandelle e le guarnizioni per assicurarvi che non siano danneggiate o consumate.
- ❑ Controllate le condizioni delle spazzole di pulizia. Togliete eventuali fili, nastri, pezzi di plastica o altri tipi di detriti avvolti nelle spazzole.
- ❑ Controllate la regolazione della forma della spazzola di pulizia.
- ❑ Controllate le condizioni del filtro parapolvere della tramoggia e delle guarnizioni. Pulite se necessario.
- ❑ Controllate il corretto funzionamento dei freni e dello sterzo.
- ❑ Controllate il livello del carburante.
- ❑ Svuotate la tramoggia dai rifiuti.
- ❑ Controllate i dati sulla manutenzione per determinare quali procedure siano necessarie.

INNESTO DELLA BARRA DI SUPPORTO DELLA TRAMOGGIA

1. Tirate il freno di parcheggio.

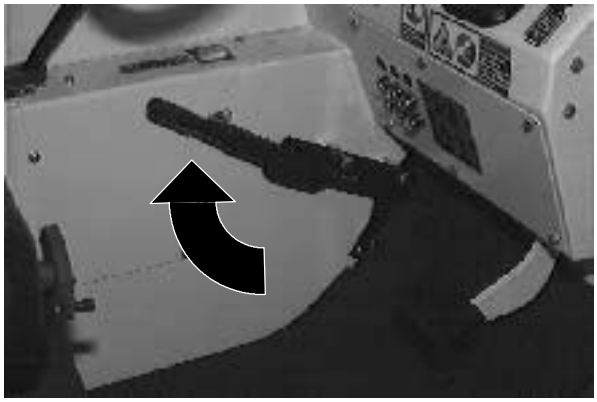

2. Accendete il motore.

3. Sollevate completamente la tramoggia.

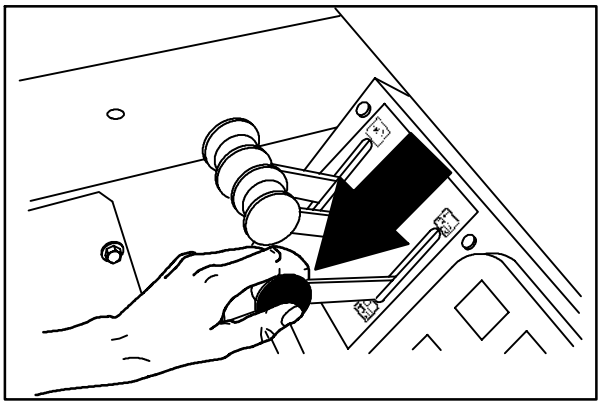

08480

4. Rimuovete la barra di supporto dal fermaglio.

ATTENZIONE: La tramoggia sollevata potrebbe cadere. Bloccate la tramoggia con la barra di supporto.

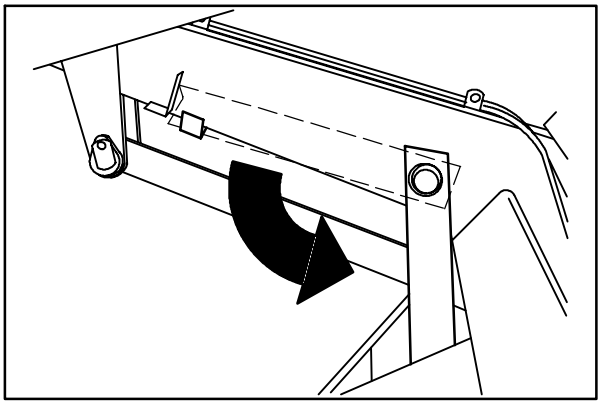

08589

5. Abbassate lentamente la tramoggia in modo che la barra di supporto poggi sull'arresto situato sul telaio della macchina.

ATTENZIONE: Punto di leva del braccio di sollevamento. State lontani dai bracci di sollevamento della tramoggia.

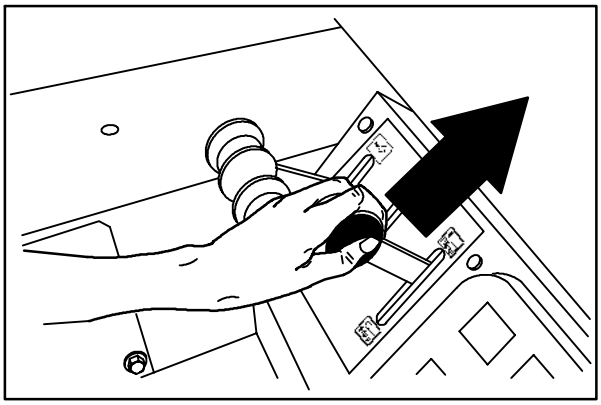

08482

6. Spegnete il motore.

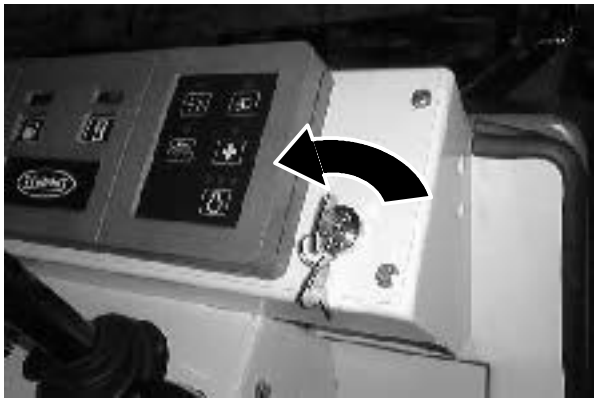

DISINNESTO DELLA BARRA DI SUPPORTO DELLA TRAMOGGIA

1. Accendete il motore.

2. Sollevate leggermente la tramoggia per rilasciare la barra di supporto.

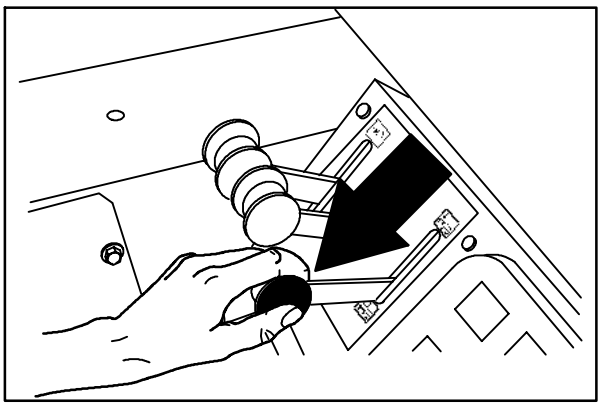

08480

3. Porre la barra di supporto nel fermaglio apposito.

ATTENZIONE: Punto di leva del braccio di sollevamento. State lontani dai bracci di sollevamento della tramoggia.

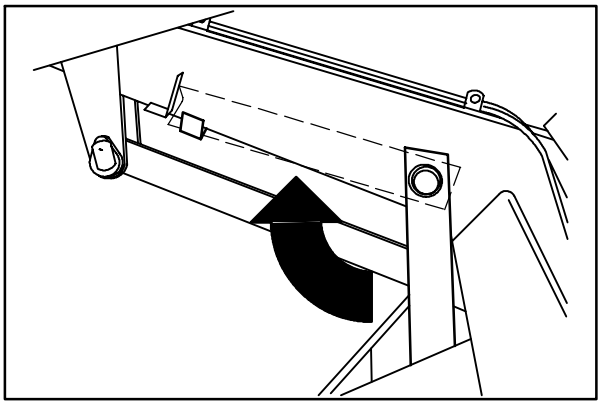

08590

4. Abbassate la tramoggia.

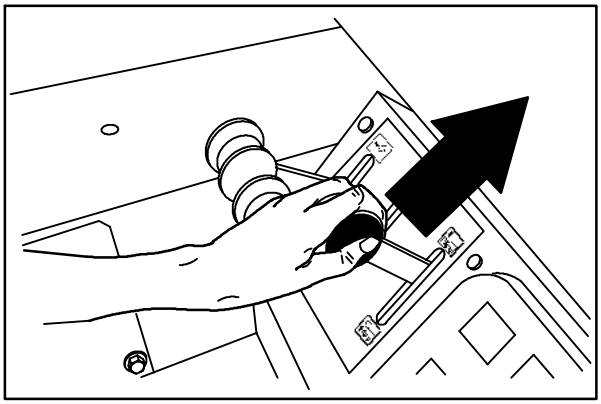

08482

5. Spegnete il motore.

FUNZIONAMENTO SU RAMPE

Guidate la macchina lentamente su delle rampe. Usate il pedale del freno per controllare la velocità su degli scivoli.

L'inclinazione massima è 8.5°.

PER SICUREZZA: quando usate la macchina, guidate con cautela quando la tramoggia è sollevata.

ACCESSORI

BACCHETTA D'ASPIRAZIONE

La bacchetta d'aspirazione fa uso del sistema di aspirazione della macchina. Il tubo e la bacchetta di aspirazione permettono la raccolta dei rifiuti che si trovano lontano dalla macchina.

1. Fermate la macchina nell'area da pulire e tirate il freno di parcheggio.

   PER SICUREZZA Prima di lasciare la macchina o di effettuarne la manutenzione, fermatevi su una superficie piana, tirate il freno di parcheggio, spegnete la macchina e togliete la chiave.

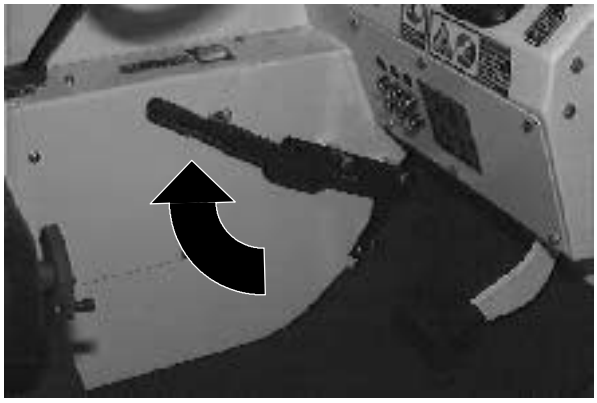

2. Spegnete la ventola di aspirazione premendo l'interruttore della ventola di aspirazione. La spia luminosa sopra l'interruttore si spegne.

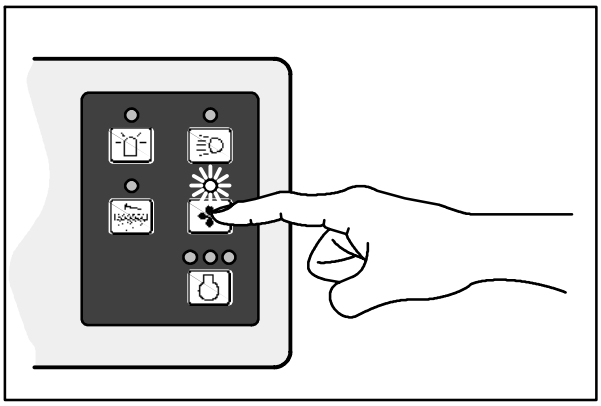

07769

3. Spegnete e sollevate la spazzola principale ponendo l'interruttore nella posizione centrale **Off**.

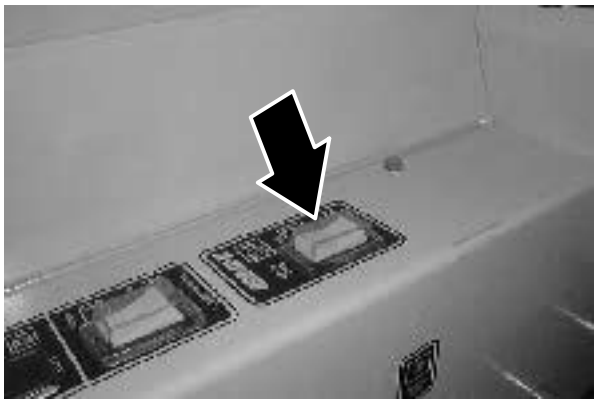

4. Spegnete e sollevate le spazzole laterali ponendo la parte inferiore dell'interruttore nella posizione centrale **Off**/**Up**.

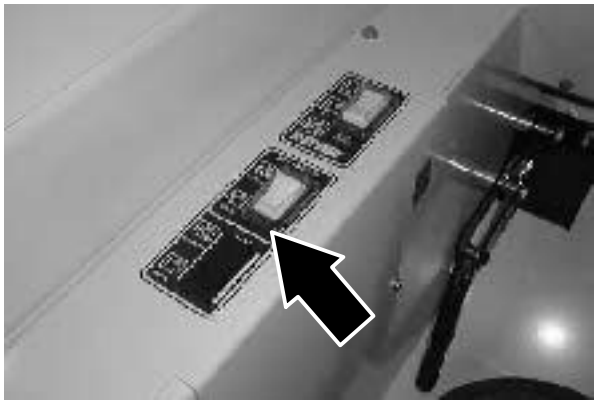

5. Aprite lo sportello di accesso anteriore della tramoggia e bloccate il braccio di sollevamento.

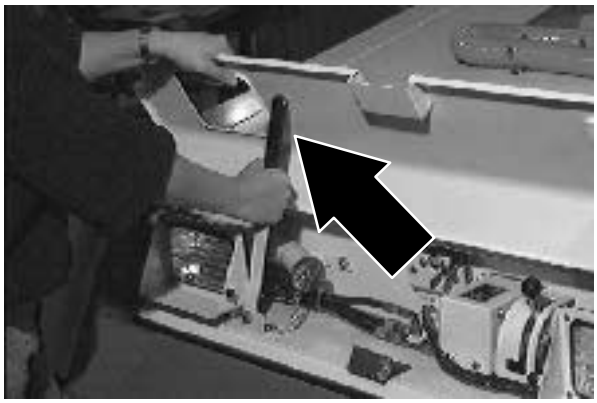

6. Togliete la spina di aspirazione dal tubo dell'adattatore di aspirazione che si trova sulla parte anteriore della tramoggia.

7. Togliete la bacchetta ed il tubo flessibile di aspirazione dai fermagli di montaggio e montateli insieme.

8. Togliete la spina di aspirazione dal tubo dell'adattatore di aspirazione che si trova sulla parte anteriore della tramoggia.

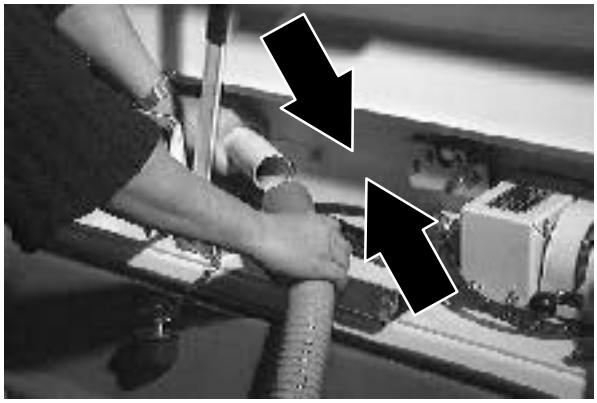

9. Chiudete lo sportello facendo scivolare la leva apposita verso il basso e verso sinistra nella posizione di blocco.

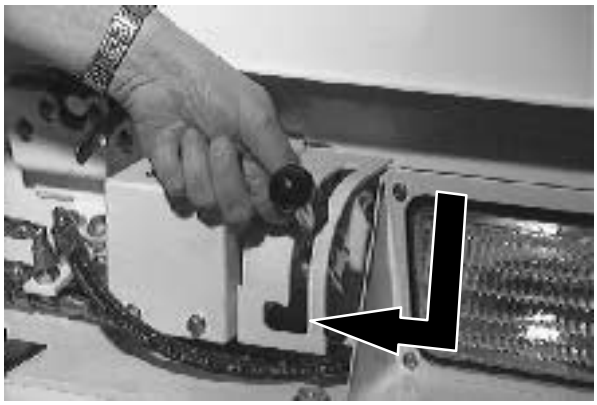

10. Accendete la ventola di aspirazione premendo l'interruttore della ventola di aspirazione. La spia luminosa sopra l'interruttore si accende.

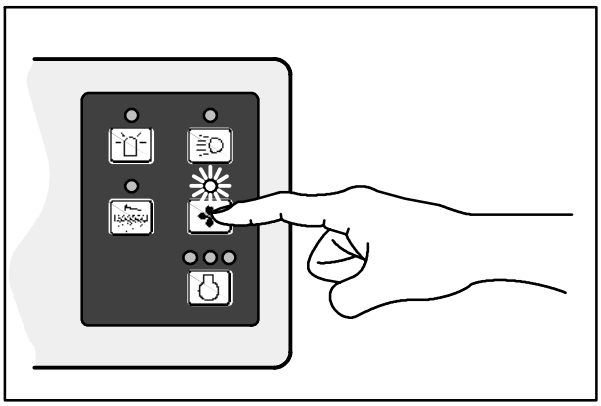

07769

11. Pulite l'area.

12. Terminata la pulizia, spegnete la ventola di aspirazione premendo l'interruttore apposito. La spia luminosa sopra l'interruttore si spegne.

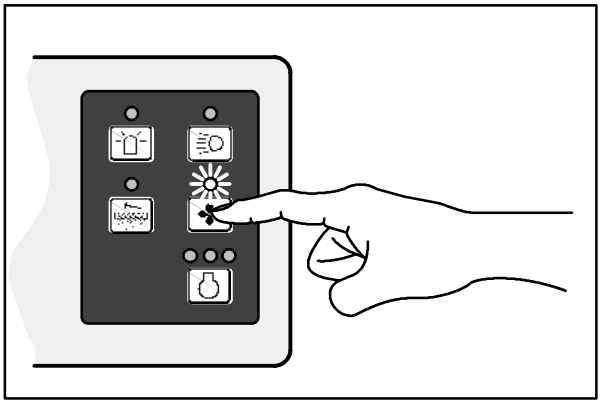

07769

13. Aprite lo sportello facendo scivolare la leva apposita verso destra e verso l'alto fuori dalla posizione di blocco.

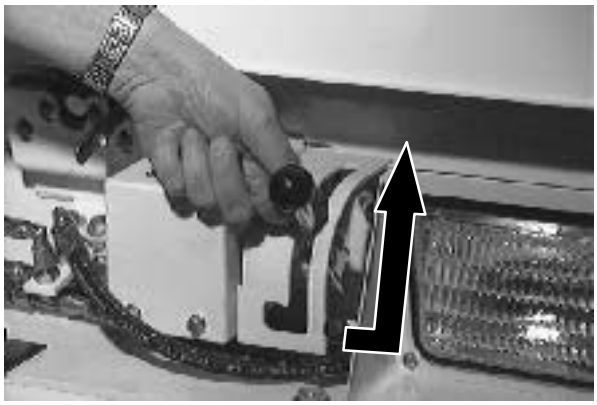

14. Scollegate il tubo di aspirazione da quello dell'adattatore che si trova sulla parte anteriore della tramoggia.

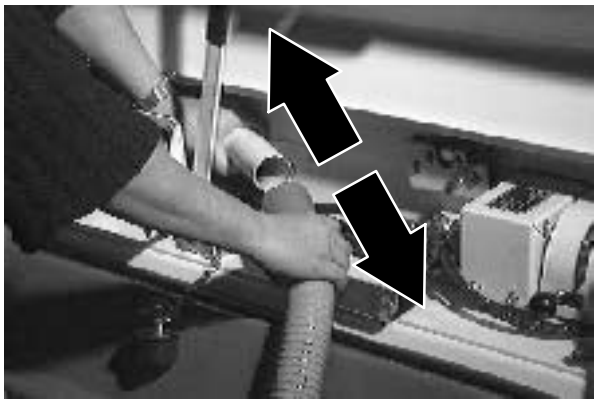

15. Smontate l'unità del tubo di aspirazione e riponetela sulla tramoggia, nei fermagli di montaggio.

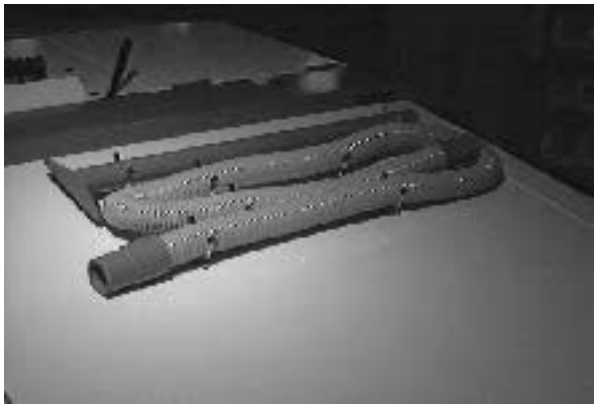

16. Riponete la spina nel tubo dell'adattatore di aspirazione sulla parte anteriore della tramoggia, sbloccate il braccio di sollevamento e chiudete lo sportello anteriore di accesso alla tramoggia.

SISTEMA DI RIGENERAZIONE DEL FILTRO (RFS)

Il sistema RFS (Regenerative Filter System, ovvero sistema di rigenerazione del filtro) è un'opzione che accende, alternativamente, i motori degli scuotitori quando i filtri devono essere puliti in seguito all'accumulo di polvere o rifiuti.

Normalmente, per l'uso del sistema RFS non occorre fermare la macchina, per scuotere i filtri, durante lo spazzamento (ad eccezione di aree in cui sia presente molta polvere). Tuttavia, si consiglia di scuotere i filtri ogni volta che la tramoggia viene scaricata. Quest'operazione può essere compiuta durante il transito ad un punto di scarico. EVITATE di scuotere i filtri mentre la tramoggia si trova all'esterno. Per avviare un ciclo di pulizia, premete il pulsante del filtro che si trova sul quadro comandi. Si veda *INTERRUTTORE DELLO SCUOTITORE DEL FILTRO*.

In aree con molta polvere, la spia luminosa di filtro intasato presente sul pannello comandi potrebbe rimanere accesa. In tal caso, si consiglia di fermare la macchina e di avviare uno o due cicli di pulizia per pulire il filtro che probabilmente è intasato. Dopo la pulizia del filtro, estraete la tramoggia per liberare la vaschetta di raccolta della polvere. Ricominciate a spazzare.

Se la tramoggia è troppo piena, la spia luminosa potrebbe accendersi. Controllate il carico della tramoggia e, se necessario, scaricatela.

Se la spia luminosa del filtro rimane accesa dopo che le condizioni summenzionate sono state corrette, i filtri possono essere intasati o il sistema RFS può non funzionare. I filtri possono essere puliti su iniziativa dell'operatore semplicemente premendo il pulsante apposito sul quadro comandi, qualora si verifichi un guasto nel sistema di controllo RFS.

Un buon funzionamento del sistema opzionale RFS richiede dei filtri puliti e senza danni. I filtri intasati possono far sì che il sistema RFS continui ininterrottamente il suo ciclo anche al momento dell'avvio. Questo sistema richiede anche una buona tenuta del coperchio superiore della tramoggia e di una buona guarnizione di tenuta fra le due camere superiori del filtro.

Si consiglia di eseguire alcuni test di spazzamento con il sistema RFS al momento dell'avvio. Per la fase successiva si presume che il coperchio della tramoggia e la camera superiore del filtro della tramoggia fossero stati puliti prima dell'installazione dell'opzione RFS. Spazzate per 30 minuti ed aprite il coperchio della tramoggia per controllare la condizione delle guarnizioni. Controllare la parte superiore dei pannelli dello scuotitore e la parte inferiore del coperchio della tramoggia. Controllate che non vi siano segni di polvere che possono essere provocati da una guarnizione o da un filtro danneggiati. Se necessario, effettuate la riparazione. Eseguite il controllo periodicamente, quando fate uso della spazzapavimenti con opzione RFS.

RICERCA DEGLI ERRORI

Problema	Causa	Rimedio
Troppa polvere	Bandelle della spazzola e guarnizioni parapolvere consumate, danneggiate o non ben regolate	Sostituire o regolare le bandelle della spazzola o le guarnizioni parapolvere.
	Filtro parapolvere della tramoggia intasato	Scuotere e/o pulire o sostituire il filtro parapolvere
	La spazzola principale funziona alla **II Speed**	Fare funzionare la spazzola principale alla velocità **normale**
	Tubo di aspirazione danneggiato	Sostituire il tubo di aspirazione
	Guarnizione della ventola di aspirazione (forcella di immissione della ventola di aspirazione) danneggiata	Sostituite la guarnizione
	Ventola di aspirazione guasta	Contattare il personale Tennant addetto alla manutenzione
	Sportello della tramoggia parzialmente o completamente chiuso	Aprire lo sportello della tramoggia
	Thermo-Sentry scattata	Ripristinare la Thermo-Sentry
	Manca il crivello prefiltrante in tela sui filtri parapolvere	Pulire gli elementi del filtro ed installare il crivello prefiltrante in tela
Spazzamento insufficiente	Setole della spazzola consumate	Sostituire le spazzole
	Spazzola principale e laterale non correttamente regolate	Regolare la spazzola principale e quella laterale
	Rifiuti nel meccanismo di trasmissione della spazzola principale	Liberare il meccanismo dai rifiuti
	Trasmissione della spazzola principale guasta	Contattare il personale Tennant addetto alla manutenzione
	Trasmissione della spazzola laterale guasta	Contattare il personale Tennant addetto alla manutenzione
	Tramoggia piena	Svuotare la tramoggia
	Bandelle della tramoggia consumate o danneggiate	Sostituire le bandelle
	Sportello della tramoggia parzialmente o completamente aperto	Chiudere lo sportello della tramoggia
	Tipo non adatto di spazzola per lo spazzamento	Contattate il rappresentante TENNANT per consigli

MANUTENZIONE

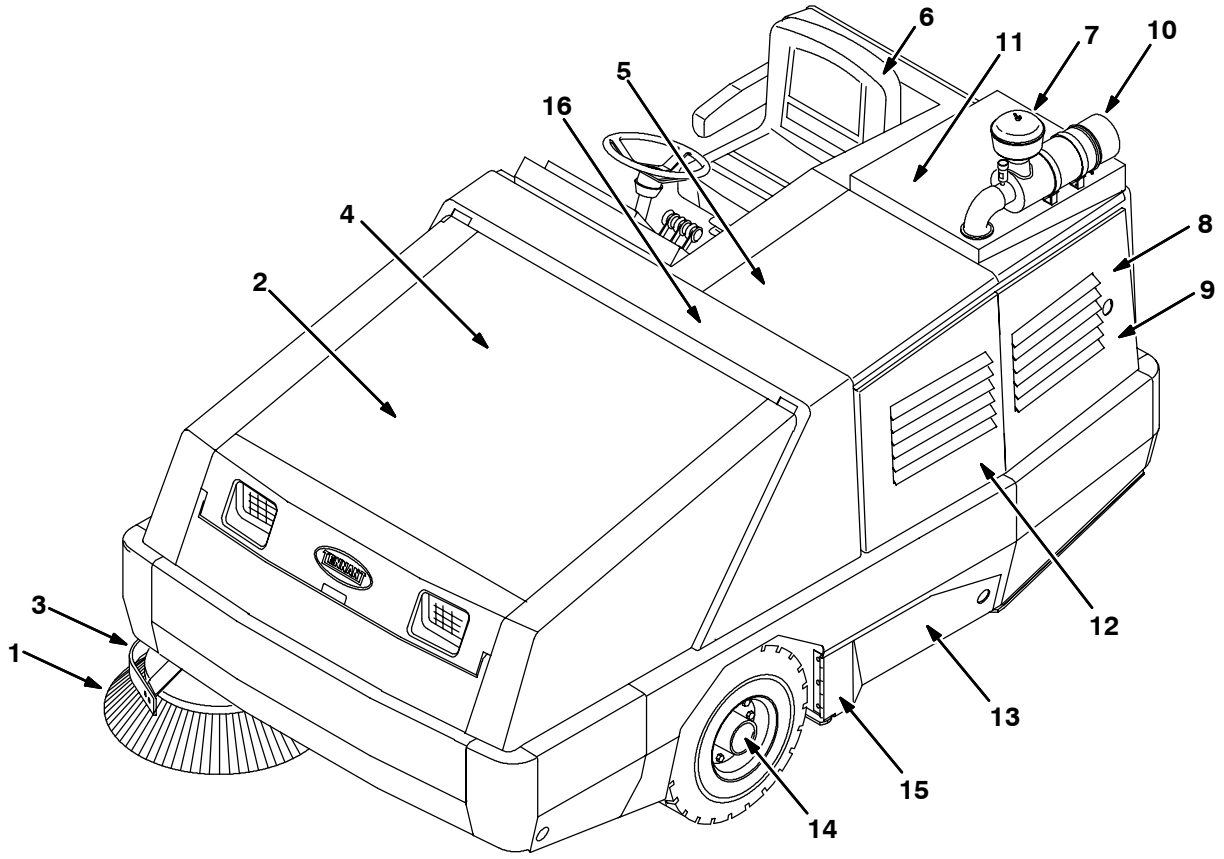

TABELLA DI MANUTENZIONE

NOTA: controllate anche le procedure indicate con (■) dopo le prime 50 ore di lavoro.

Intervallo	Chiave	Descrizione	Procedura	Lubrificante /fluido	Nr. di punti di servizio
Quotidiana	10	Filtro dell'aria nel motore	Controllate l'indicatore	–	1
			Vuotare il cappuccio parapolvere	–	1
	12	Basamento del motore	Controllare il livello dell'olio	EO	1
	13	Bandelle dello scomparto della spazzola	Controllare per danno o usura e la regolazione	–	6
	15	Bandelle della tramoggia	Controllare per danno o usura e la regolazione	–	3
	13	Spazzola principale	Controllare per danno o usura e la regolazione	–	1
			Controllare la forma della spazzola	–	1
	1	Spazzola laterale	Controllare per danno o usura e la regolazione	–	1
			Controllare la forma della spazzola	–	1
	2	Filtro parapolvere della tramoggia	Scuotere	–	2

Intervallo	Chiave	Descrizione	Procedura	Lubrificante /fluido	Nr. di punti di servizio
50 ore	13	Spazzola principale	Ruotare le estremità	–	1
	2	Filtro parapolvere della tramoggia	Controllare o pulire	–	2
	16	Regolazione della spazzola principale	Lubrificare	SPL	1
100 ore	6	Serbatoio del liquido idraulico	Controllare il livello del liquido	HYDO	1
	7	Refrigerante del liquido idraulico	Pulire le alette di raffreddamento		1
	8	Radiatore	Pulire il nucleo esterno		1
			Controllate il livello del refrigerante	WG	1
			Pulire il crivello	–	1
	–	Pneumatici	Controllare la pressione	–	3
	13	Guarnizioni della spazzola principale e della tramoggia	Controllare per danno o usura	–	12
	12	Basamento del motore	■ Cambiare l'olio e l'elemento del filtro	EO	1
	12	Cinghia della ventola del motore	■ Controllare la tensione	–	1
	12	Cinghia del condizionatore dell'aria (accessorio)	Controllare la tensione	–	1
	–	Filtro del condizionatore dell'aria (accessorio)	Pulire o, se necessario, sostituire	–	1
200 ore	12	Motore	Pulire l'esterno a vapore	–	1
			Sostituite il filtro del combustibile, benzina (GM) [1]	–	1
	8	Tubi e morsetti del radiatore	Controllare la tenuta e l'usura	–	2
	11	Cuscinetti di supporto della ruota posteriore	Lubrificare	SPL	2
	5	Freno di parcheggio	Controllare la regolazione	–	1
	3	Perni a snodo della spazzola laterale	Lubrificare	SPL	1
400 ore	12	Motore	Pulire o sostituire e regolare le candele	–	1
			Sostituire la valvola di ventilazione del basamento	–	
			Sostituire i filtri del carburante, benzina (FORD)	–	
			Sostituite il filtro del combustibile, GPL (GM) [2]	–	
	8	Sistema di raffreddamento	Sciacquare	WG	1
	4	Cilindro principale del freno	Controllare il livello del liquido	BF	1

Intervallo	Chiave	Descrizione	Procedura	Lubrificante /fluido	Nr. di punti di servizio
800 ore	6	Serbatoio idraulico	Sostituire il tappo di rifornimento	GL	
			Sostituire il filtro di aspirazione	GL	1
			Cambiare il liquido idraulico	HYDO	1
	9	Filtro del liquido idraulico	■ Cambiare l'elemento del filtro	–	1
	12	Motore	Pulire i tubi, flessibili, i tubi ed i raccordi della valvola di ventilazione del basamento	–	1
			Stringere i bulloni del collettore di immissione (FORD)	–	8
			Sostituite il filtro del combustibile, benzina (GM) [2]	–	1
			Controllare la cinghia di distribuzione	–	1
	9	Tubi flessibili idraulici	Controllare per danno o usura	–	45
	11	Motore di propulsione	■ Stringere il dado dell'albero	–	1
	–	Ruota posteriore	■ Stringere i dadi delle ruote	–	1
	16	Batteria	■ Pulire e stringere i collegamenti del cavo della batteria	–	1
1600 ore	14	Cuscinetti della ruota anteriore	Controllare, lubrificare e regolare	SPL	2
	12	Motore	Sostituire la cinghia di distribuzione	–	1

[1] Per macchine con numero di serie 004937–005999
[2] Per macchine con numero di serie dallo 006000 in su

LUBRIFICANTE/LIQUIDO

BF .... Liquido del freno
EO .... Olio per motore, SAE – SG/SH
HYDO . Liquido idraulico della Tennant o altri tipo approvato
SPL ... Lubrificante speciale, Lubriplate EMB (Nr. parte TENNANT 01433–1)
WG ... Antigelo di glicol etilene ed acqua del tipo permanente, –34°C

LUBRIFICAZIONE

MOTORE

Controllate ogni giorno il livello dell'olio nel motore. Sostituite l'olio nel motore ed il filtro dell'olio dopo le prime 50 ore di lavoro e, in seguito, ogni 100 ore di lavoro. Usate olio per motore, 10W30 SAE - SG/SH.

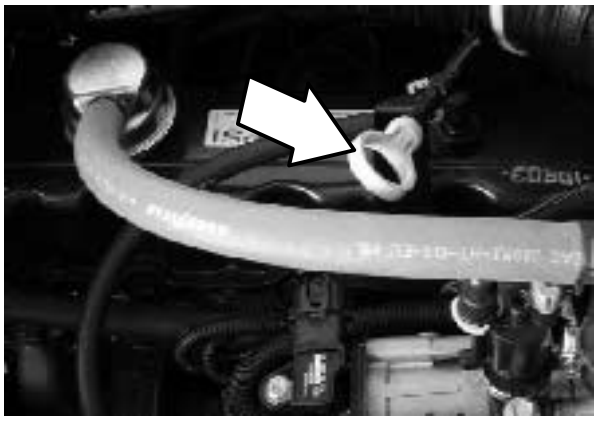

Lo scarico dell'olio si trova sulla coppa dell'olio. Scaricate l'olio quando è caldo.

Riempite il motore con olio fino al livello indicato sull'astina. La capacità di olio per i motori FORD LRG 2.5 è pari a 4,26 litri (4qt.) incluso il filtro dell'olio. La capacità di olio per i motori FORD LRG 2.3 e i motori GM è pari a 4,7 litri (5 qt.) incluso il filtro dell'olio.

SUPPORTO DELLA RUOTA POSTERIORE

Il supporto serve a far ruotare la ruota posteriore. Il supporto ha un ingrassatore a pressione per i cuscinetti. I cuscinetti di supporto devono essere lubrificati ogni 200 ore di lavoro. Usate Lubriplate EMB (Nr. parte TENNANT 01433-1).

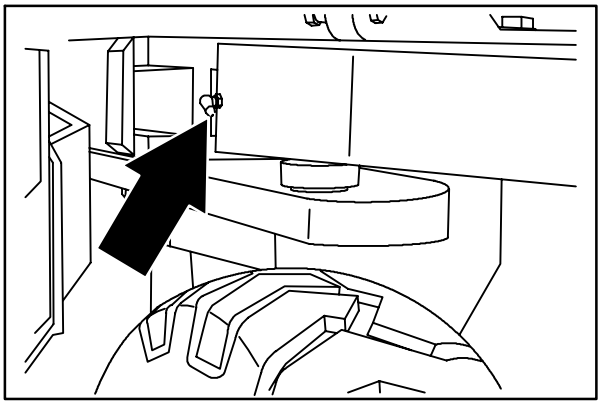

08451

CUSCINETTI DELLA RUOTA ANTERIORE

Controllate i cuscinetti della ruota anteriore per assicuravi che non vi siano danni alle guarnizioni; sostituite la guarnizione e regolatela ogni 1600 ore di lavoro. Usate Lubriplate EMB (Nr. parte TENNANT 01433-1).

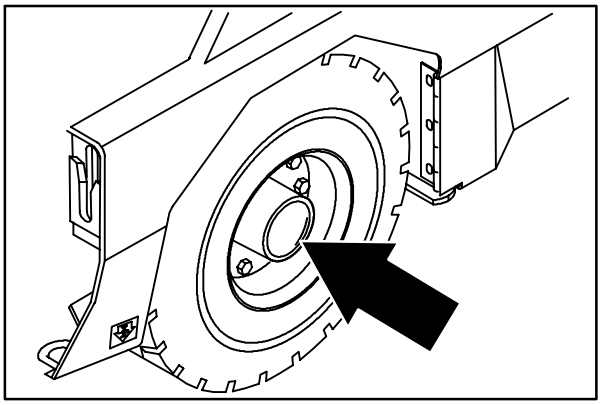

08579

PERNI A SNODO DELLA SPAZZOLA LATERALE

Lubrificate i perni a snodo della spazzola laterale con Lubriplate EMB (nr. di parte TENNANT 01433-1), ogni 200 ore di lavoro.

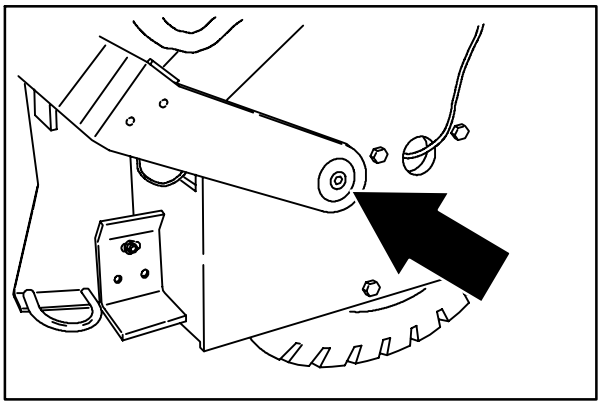

08581

REGOLAZIONE DELLA SPAZZOLA PRINCIPALE

La regolazione della spazzola principale, situata sul lato destro, dispone di un ingrassatore a pressione per la lubrificazione. Lubrificate la regolazione della spazzola principale ogni 50 ore di lavoro con Lubriplate EMB (nr. di parte TENNANT 01433-1).

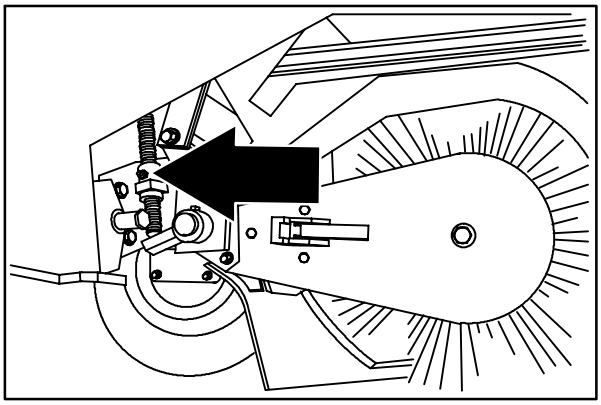

08934

IDRAULICA

SERBATOIO DEL LIQUIDO IDRAULICO

Il serbatoio si trova dietro al sedile dell'operatore.

Montato sulla parte superiore del serbatoio si trova un tappo di rifornimento con sfiato incorporato. Sostituire il tappo ogni 800 ore di lavoro.

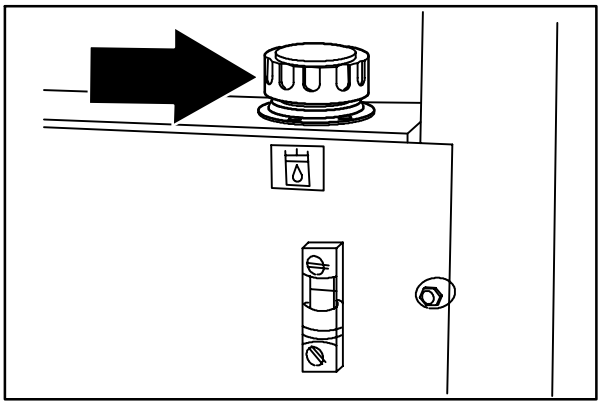

08452

Controllate il livello del liquido idraulico alla temperatura di esercizio ogni 100 ore di lavoro. Assicuratevi che la tramoggia sia abbassata quando controllate il livello del liquido idraulico. Il misuratore è contrassegnato da FULL (PIENO, linea nera) ed ADD (AGGIUNGI, linea rossa), ad indicare il livello del liquido idraulico nel serbatoio.

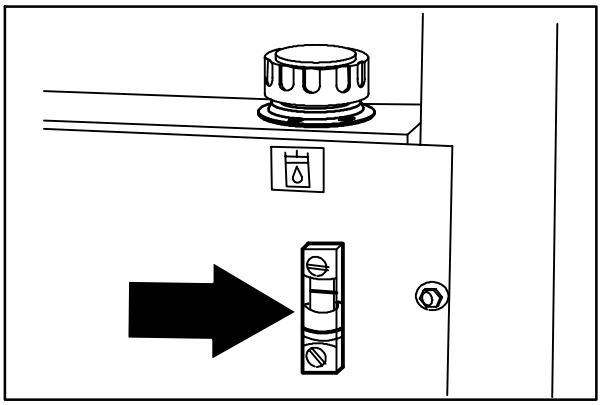

08430

Lubrificate la guarnizione del tappo di riempimento con una pellicola di liquido idraulico prima di riposizionare il tappo sul serbatoio.

> **ATTENZIONE! Non riempite troppo il serbatoio del liquido idraulico e non fate funzionare la macchina con un basso livello di liquido idraulico nel serbatoio. Ne potrebbero derivare dei danni al sistema idraulico.**

Scaricate e riempite di nuovo il serbatoio del liquido idraulico con del liquido nuovo ogni 800 ore di lavoro.

Il filtro del liquido idraulico si trova nello scomparto del motore.

Sostituite l'elemento del filtro ogni 800 ore di lavoro.

Il serbatoio dispone di un'uscita di sfiato incorporata che filtra il liquido idraulico prima che questo entri nel sistema. Sostituite il filtro ogni 800 ore di lavoro.

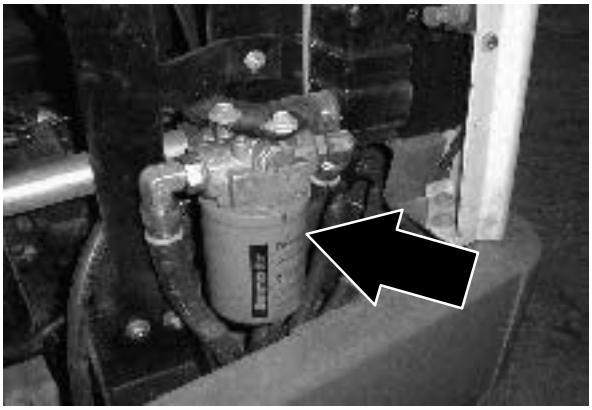

LIQUIDO IDRAULICO

La qualità e la condizione del liquido idraulico svolgono un ruolo molto importante nel corretto funzionamento della macchina. Il liquido idraulico della TENNANT è stato appositamente selezionato per andare incontro ai requisiti delle macchine TENNANT.

I liquidi idraulici TENNANT assicurano maggiore durata dei componenti idraulici. Sono disponibili due liquidi per diverse temperature di esercizio:

Nr parte TENNANT	Temperatura ambiente
65869	al di sopra dei 7°C
65870	al di sotto dei 7°C

Il liquido per una temperatura alta ha una viscosità maggiore e non deve essere usato a basse temperature. Possono conseguirne dei danni alle pompe idrauliche, in seguito ad una lubrificazione incorretta.

Il liquido per una temperatura bassa è un liquido meno viscoso.

Qualora si usi un liquido idraulico diverso, assicuratevi che le specifiche corrispondano alle specifiche del liquido idraulico TENNANT. L'uso di liquidi sostitutivi può provocare un guasto dei componenti idraulici.

Le macchine per il mercato europeo dispongono di liquido idraulico disponibile localmente. Controllate l'etichetta sul serbatoio del livello del liquido idraulico.

ATTENZIONE! I componenti idraulici dipendono dal liquido idraulico per la lubrificazione interna. Il cattivo funzionamento, rapida usura ed eventuali danni possono verificarsi se sporco o particelle contaminanti entrano nel sistema idraulico.

TUBI FLESSIBILI IDRAULICI

Controllate i tubi flessibili idraulici ogni 800 ore di lavoro per assicurarvi che non siano consumati o danneggiati.

La fuoriuscita del liquido ad alta pressione da un foro molto piccolo può essere quasi invisibile e provocare ferite gravi.

Consultare immediatamente un dottore se si ha una ferita in seguito alla fuoriuscita del liquido idraulico. Infezioni o reazioni gravi possono svilupparsi se non si ricevono immediatamente cure mediche appropriate.

PER SICUREZZA: quando si effettua la manutenzione della macchina, fate uso di cartone per localizzare la fuoriuscita del liquido idraulico sotto pressione.

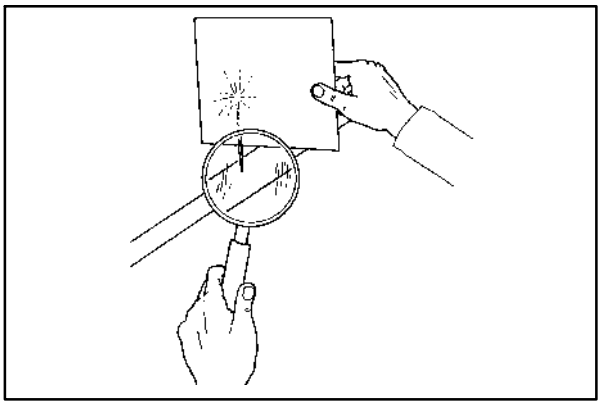

00002

Se scoprite una perdita di liquido, contattate il meccanico/supervisore.

MOTORE DI PROPULSIONE

Stringete il dado dell'albero a 237 Nm ed applicate una coppia di serraggio sufficiente ad allineare il dado a fessura e la fessura dell'albero dopo le prime 50 ore di lavoro e, in seguito, ogni 800 ore.

MOTORE

SISTEMA DI RAFFREDDAMENTO

Controllate il refrigerante del radiatore ogni 100 ore di lavoro. Usate acqua pulita mista ad un antigelo con glicol etilene del tipo permanente per una temperatura di 34°C. Il livello del refrigerante dovrebbe essere fra 25 e 50 mm al di sotto dell'apertura di rifornimento.

PER SICUREZZA: Quando effettuate la manutenzione della macchina, evitate il contatto con il refrigerante del motore caldo.

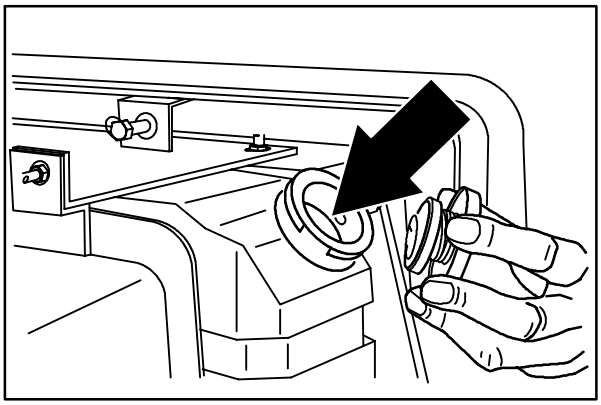

08432

Controllate i tubi ed i morsetti del radiatore ogni 200 ore di lavoro. Se i morsetti sono allentati, stringeteli. Sostituite i morsetti se non rimangono ben avvitati. Sostituite i tubi flessibili se diventano rigidi, gonfi o incrinati.

Ogni 100 ore di lavoro controllate l'esterno del nucleo del radiatore e le alette del refrigerante idraulico per assicurarvi che non vi siano rifiuti. Soffiate via o sciacquate tutta la polvere (che può essersi raccolta sul radiatore) attraverso la griglia e le alette del radiatore, in senso contrario alla direzione normale del flusso. Tenete la griglia ed il refrigerante idraulico aperti per una più facile pulizia. Fate attenzione a non piegare le alette di raffreddamento durante la pulizia. Pulite accuratamente per prevenire che le alette si incrostino di polvere. Pulite il radiatore ed il refrigerante solamente dopo che il radiatore si è raffreddato per evitare che si formino delle incrinature.

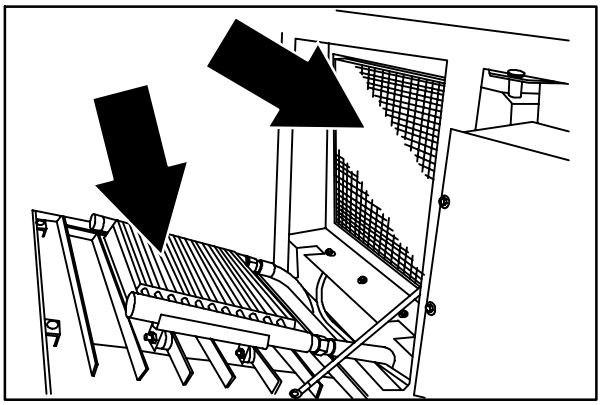

08454

PER SICUREZZA: Quando effettuate la manutenzione, indossate occhiali di protezione e paraorecchi, se fate uso di aria o acqua pressurizzata.

Sciacquate il radiatore ed il sistema di raffreddamento ogni 400 ore di lavoro, con un detergente di pulizia affidabile.

INDICATORE DEL FILTRO DELL'ARIA

L'indicatore del filtro dell'aria indica quando sostituire o pulire l'elemento del filtro dell'aria. Controllate ogni giorno l'indicatore. La linea rossa dell'indicatore si muove man mano che l'elemento del filtro dell'aria si riempie di sporco. Non pulite e non sostituite l'elemento del filtro dell'aria se la linea rossa non ha raggiunto i 5 kPa (20 in H2O) e la finestra "SERVICE WHEN RED" non è completamente rossa. La linea rossa dell'indicatore può tornare ad una lettura più bassa non appena il motore si spegne. La linea rossa ritorna ad una lettura corretta quando il motore gira da alcuni minuti.

Ripristinate l'indicatore del filtro dell'aria premendo il pulsante di ripristino che si trova sul lato dell'indicatore dopo la pulizia o dopo la sostituzione dell'elemento del filtro dell'aria.

FILTRO DELL'ARIA

L'alloggiamento del filtro dell'aria nel motore ha un cappuccio parapolvere ed un elemento filtrante del tipo a cartuccia secca. Svuotare il cappuccio parapolvere ogni giorno. Il filtro dell'aria deve essere sostituito ogni volta che l'elemento filtrante è danneggiato oppure quando l'indicatore accessorio del filtro dell'aria indica un'occlusione. I filtri dell'aria non possono essere puliti.

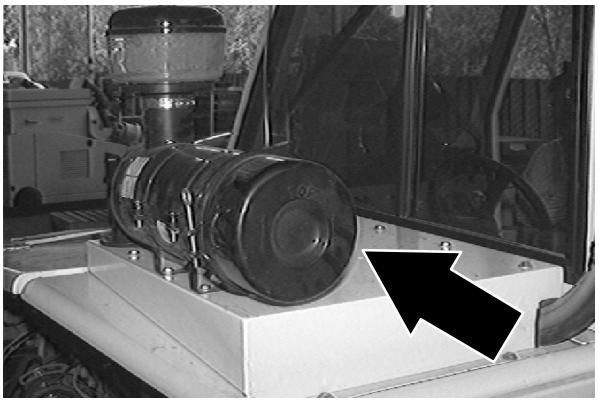

Tutte le macchine dispongono di un elemento di sicurezza per servizio pesante, contenuto dentro l'elemento standard. L'elemento di sicurezza deve essere sostituito, non pulirlo, dopo che l'elemento regolamentare è stato danneggiato o sostituito tre volte.

Installare il cappuccio parapolvere sull'alloggiamento del filtro dell'aria con le frecce rivolte verso l'alto.

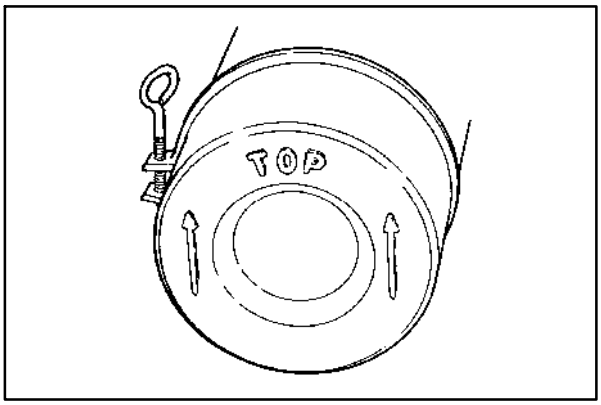

02492

Sostituire l'elemento del filtro dell'aria solo quando l'indicatore indica un'occlusione nel sistema d'immissione. Non togliere l'elemento filtrante dall'alloggiamento a meno che non restringa il flusso d'aria.

FILTRO DEL COMBUSTIBILE (BENZINA)

Il filtro cattura le impurità del carburante. Sui motori FORD il filtro si trova sulla linea del combustibile che va dentro il carburatore. Sui motori GM il filtro si trova sul serbatoio del combustibile.

Sostituite l'elemento del filtro sul motore FORD dopo ogni 400 ore di lavoro.

Sostituite l'elemento del filtro sul motore GM numero di serie 004937-005999 dopo ogni 200 ore di lavoro.

Sostituite l'elemento del filtro sul motore GM numero di serie 006000 dopo ogni 800 ore di lavoro.

FILTRO DEL COMBUSTIBILE (GPL)

Il filtro cattura le impurità del carburante. L'elemento del filtro del combustibile si trova all'interno del blocco combustibile nel convertitore GPL diretto verso il sistema di iniezione elettrico del combustibile.

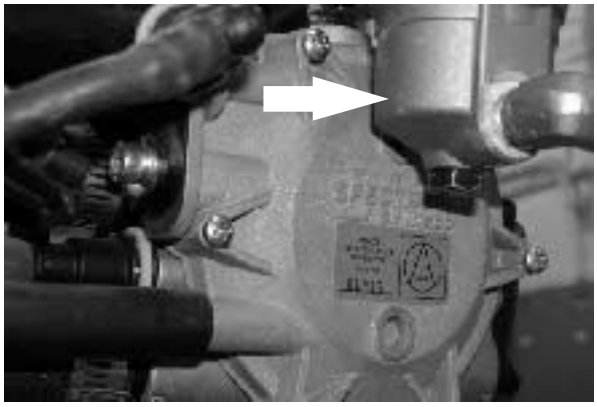

Sostituite l'elemento del filtro sul motore GM numero di serie 006000 dopo ogni 400 ore di lavoro.

INIEZIONE ELETTRONICA DEL COMBUSTIBILE (GM)

Il sistema di iniezione elettronica del combustibile non richiede una manutenzione regolare.

Sostituite gli elementi dei filtri ogni 400 ore di lavoro.

CANDELE

Sostituite o pulite e regolate l'intervallo delle candele ogni 400 ore di lavoro.+

L'intervallo corretto delle candele per i motori FORD e GM è di 1 mm.

SISTEMA DI VENTILAZIONE DEL BASAMENTO

Sostituite la valvola di ventilazione del basamento ogni 400 ore di lavoro. Pulite i tubi flessibili, i tubi ed i raccordi di ventilazione del basamento ogni 800 ore di lavoro.

COLLETTORE D'IMMISSIONE (FORD)

Stringete i bulloni o i dadi del collettore d'immissione, ogni 800 ore di lavoro, con una sequenza a due fasi. Stringete i bulloni o i dati M8 a 7/9.5 Nm nella prima fase ed a 19/28.5 Nm nella seconda fase di serraggio.

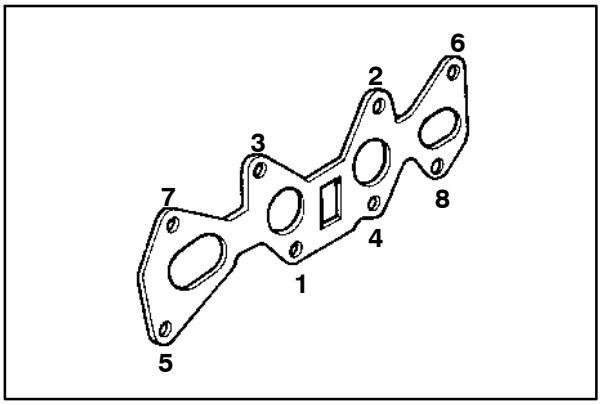

06805

CINGHIA DI DISTRIBUZIONE

Controllate la cinghia di distribuzione del motore ogni 800 ore di lavoro e sostituitela ogni 1600 ore di lavoro.

BATTERIA

La batteria presente nella macchina richiede una manutenzione minima. Non aggiungete acqua alla batteria e non togliete i tappi dallo sfiato della batteria.

La batteria si trova nella parte anteriore sinistra del vano motore.

Dopo le prime 50 ore di lavoro e, in seguito, ogni 800 ore, pulite e stringete i collegamenti della batteria.

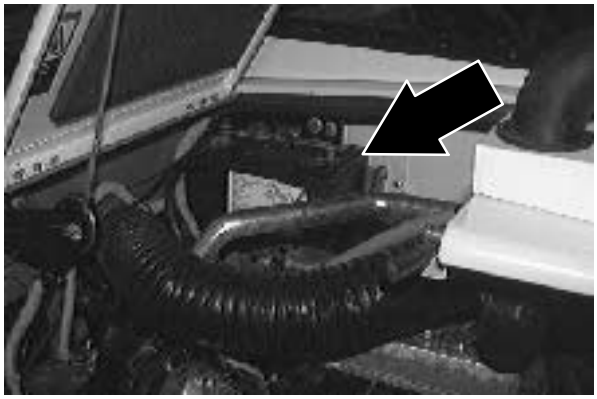

CATENE E CINGHIE

CINGHIA DEL MOTORE

La cinghia della ventola del motore viene controllata dalla puleggia dell'albero a gomiti del motore ed aziona la puleggia dell'alternatore. La tensione corretta della cinghia è 13 mm da una forza di 4/5 kg sul punto centrale della larghezza massima della cinghia.

Controllate e regolate la tensione della cinghia ogni 100 ore di lavoro.

ATTENZIONE: Cinghie e ventola in movimento. Tenetevi lontani.

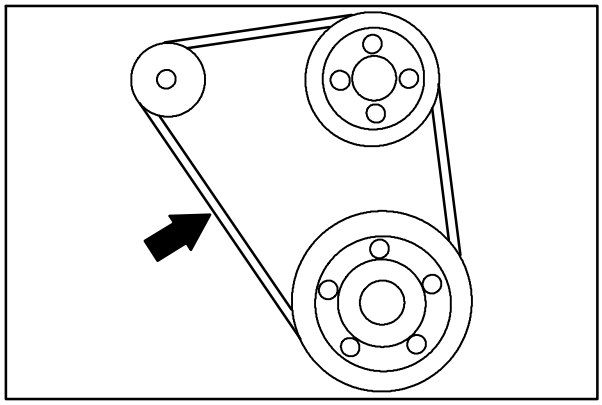

08935

CATENA STATICA DI MESSA A TERRA

La catena statica di messa a terra previene l'accumulo di elettricità statica nella macchina. La catena è attaccata alla machina da un bullone di ritegno della bandella posteriore della spazzola principale.

Assicuratevi che la catena tocchi sempre il pavimento.

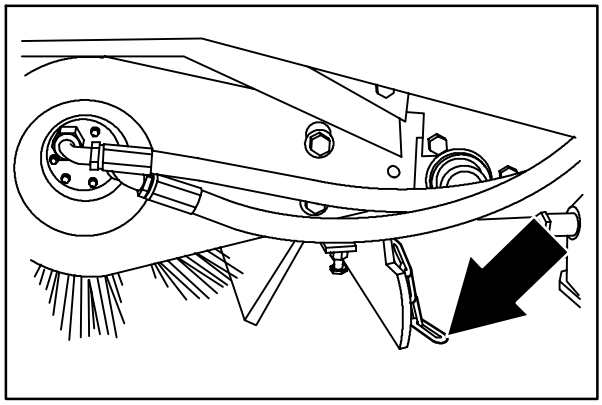

08449

CINGHIA DELL'IMPIANTO DI ARIA CONDIZIONATA (ACCESSORIO)

La cinghia dell'impianto di aria condizionata aziona il compressore. La deflessione della cinghia deve essere 4/7 mm quando una forza di viene applicata sul punto centrale della cinghia stessa.

Controllate e regolate la tensione della cinghia ogni 100 ore di lavoro

ATTENZIONE: Cinghia in movimento. Tenetevi lontani.

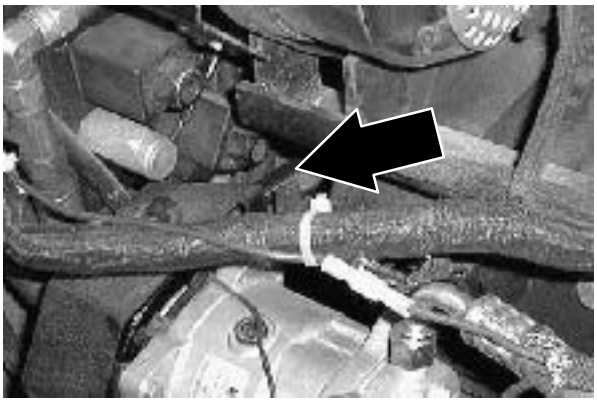

FILTRO DELL'IMPIANTO DI ARIA CONDIZIONATA (ACCESSORIO)

Il filtro dell'impianto di aria condizionata deve essere controllato e pulito secondo le istruzioni di pulizia sul lato del filtro, ogni 100 ore di lavoro.

NOTA: in caso di aree con molta polvere, pulite o sostituite il filtro ogni volta che è necessario.

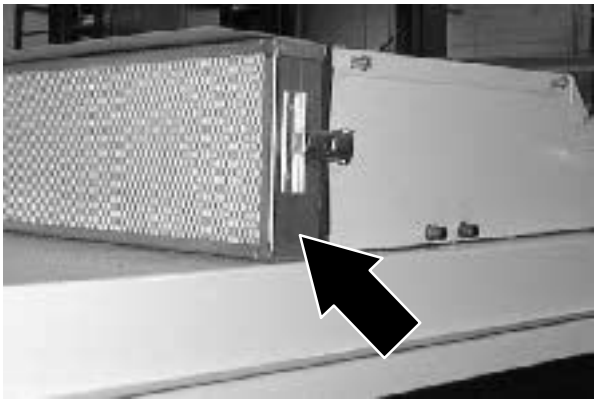

TRAMOGGIA DEI RIFIUTI

FILTRO PARAPOLVERE DELLA TRAMOGGIA

Il filtro parapolvere filtra l'aria aspirata dalla tramoggia. Il filtro dispone di uno scuotitore per rimuovere le particelle di polvere accumulata. Premete l'interruttore per scuotere il filtro parapolvere della tramoggia.

Scuotete il filtro parapolvere prima di scaricare la tramoggia ed alla fine di ogni turno di lavoro. Evitate di scuotere i filtri mentre la tramoggia si trova all'esterno. Controllate e pulite i filtri parapolvere ogni 50 ore di lavoro Delle condizioni con molta polvere possono richiedere una pulizia più frequente dei filtri parapolvere.

Per pulire il filtro parapolvere, usate uno dei seguenti metodi:

- SCUOTERE – Premete l'interruttore apposito.
- ARIA – Soffiate aria compressa attraverso il filtro parapolvere dall'interno. Quest'operazione può essere compiuta con il filtro parapolvere nella macchina; oppure per una pulizia più efficiente rimuovete il filtro dalla macchina ed il telo prefiltrante dal filtro. Indossate sempre occhiali di protezione quando usate aria compressa.

  PER SICUREZZA: Quando effettuate la manutenzione, indossate occhiali di protezione e paraorecchi, se fate uso di aria o acqua pressurizzata.

- ACQUA – Rimuovete il telo prefiltrante dal filtro. Lavate il telo prefiltrante in una leggera soluzione di acqua e detergente. Sciacquate il telo prefiltrante fino a che non è pulito. Asciugatelo all'aria; non usate aria compressa. **NON** lavare MAI l'elemento del filtro con l'acqua.

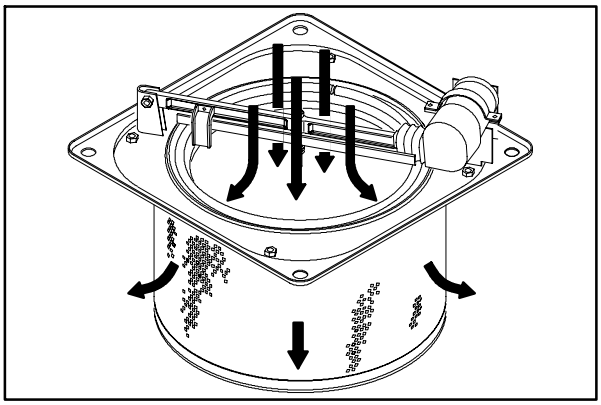

08594

PER TOGLIERE O SOSTITUIRE IL FILTRO PARAPOLVERE DELLA TRAMOGGIA

1. Spegnete la macchina e tirate il freno di parcheggio.

   PER SICUREZZA: prima di lasciare la macchina o di effettuarne la manutenzione, fermatevi su una superficie piana, tirate il freno di parcheggio, spegnete la macchina e togliete la chiave.

2. Aprite il coperchio della tramoggia.
3. Scollegate i collegamenti del motore dello scuotitore.

4. Togliete le quattro viti di ritegno dal telaio dello scuotitore del filtro.

5. Estraete il telaio dello scuotitore del filtro dalla tramoggia.

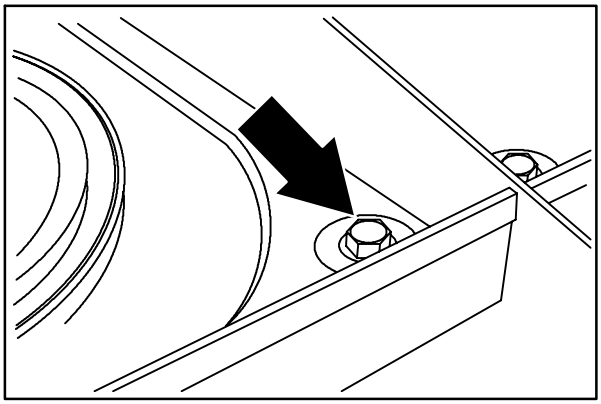

08591

6. Girate con cautela il telaio dello scuotitore e l'elemento.

7. Allentate le quattro viti di ritegno dal telaio dello scuotitore.

8. Togliete l'anello di ritegno dal telaio dello scuotitore del filtro. Togliete il filtro.

9. Assicuratevi che il telo prefiltrante sia ben avvolto e fissato intorno al nuovo elemento del filtro. Ponete il nuovo filtro sul telaio dello scuotitore del filtro.

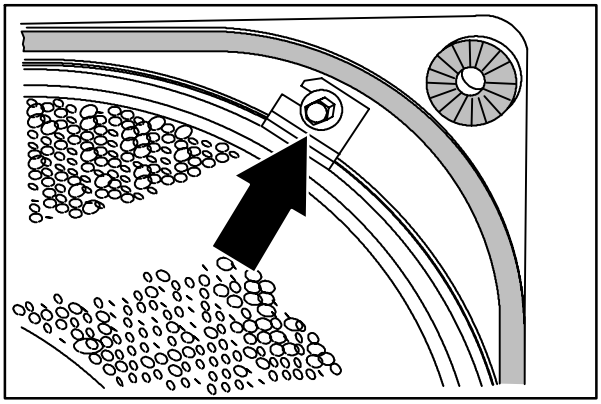

08592

10. Ponete l'anello di ritegno sopra il filtro. Assicuratevi che l'anello di ritegno sia ben fissato entro il bordo dell'elemento del filtro. Allineate le fessure dell'anello di ritegno con le fessure delle viti di ritegno.

11. Montate il tutto facendo uso delle viti di ritegno.

12. Controllate la guarnizione sul telaio dello scuotitore per assicurarvi che non sia danneggiata. Assicuratevi che gli isolatori di vibrazione siano montati su tutti e quattro gli angoli del telaio dello scuotitore del filtro.

13. Mettete il filtro ed il telaio dello scuotitore nella tramoggia.

14. Installate le quattro viti di ritegno e stringetele.

15. Collegate i collegamenti del motore dello scuotitore.

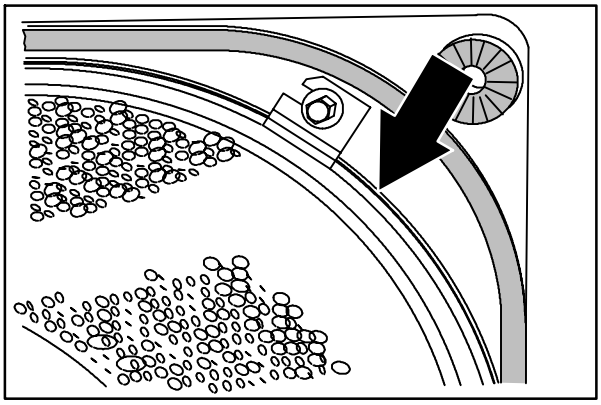

08593

THERMO-SENTRY

La Thermo Sentry rileva la temperatura dell'aria aspirata dalla tramoggia. Se nella tramoggia si sviluppa un incendio, la Thermo Sentry ferma la ventola di aspirazione ed interrompe il flusso dell'aria. La Thermo Sentry si trova sulla sede della ventola di aspirazione.

Ripristinate la Thermo Sentry premendo il pulsante apposito.

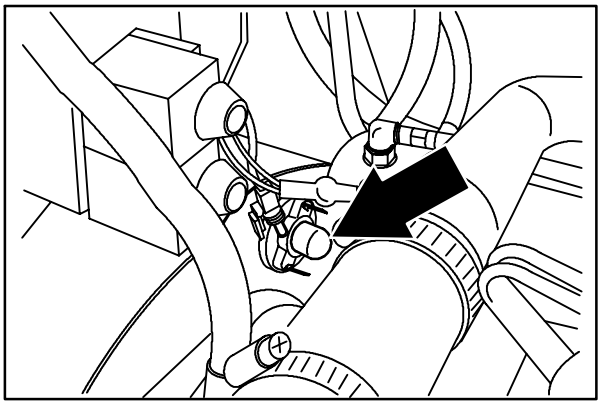

08928

SPAZZOLE

SPAZZOLA PRINCIPALE

La spazzola principale è cilindrica ed attraversa la larghezza della macchina, spazzando i rifiuti nella tramoggia.

Controllate la spazzola ogni giorno per accertarvi che non sia danneggiata o consumata. Togliete fili o stringhe impigliati nella spazzola principale, nel mozzo di trasmissione o nel mozzo di rinvio.

Controllate la forma della spazzola principale ogni giorno. La forma dovrebbe essere larga 50-65 mm. Regolate la forma della spazzola principale ruotando la manopola della pressione che si trova vicino al sedile dell'operatore.

Ruotate le estremità della spazzola principale ogni 50 ore di lavoro per massima durata ed ottimi risultati di spazzamento.

Sostituite la spazzola principale quando le setole rimaste misurano 30 mm di lunghezza.

SOSTITUZIONE DELLA SPAZZOLA PRINCIPALE

1. Spegnete la macchina e tirate il freno di parcheggio.

   PER SICUREZZA: prima di lasciare la macchina o di effettuarne la manutenzione, fermatevi su una superficie piana, tirate il freno di parcheggio, spegnete la macchina e togliete la chiave.

2. Sollevate la spazzola principale.

3. Aprite lo sportello di accesso a destra della spazzola principale.

4. Sbloccate e togliete la piastra di rinvio della spazzola.

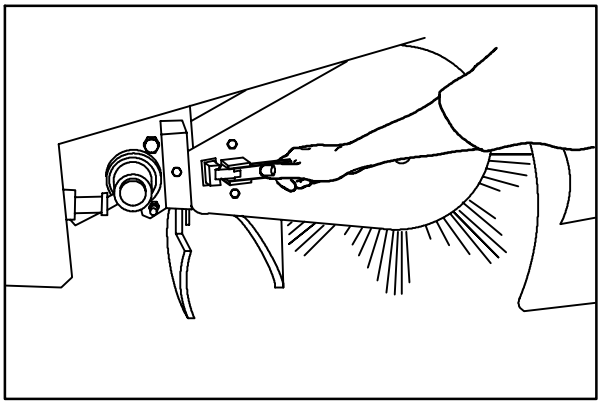

08487

5. Afferrate la spazzola principale, estraete la spina di trasmissione dallo scomparto della spazzola principale.

6. Ponete sul pavimento, vicino allo sportello di accesso, la spazzola principale nuova o quella a cui avete fatto ruotare le estremità.

7. Fate scivolare la spazzola principale sulla spina della trasmissione. Ruotate la spazzola fino a che non blocca la spina di trasmissione e spingetela completamente sulla spina.

8. Fate scivolare la spina della piastra di rinvio sulla spazzola principale.

9. Bloccate la piastra di rinvio sul telaio della macchina.

10. Chiudete lo sportello di accesso a destra della spazzola principale.

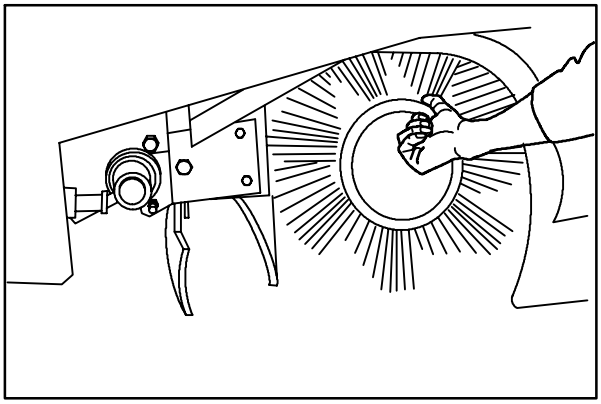

08488

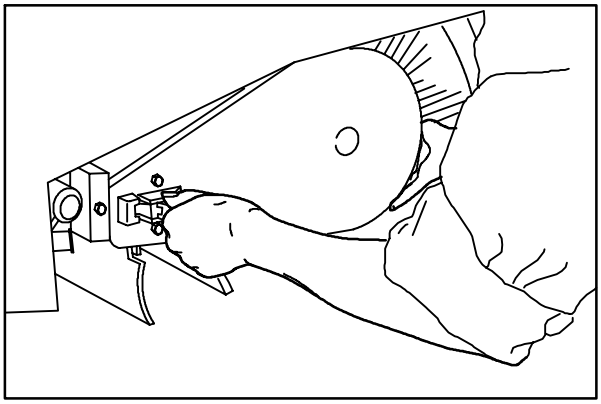

08489

CONTROLLO E REGOLAZIONE DELLA FORMA DELLA SPAZZOLA PRINCIPALE

1. Applicate del gesso, o altro materiale che non si toglie facilmente, su una sezione liscia e piana del pavimento.

2. Sollevate la spazzola laterale e quella principale e posizionate la spazzola principale sull'area coperta di gesso.

3. Avviate la spazzola principale.

4. Abbassate la spazzola principale per 15/20 tenendo un piede sui freni per evitare che la macchina si muova. In tal modo si abbassa la spazzola principale rotante.

NOTA: se il gesso o dell'altro materiale non è disponibile, fate girare le spazzole sul pavimento per due minuti. Sul pavimento rimane un segno della pulizia.

5. Sollevate la spazzola principale.

6. Fermate la spazzola principale.

7. Allontanate la macchina dall'area del test.

8. Osservate la larghezza della forma della spazzola. La forma dovrebbe essere larga 65/75 mm.

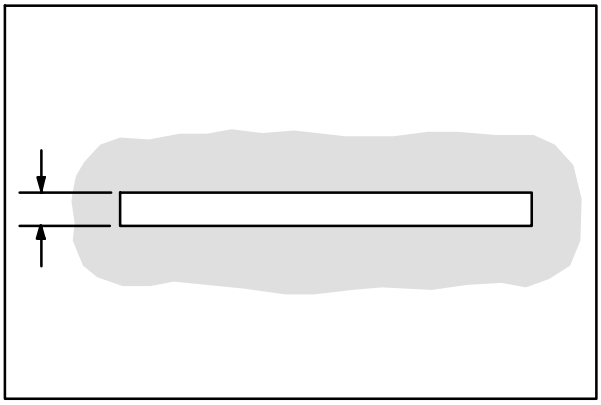

00582

9. Per aumentare la larghezza della forma, ruotate la manopola della pressione verso il basso in senso antiorario.

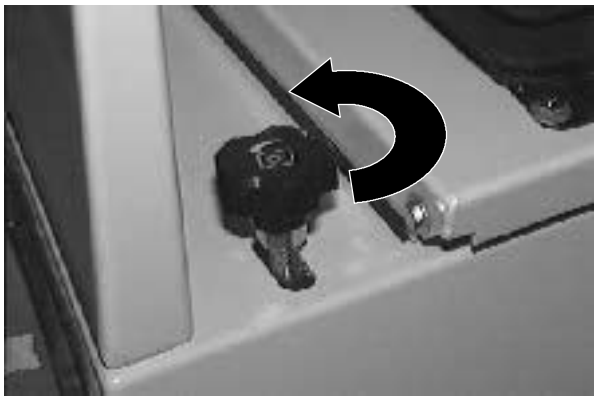

Per ridurre la larghezza della forma, ruotate la manopola della pressione verso il basso in senso orario.

Se la spazzola principale ha una forma conica, di più di 15 mm su un lato rispetto all'altro, regolate la forma sull'estremità della trasmissione della spazzola.

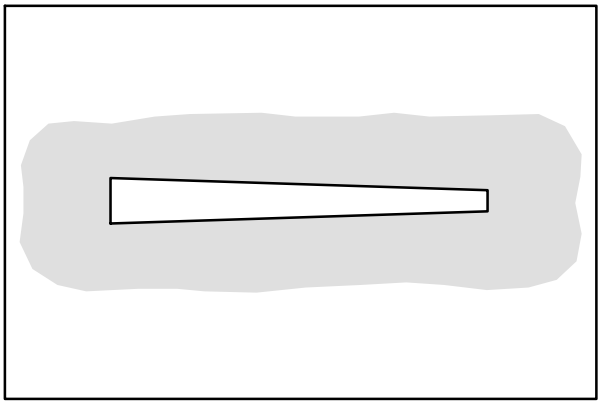

00601

A. Allentate i bulloni di montaggio della piastra dell'estremità della trasmissione.

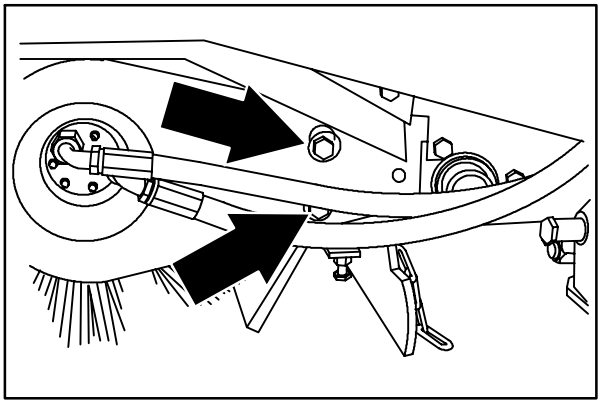

08450

B. Ruotate il dato di regolazione della forma in senso antiorario per aumentare la larghezza della forma sull'estremità della trasmissione ed in senso orario per ridurre la larghezza della forma sull'estremità della trasmissione. Stringete i bulloni di montaggio della piastra dell'estremità della trasmissione.

C. Controllate di nuovo la forma della spazzola e regolatela di nuovo, se necessario. Poi, regolate la larghezza della forma della spazzola principale.

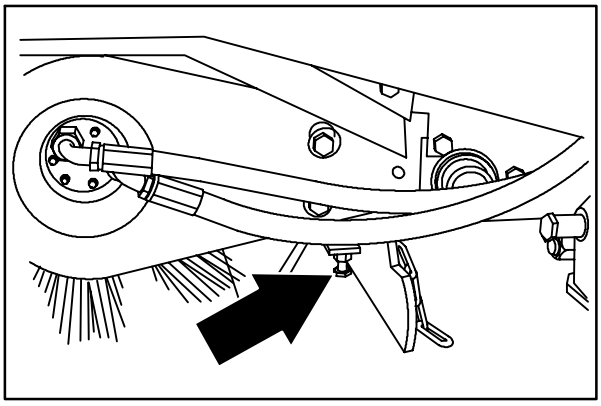

08490

SPAZZOLA LATERALE

La spazzola laterale spazza i rifiuti lungo i bordi, nel percorso della spazzola principale.

Controllate la spazzola ogni giorno per accertarvi che non sia danneggiata o consumata. Togliete fili o stringhe impigliati nella spazzola laterale, nel mozzo di trasmissione o nel mozzo di rinvio.

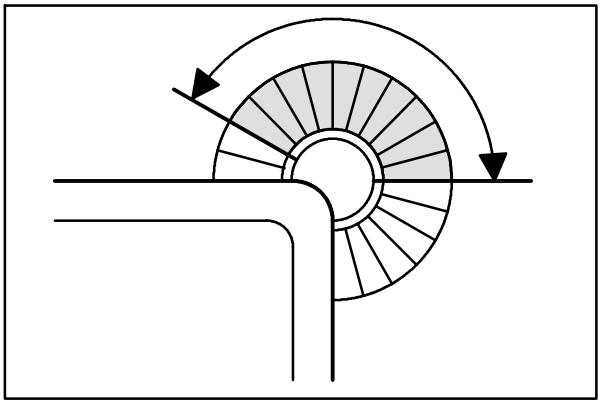

350327

Controllare ogni giorno la forma della spazzola laterale. Le setole devono essere a contatto del pavimento nella posizione ”ore 10-ore 3” quando la spazzola è in movimento. Regolare la manopola della pressione verso il basso della spazzola laterale. Ruotare la manopola in senso antiorario per aumentare il contatto della spazzola con la superficie da pulire ed in senso orario per ridurre il contatto della spazzola con la superficie da pulire.

La spazzola laterale deve essere sostituita quando non spazza più in modo efficace. Sostituite la spazzola principale quando le setole rimaste misurano 50 mm di lunghezza. Potete sostituire la spazzola prima se questa viene usata per spazzare rifiuti leggeri o se le setole si consumano rapidamente perché vengono spazzati rifiuti pesanti.

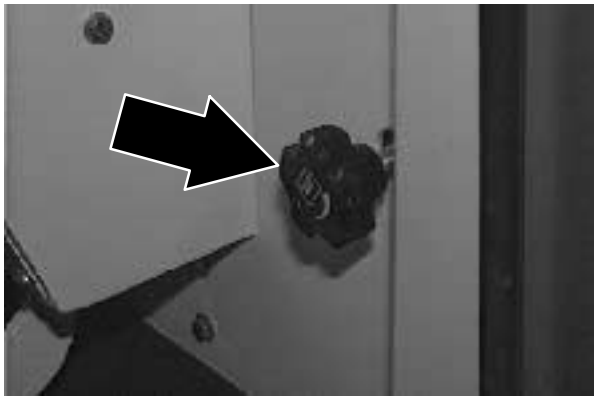

SOSTITUZIONE DELLA SPAZZOLA LATERALE

1. Svuotate la tramoggia dei rifiuti.
2. Tirate il freno di parcheggio.
3. Sollevate la tramoggia.
4. Spegnete il motore.

   PER SICUREZZA: prima di lasciare la macchina o di effettuarne la manutenzione, fermatevi su una superficie piana, tirate il freno di parcheggio, spegnete la macchina e togliete la chiave.

5. Togliete il perno di ritegno della spazzola laterale dall’albero di trasmissione.
6. Fate scivolare la spazzola laterale dall’albero di trasmissione.

NOTA: togliete il mozzo di trasmissione e, se necessario, ponetelo sulla nuova spazzola.

7. Fate scivolare la spazzola laterale sull’albero di trasmissione.
8. Inserite il perno di ritegno della spazzola laterale attraverso il mozzo e l’albero e fissatelo.

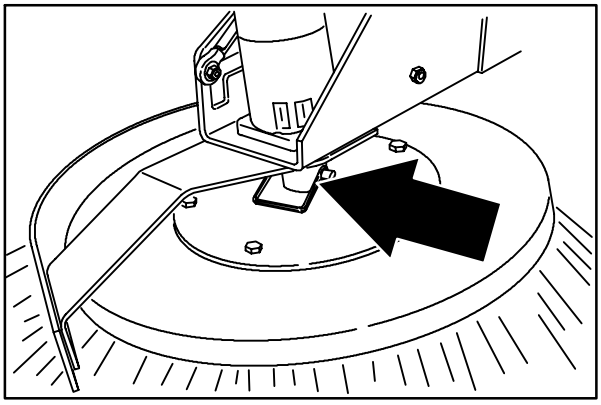

08466

9. Sbloccate la barra di supporto ed abbassate la tramoggia.

10. Regolate la forma della spazzola laterale con la manopola apposita per la pressione verso il basso.

BANDELLE E GUARNIZIONI

BANDELLE DELLA TRAMOGGIA

Le bandelle della tramoggia si trovano sulla parte posteriore, in basso, della tramoggia. Le bandelle si muovono sopra i rifiuti e li inviano nella tramoggia. La bandella superiore è segmentata.

Controllate ogni giorno le bandelle della tramoggia per assicurarvi che non siano danneggiate o consumate.

Sostituite le bandelle della tramoggia quando non toccano più il pavimento.

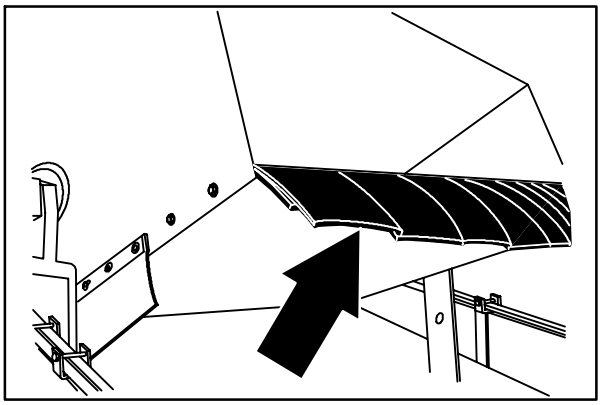

08491

BANDELLE DELLO SCOMPARTO DELLA SPAZZOLA

Le bandelle dello scomparto della spazzola si trovano sulla parte inferiore di ognuno dei due sportelli della spazzola principale ed intorno alle estremità della spazzola, sul telaio principale. La bandella interna dello sportello deve toccare il pavimento, mentre quella esterna deve distare dal pavimento di 3/5 mm.

Controllate ogni giorno le bandelle della tramoggia per assicurarvi che non siano danneggiate o consumate.

NOTA: le bandelle dello sportello della spazzola hanno delle fessure scanalate per poter regolare la distanza dal suolo. Per effettuare una corretta regolazione chiudete lo sportello.

NOTA: La pressione delle gomme influisce sulla distanza fra le bandelle ed il pavimento.

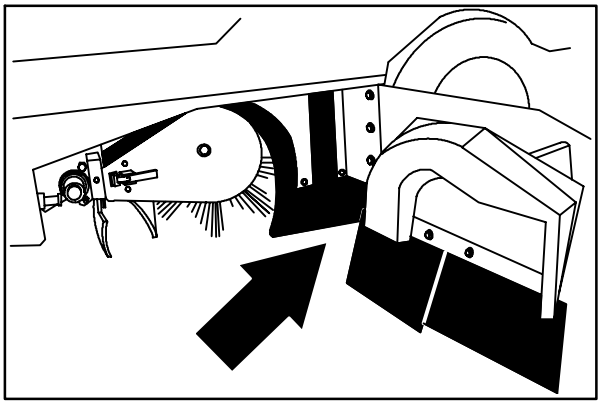

08493

BANDELLE POSTERIORI

Le due bandelle posteriori si trovano sul retro, in basso, sullo scomparto della spazzola principale. La bandella verticale deve distare dal suolo al massimo 20 mm in condizioni di molta polvere, altrimenti deve toccare il pavimento. La bandella di ricircolazione si regola automaticamente.

Controllate ogni giorno le bandelle della tramoggia per assicurarvi che non siano danneggiate o consumate.

NOTA: la pressione delle gomme influisce sulla distanza fra le bandelle ed il pavimento.

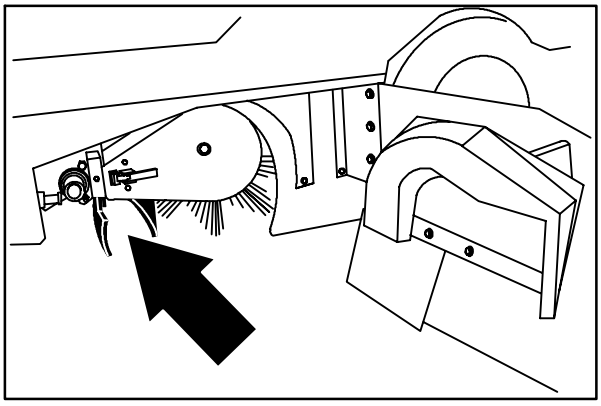

08494

GUARNIZIONI DELLO SPORTELLO DELLA SPAZZOLA

Le guarnizioni si trovano su entrambi gli sportelli della spazzola principale, in corrispondenza del telaio principale.

Controllate le bandelle della tramoggia per assicurarvi che non siano danneggiate o consumate ogni 100 ore di lavoro.

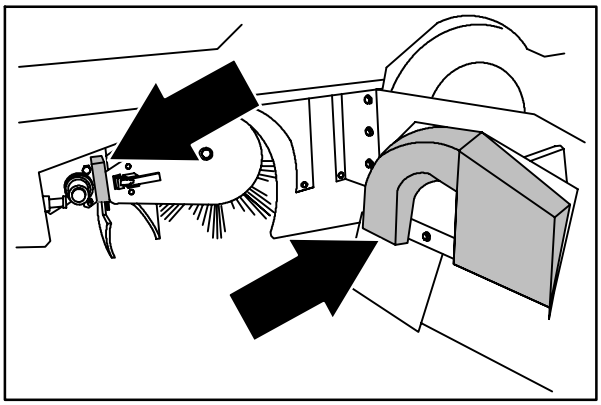

08495

GUARNIZIONI DELLA TRAMOGGIA

Le guarnizioni della tramoggia si trovano sulle parti superiore e laterale del telaio della macchina, a contatto con la tramoggia.

Controllate le guarnizioni della tramoggia per assicurarvi che non siano danneggiate o consumate ogni 100 ore di lavoro.

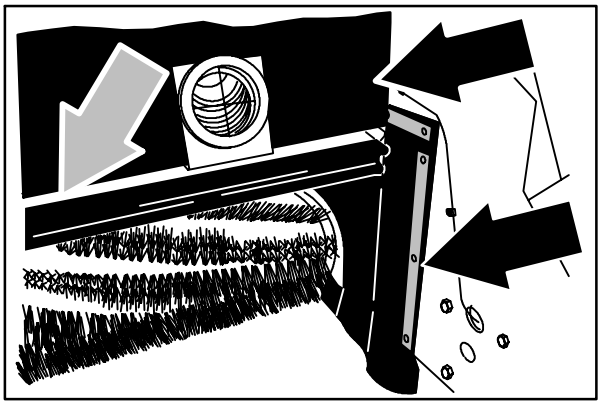

08496

GUARNIZIONI DELLO SPORTELLO DELLA TRAMOGGIA

Le guarnizioni si trovano sullo sportello della tramoggia. Chiudono ermeticamente la tramoggia quando lo sportello è chiuso.

Controllate le guarnizioni della tramoggia per assicurarvi che non siano danneggiate o consumate ogni 100 ore di lavoro.

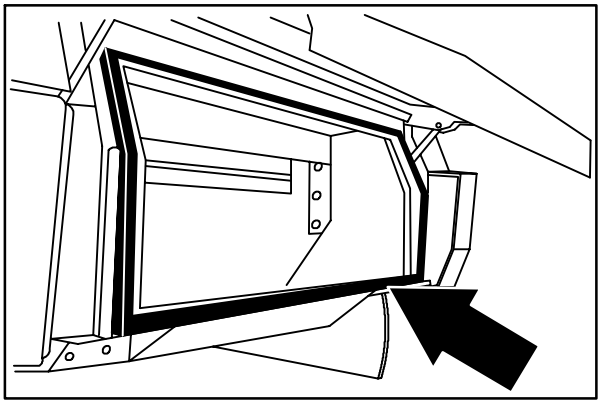

08497

BANDELLA LATERALE DELLA TRAMOGGIA

La bandella laterale della tramoggia si trova sul lato sinistro dell'operatore.

Controllate ogni giorno la bandella laterale della tramoggia per assicurarvi che non sia danneggiata o consumata.

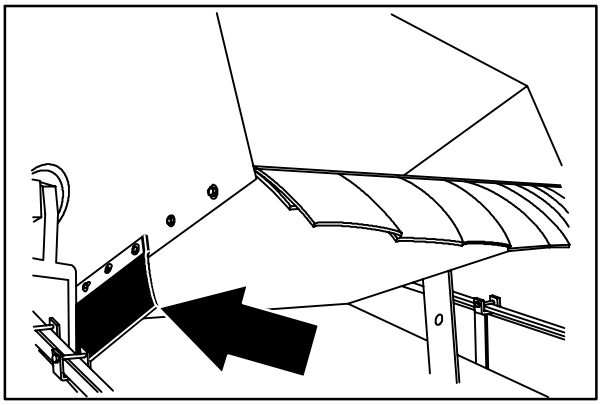

08492

GUARNIZIONE PARAPOLVERE DELLA TRAMOGGIA

La guarnizione si trova dentro la tramoggia. Sigilla lo scomparto del filtro della tramoggia.

Controllate la guarnizione per assicurarvi che non sia danneggiata o consumata ogni 100 ore di lavoro.

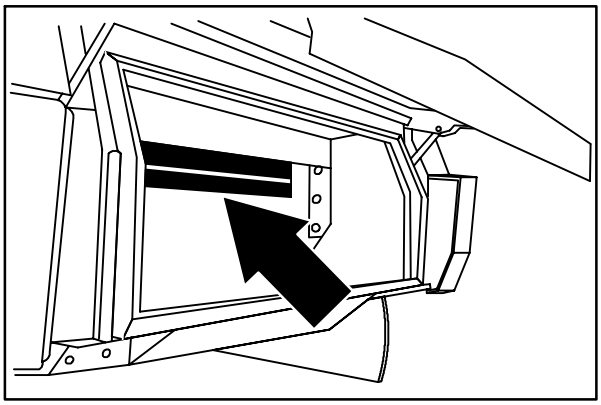

08498

GUARNIZIONE DEL COPERCHIO DELLA TRAMOGGIA

Le guarnizioni del coperchio della tramoggia si trovano all'interno del coperchio. Sigillano lo scomparto del filtro della tramoggia.

Controllate la guarnizione per assicurarvi che non sia danneggiata o consumata ogni 100 ore di lavoro.

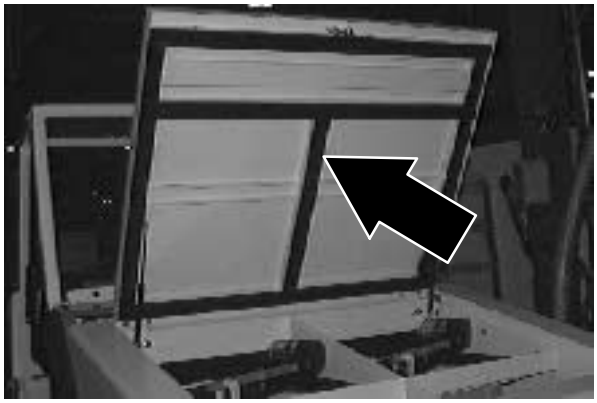

GUARNIZIONE DELLA VENTOLA DI ASPIRAZIONE DELLA TRAMOGGIA

La guarnizione si trova sulla forcella di immissione della ventola di aspirazione.

Controllate la guarnizione per assicurarvi che non sia danneggiata o consumata ogni 100 ore di lavoro.

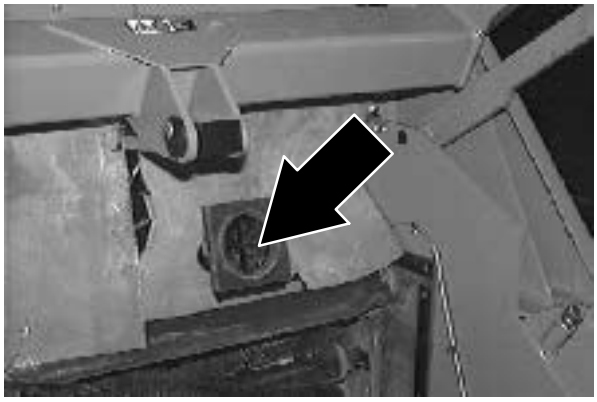

FRENI E PNEUMATICI

FRENI DI SERVIZIO

I freni idraulici di servizio si trovano sulle ruote anteriori.

Il cilindro principale si trova sulla paratia parafiamma.

Controllate il livello del liquido idraulico nel cilindro principale ogni 400 ore di lavoro.

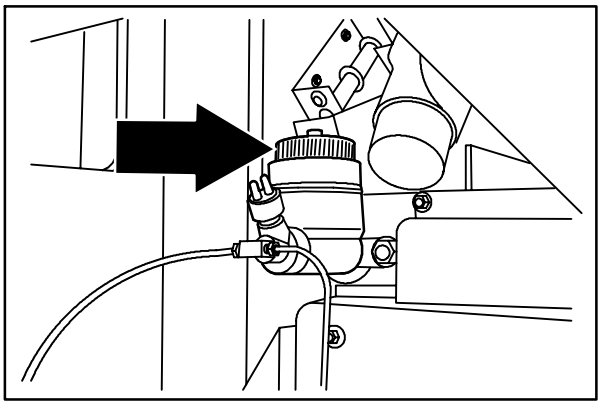

08501

FRENO DI PARCHEGGIO

Regolate il freno di parcheggio quando diventa troppo morbido da innestare, quando la macchina continua ad avanzare dopo averlo innestato, ed ogni 200 ore di lavoro.

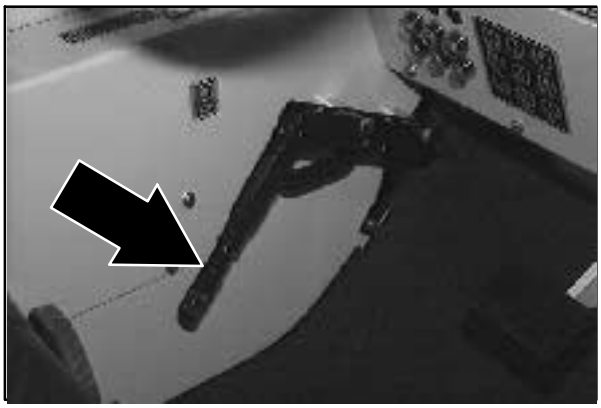

PNEUMATICI

Le gomme standard della macchina sono pneumatici.

Controllate la pressione dei pneumatici ogni 100 ore di lavoro. La pressione corretta è 690 – 758 kPa.

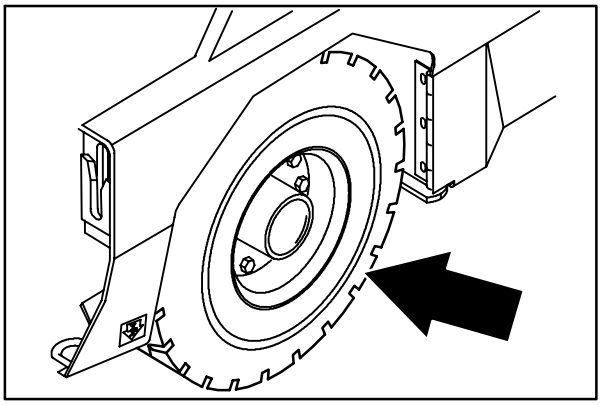

08575

RUOTA ANTERIORE

Avvitate i dadi della ruota anteriore secondo lo schema mostrato ad una coppia di 163 – 176 Nm dopo le prime 50 ore di utilizzo e successivamente dopo ogni 800 ore di lavoro.

RUOTA POSTERIORE

Avvitate i dadi della ruota posteriore secondo lo schema mostrato ad una coppia di 163 – 176 Nm dopo le prime 50 ore di utilizzo e successivamente dopo ogni 800 ore di lavoro.

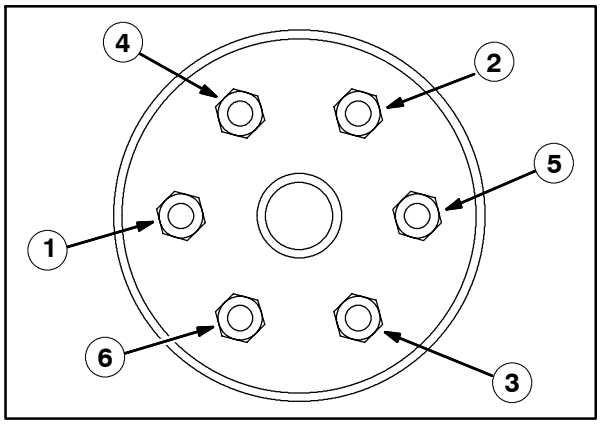

SPINTA, TRAINO E TRASPORTO DELLA MACCHINA

SPINGERE O TRAINARE LA MACCHINA

Se la macchina è spenta, può essere spinta sulla parte anteriore o posteriore, ma può essere trainata solamente sulla parte anteriore.

La pompa di propulsione ha una valvola di bipasso, per prevenire danni al sistema idraulico quando la macchina viene trainata o spinta. La valvola consente di muovere una macchina spenta per una distanza molto breve e ad una velocità che non supera gli 1,6 km all'ora. La macchina NON deve essere spinta o trainata per una lunga distanza o ad alta velocità.

ATTENZIONE! Non spingete o trainate la macchina per una lunga distanza e senza usare la valvola di bipasso, altrimenti il sistema idraulico della macchina potrebbe danneggiarsi.

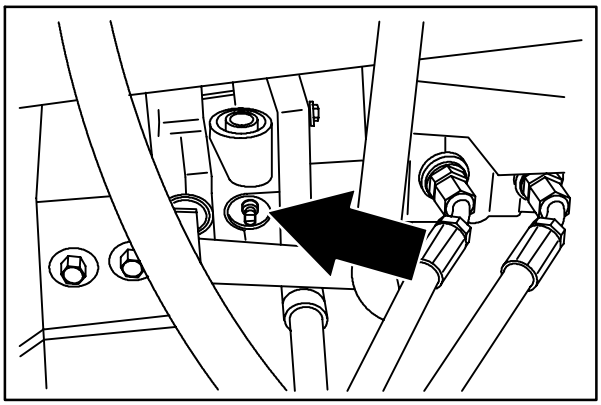

08576

Ruotate la valvola di bipasso di 90° dalla posizione normale, prima di spingere o trainare la macchina. Nell'illustrazione viene raffigurata la valvola di bipasso nella posizione di spinta o di traino.

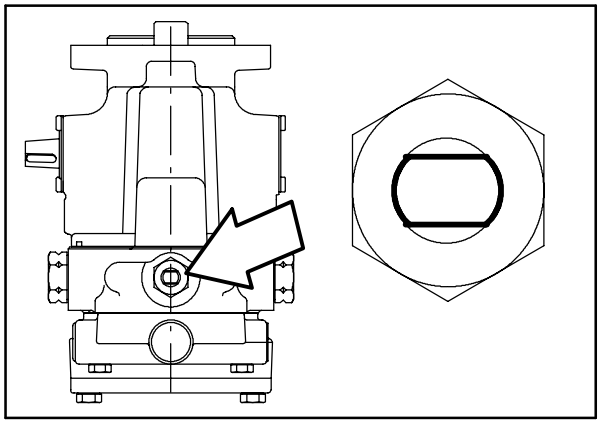

TRASPORTO DELLA MACCHINA

1. Posizionate il retro della macchina sul bordo di carico dell'autocarro o del rimorchio.

   PER SICUREZZA: Utilizzate un montacarichi o un cric che sostengano il peso della macchina.

NOTA: Prima di trasportare la macchina, svuotate la tramoggia.

2. Se la superficie di carico non è normale o è più alta di 380 mm da terra, utilizzate un verricello per caricare la macchina.

   Se la superficie è orizzontale E dista 380 mm o meno da terra, la macchina può essere guidata sull'autocarro o sul rimorchio.

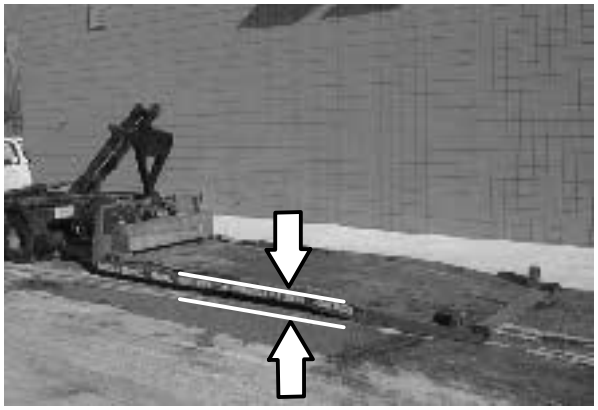

3. Per caricare la macchina sull'autocarro o il rimorchio con il verricello, attaccate le catene del verricello sulle imbracature posteriori.

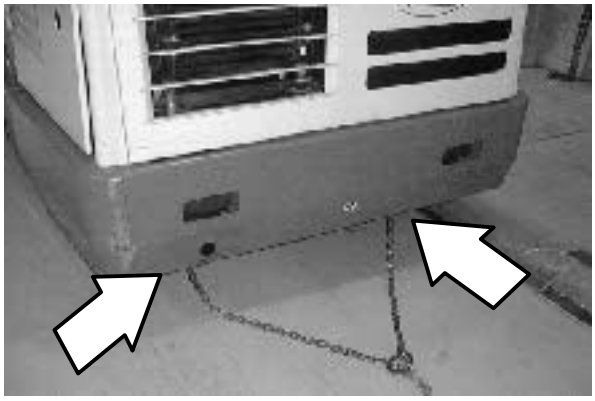

   I punti d'imbracatura posteriori sono attraverso la sezione ad U del telaio principale, sotto i paraurti laterali, verso il retro della macchina.

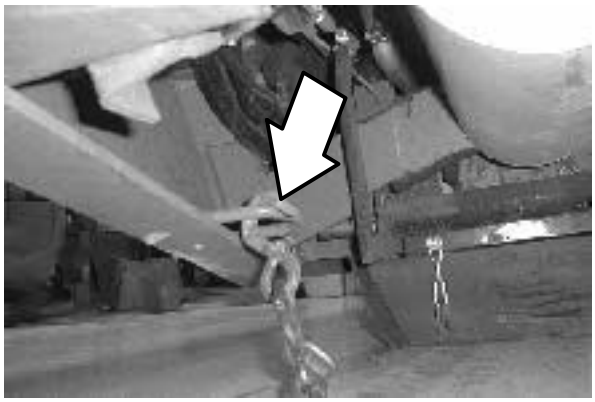

4. Ruotate la valvola di bipasso di 90° dalla posizione normale prima di caricare la macchina sull'autocarro o il rimorchio con il verricello. Cfr. PER SPINGERE O TRAINARE LA MACCHINA nel presente manuale. Assicuratevi che la macchina sia centrata.

   PER SICUREZZA: Quando si carica la macchina sull'autocarro o sul rimorchio, utilizzate il verricello. Non guidate la macchina sull'autocarro o il rimorchio a meno che la superficie di carico non sia orizzontale E disti 380 mm o meno dal suolo.

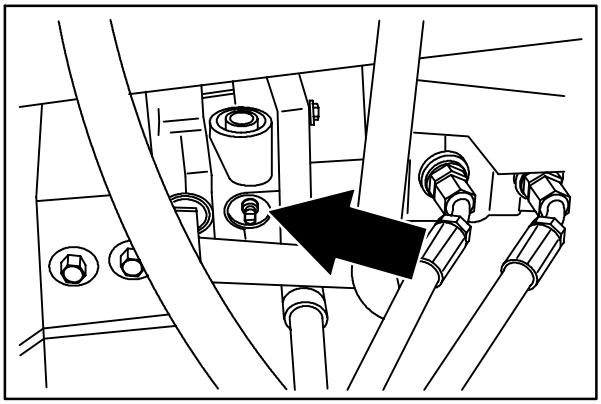

08576

5. Ponete la macchina sull'autocarro o sul rimorchio, il più lontano possibile. Se la macchina si sposta dalla linea centrale dell'autocarro o del rimorchio, fermate e ruotate il volante per centrare la macchina.

6. Innestate il freno di parcheggio e bloccate le ruote della macchina. Fissate la macchina all'autocarro o al rimorchio prima di trasportarla.

   I due punti d'imbracatura anteriore sono attraverso la sezione ad U del telaio principale, di fronte alle ruote.

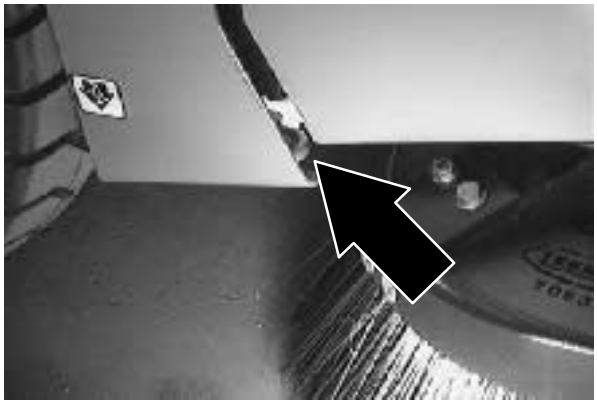

   I due punti d'imbracatura posteriori sono attraverso la sezione ad U del telaio principale, sotto i paraurti laterali, verso il retro della macchina.

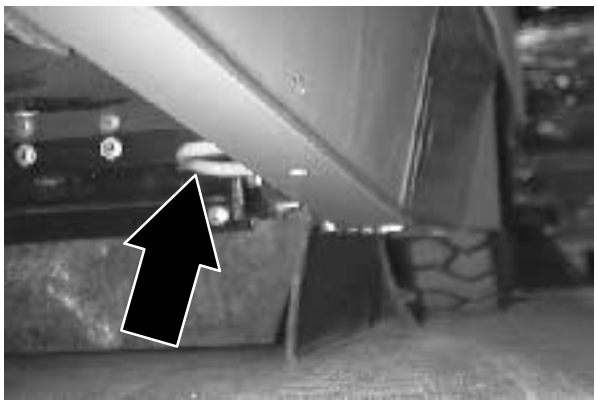

7. Se la superficie di carico non è orizzontale o è più alta di 380 mm da terra, utilizzate un verricello per scaricare la macchina.

   Se la superficie è orizzontale E dista 380 mm o meno da terra, la macchina può essere guidata per scaricarla dall'autocarro o dal rimorchio.

   PER SICUREZZA: Quando si scarica la macchina dall'autocarro o dal rimorchio, utilizzate il verricello. Non guidate la macchina per scaricarla da un autocarro o un rimorchio a meno che la superficie di carico non sia orizzontale e disti 380 mm o meno da terra.

PER ISSARE LA MACCHINA SUL CRIC

Prima di mettere la macchina sul cric, svuotate la tramoggia. Issate la macchina sul cric per la manutenzione, sui punti indicati. Utilizzate un montacarichi o un cric che sostengano il peso della macchina. Fermate sempre la macchina su una superficie piatta e livellata e bloccate le ruote prima di issare la macchina sul cric.

I punti anteriori per issare la macchina sono il bordo inferiore piatto del telaio, vicino alle ruote anteriori.

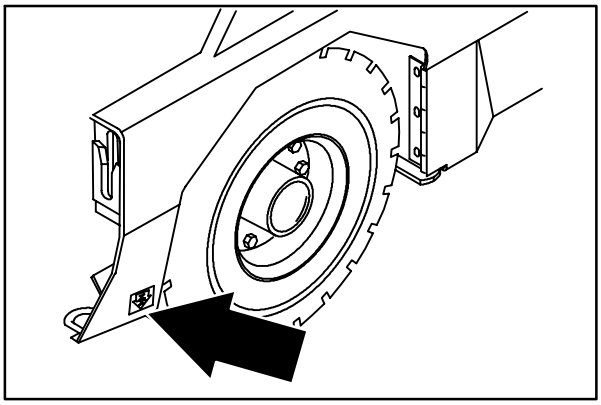

08485

Il punto posteriore è al centro del paraurti posteriore.

PER SICUREZZA: quando effettuate la manutenzione della macchina, bloccate le ruote prima di issare la macchina sul cric.

PER SICUREZZA: quando effettuate la manutenzione della macchina, issate la macchina solo sui punti designati. Bloccate la macchina con dei martinetti.

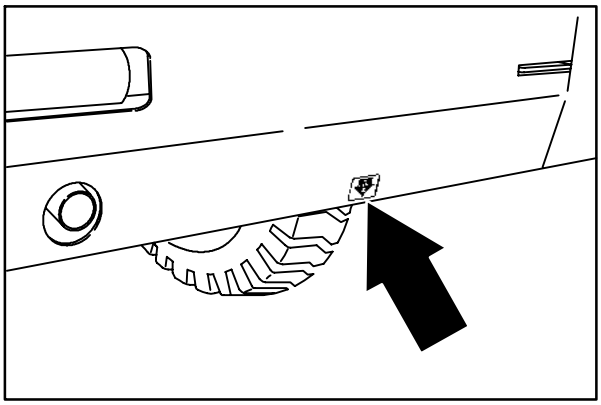

08586

STOCCAGGIO DELLA MACCHINA

Prima di mettere la macchina in magazzino per un lungo periodo di tempo, la macchina deve essere preparata per ridurre al minimo la formazione di ruggine, fango o altri depositi indesiderati. Contattare il personale TENNANT addetto alla manutenzione

SPECIFICHE

DIMENSIONI GENERALI DELLA MACCHINA/CAPACITA'

Articolo	Dimensione/capacità
Lunghezza	3050 mm
Larghezza	1780 mm
Altezza (parte superiore dello sfiato dell'aria)	1875 mm
Altezza con protezione conducente	2095 mm
Altezza con protezione conducente e luci di emergenza	2310 mm
Altezza con cabina	2095 mm
Altezza con cabina e condizionatore d'aria	2257 mm
Altezza con cabina e luci di emergenza	2310 mm
Carreggiata	1560 mm
Interasse	1420 mm
Diametro spazzola principale	405 mm
Lunghezza spazzola principale	1270 mm
Diametro spazzola laterale	65 mm
Larghezza pista di spazzamento	1270 mm
Larghezza della pista di pulizia con spazzola laterale	1675 mm
Larghezza forma spazzola principale	50 to 65 mm
Volume tramoggia in chili	907.2 kg
Volume tramoggia in litri	849.5 L
Area filtro parapolvere	17.7 m^2
Livello audio continuo	86 $\pm$ 1 dB(A)
Picco livello audio	98 $\pm$ 1 dB(C)
Il livello delle vibrazioni non supera i	2.5 m/s^2
GVWR Peso lordo del veicolo	4068 kg
Distanza di scarico minima dal soffitto	3355 mm

PRESTAZIONI GENERALI DELLA MACCHINA

Articolo	Dimensioni
Velocità max in avanti	16 kmh
Velocità max in retromarcia	7.3 kmh
Raggio minimo di curva, sinistra	3450 mm
Raggio minimo di curva, destra	4675 mm
Inclinazione massima ed angolo di discesa	8.5°

ALIMENTAZIONE

Motore	Cilindrata		Potenza netta, governata				Potenza netta, massima	
Ford LRG 2.3	2300 cc		37.3 kw a 2400 giri/min				47 kw a 2800 giri/min	
Ford LRG 2.5	2500 cc		40.3 kw a 2400 giri/min				59 kw a 3000 giri/min	
Ford LRG 2.3 con LRG 2.5	Tipo	Accensione	Ciclo	Aspirazione	Cil	Alesaggio	LRG 2.3 Corsa	LRG 2.5 Corsa
	Pistone	Candela del tipo senza spinterogeno (LRG)	4	Naturale	4	96 mm	80 mm	96 mm
	Carburante		Sistema di raffreddamento				Sistema elettrico	
	Benzina, minimo di 87 ottani, senza piombo Serbatoio carburante 45,5 l.		Antigelo con glicol etilene/acqua				12 V nominali	
	GPL Serbatoio carburante 15 kg		Totale: 16,7 l.				Alternatore a 50 A	
			Radiatore: 6,2 l.					
	(Avvio) velocità governata		(Bassa) velocità governata				(Alta) velocità governata	
	1475 ± a 250 giri/min (LRG)		2000 ± a 250 giri/min (LRG)				2400 ± a 50 giri/min (LRG)	
	Intervallo candele					Ordine di accensione		
	1 mm					1-3-4-2		
	Olio per la lubrificazione del motore, con filtro (10W30 SAE-SG/SH)							
	Ford LRG 2.5 - 4.26 L (4.5 qt)					Ford LRG 2.3 - 4.7 L (5 qt)		

Motore	Cilindrata		Potenza netta, governata				Potenza netta, massima
GM 3L Powertrain	3000 cc		49 kw (65 hp) a 2400 giri/min				62 kw (83 hp) a 3000 giri/min
	Tipo	Accensione	Ciclo	Aspirazione	Cil	Alesaggio	Corsa
	Pistone	Distributore stato solido	4	Naturale	4	102 mm	92 mm
	Combustibile		Sistema di raffreddamento				Sistema elettrico
	Benzina, minimo 87 ottani, senza piombo. Serbatoio del combustibile:45,5 litri		Antigelo d'acqua e glicol etilene				12 V nominale
	GPL, serbatoio del combustibile: 15 kg		Totale: 10 litri				Alternatore 50 A
			Radiatore 6,2 litri				
	Velocità minima, senza carico (avviamento)						Velocità governata (alta)
	1350 ± 50 rpm (per macchine con numero di serie dallo 004937-005999)						2400 ± 50 rpm
	950 ± 50 rpm (per macchine con numero di serie dallo 006000 in su)						2400 ± 50 rpm
	Intervallo candele					Ordine d'accensione	
	1 mm					1-3-4-2	
	Olio lubrificazione motore con filtro (10W30 SAE--SG/SH)						
	4,7 litri						

STERZO

Tipo	Fonte alimentazione	Sterzo d'emergenza
Ruota posteriore, controllata con cilindro idraulico e valvola rotativa	Pompa idraulica accessoria	Manuale

SISTEMA IDRAULICO

Sistema	Capacità	Tipo Liquido
Serbatoio idraulico	47,3 l.	Nr parte TENNANT 65869 – al di sopra dei 7°C
Portata idraulica totale	56,8 l.	Nr parte TENNANT 65870 – al di sotto dei 7°C

SISTEMA DEI FRENI

Tipo	Funzionamento
Freni di servizio	Freni idraulici a tamburo (2), uno su ogni ruota anteriore, attivati con cilindro principale del pedale del freno
Freno di parcheggio	Utilizza freni di parcheggio, azionati a cavo

PNEUMATICI

Ubicazione	Tipo	Dimensioni	Pressione
Anteriore (2)	Pneumatico	6,5 mm	690 – 758 kPa
Posteriore (1)	Pneumatico	6,5 mm	690 – 758 kPa

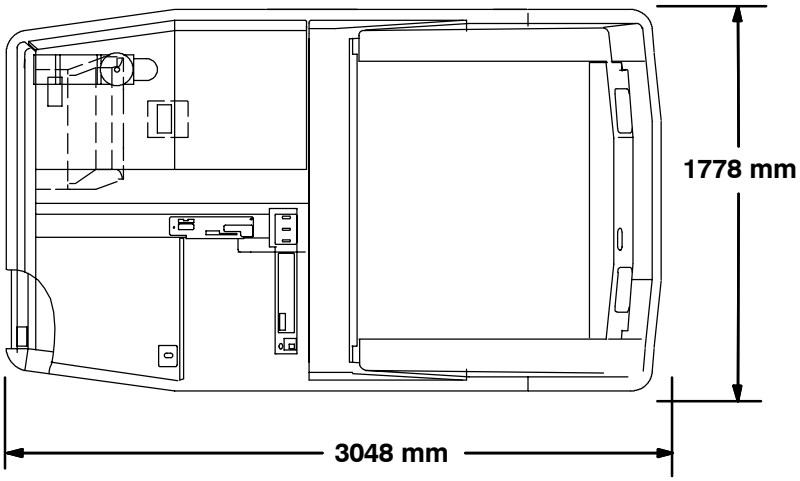

Vista dall'alto

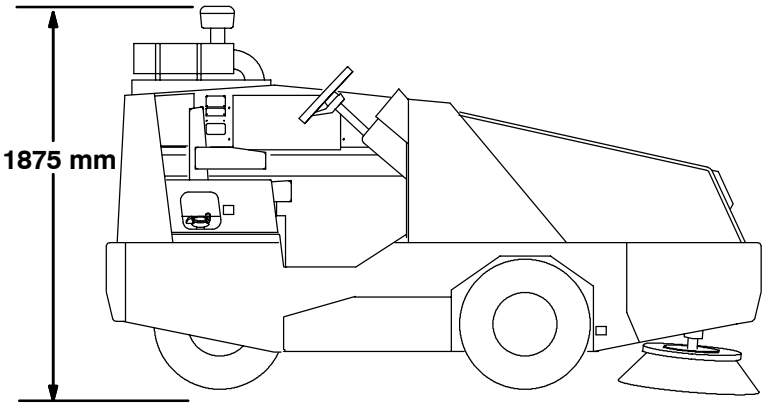

Vista laterale

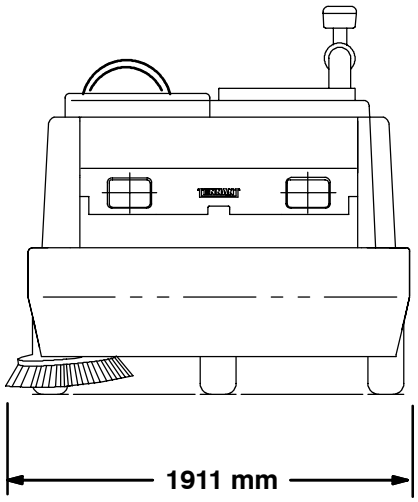

Vista anteriore

350790

DIMENSIONI DELLA MACCHINA