800

(Dizel)

(004000-)

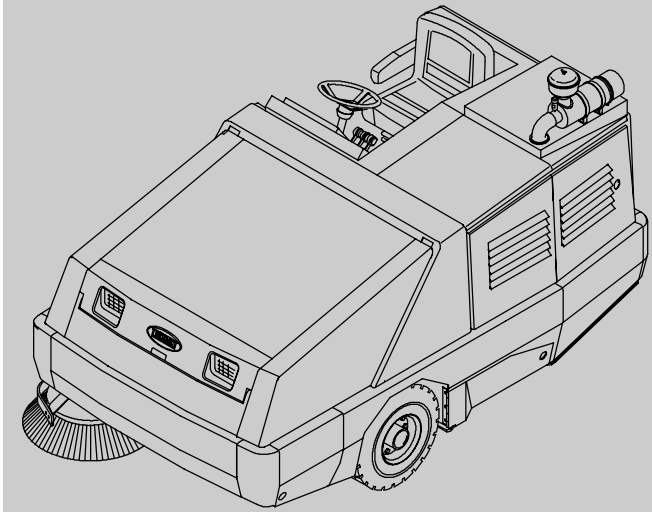

Stroji za pometanje

Slovenska (SI)

Navodila za uporabnike

CE

9005475
Rev. 12 (07-2008)

www.tennantco.com

Ta priročnik je priložen vsakemu novemu modelu. V njem so potrebna navodila za uporabo in vzdrževanje.

Pred začetkom uporabe ali vzdrževanja naprave preberite celoten priročnik in pridobite razumevanje o delovanju naprave.

Ta stroj vam bo izvrstno služil. Vendar boste dosegli najboljše rezultate z najmanj truda, če:

- Stroj uporabljate skrbno.
- Napravo redno vzdržujete v skladu z navodili za vzdrževanje naprave.
- Stroj vzdržujete z originalnimi ali enakovrednimi nadomestnimi deli.

VARUJTE OKOLJE

Prosimo, da ovojnino, stare sestavne dele naprave kot so akumulatorji, nevarne tekočine kot so tekočina proti zamrzovanju in olje odvržete na okolju neškodljiv in varen način, v skladu z lokalnimi predpisi o odstranjevanju odpadkov.

Vedno skušajte obnavljati.

PODATKI O STROJU

Izpolnite po namestitvi za poznejšo uporabo.

Št. modela - _____

Serijska številka - _____

Dodatna oprema stroja - _____

Prodajni predstavnik - _____

Telefonska št. prodajnega predstavnika - _____

Številka stranke - _____

Datum vgradnje - _____

CE

TENNANT N.V.

Industrielaan 6 5405 AB
P.O. Box 6 5400 AA
Uden - Nizozemska
Uden, 21-05-2010

SI

DEKLARACIJA O SKLADNOSTI ZA STROJE ZA EU

(Direktiva 98//37/EEC, Priloga II, razdelek A)

S tem izjavljamo na našo lastno odgovornost, da je stroj

800

- skladen z zahtevami smernice Stroji (2006/42/ES), dopolnjene z uporabo nacionalne zakonodaje
- in je skladen s predpisi v smernici Elektromagnetna neškodljivost (2004/108/ES)
- je v skladu z določbami glede emisije hrupa opreme, ki se uporablja na prostem (Direktiva 2000/14/ES) in z nacionalno izvedbeno zakonodajo

in da

- so bili uporabljeni naslednji usklajeni standardi (ali deli/klavzule le teh): EN ISO 14121-1, EN 1037, EN 60335-1, EN 60204-1, EN ISO 13849-1, EN ISO 13849-2, EN 60529, EN ISO 4413, EN 349, EN 55012, EN 61000-6-2, EN ISO 11201, EN ISO 4871, EN ISO 3744*, EN ISO 13059*, EN ISO 3450, EN 60335-2-72.
- so bili uporabljeni naslednji državni tehnični standardi in specifikacije (ali njihovi deli/klavzule): ni znano

Tennant N.V.
Industrielaan 6 5405 AB
P.O. Box 6 5400 AA Uden-Nizozemska
europe@tennantco.com
www.tennantco.com

II Speed in Thermo Sentry sta blagovni znamki podjetja Tennant Company v ZDA.

Pridržujemo si pravico do nenapovedanih sprememb specifikacij in nadomestnih delov.

Avtorske pravice © 2008 TENNANT Company, natisnjeno na Nizozemskem.

VSEBINA

VARNOSTNI UKREPI 3
DELOVANJE 6
ODGOVORNOST UPORABNIKA 6
DELI STROJA 7
SIMBOLI NADZORNE PLOŠČE 8
KONTROLE IN INŠTRUMENTI 10
UPORABA KONTROL 12
SMERNA STOPALKA 12
ZAVORNA STOPALKA 13
PARKIRNA ZAVORA 13
STIKALO ZA STRANSKO KRTAČO 14
GUMB ZA PRITISK GLAVNE KRTAČE . . . 14
ROČICA ZA POKROV KOŠA 15
ROČICA ZA IZTEG KOŠA 16
ROČICA ZA DVIG KOŠA 17
GUMB ZA TROBLJO 17
LUČKA NAPAJALNEGA SISTEMA 18
LUČKA ZA PRITISK MOTORNEGA OLJA . 18
LUČKA ZA TEMPERATURO VODE V MOTORJU 18
LUČKA TEMPERATURE V KOŠU - THERMO SENTRY (TERMO ČUVAJ) . . 19
LUČKA ZA IZKLOP GLAVNE KRTAČE . . . 19
LUČKA ZA ZAMAŠEN FILTER 19
LUČKA ZA POKROV KOŠA (NEOBVEZNA) 20
MERILNIK GORIVA 20
ŠTEVEC UR 20
STIKALO ZA OPOZORILNO LUČ (NEOBVEZNA) 21
STIKALO ZA DELOVNE LUČI 21
STIKALO ZA TRESALO FILTRA 22
STIKALO ZA VENTILATOR SESALCA 22
STIKALO ZA HITROST MOTORJA (Za stroje s serijsko številko nižjo od 006009) 23
ROČICA ZA POGON (Za stroje s serijsko številko 006009 ali višjo) 24
ZAGANJAČ 25
STIKALO ZA GLAVNO KRTAČO 26
VOLAN 27
ROČICA ZA NAGIB VOLANA 27
PREKINJALA 28
LUČKA ŽARILNIH SVEČK 28
GUMB ZA PRITISK GLAVNE KRTAČE . . . 29
ZAKLEPI 29
UPORABNIKOV SEDEŽ 30
PALICA ZA PODPORO KOŠA 31
STIKALO ZA BRISALEC STEKLA (NEOBVEZEN) 31
STIKALO ZA STROPNO LUČ (NEOBVEZNA) 31
GUMB ZA GRELEC (NEOBVEZEN) 31
STIKALO ZA HITROST VENTILATORJA (NEOBVEZNO) 32
STIKALO ZA KLIMO (NEOBVEZNA) 32
ZRAČNIKI ZA NADZOR PRETOKA ZRAKA (NEOBVEZNI) 32
KAKO STROJ DELUJE 33
PREVERJANJE PRED ZAČETKOM UPORABE 33
ZAGON STROJA 34
PODATKI O POMETANJU IN KRTAČAH . 37
POMETANJE 39
USTAVITEV POMETANJA 41
IZPRAZNITEV KOŠA 42
USTAVITEV STROJA 44
PREVERJANJE PO UPORABI 46
UPORABA PALICE ZA PODPORO KOŠA . 47
ODSTRANITEV PALICE ZA PODPORO KOŠA 49
DELO NA KLANCIH 50
NEOBVEZNA OPREMA 51
SESALNA PALICA 51
REGENERATIVNI FILTRIRNI SISTEM (RFS) 55
ODPRAVLJANJE TEŽAV STROJA 56
VZDRŽEVANJE 58
TABELA VZDRŽEVANJA 58
MAZANJE 60
MOTOR (Za stroje s serijsko številko nižjo od 006009) 60
MOTOR (Za stroje s serijsko številko 006009 ali višjo) 60
PODPORA ZADNJIH KOLES 61
LEŽAJI PREDNJEGA KOLESA 61
ZAPONKE TEČAJA STRANSKE KRTAČE 61
NASTAVLJAVEC GLAVNE KRTAČE 61
HIDRAVLIKA 62
POSODA ZA HIDRAVLIČNO TEKOČINO . 62
HIDRAVLIČNA TEKOČINA 63
HIDRAVLIČNE CEVI 64
POGONSKI MOTOR 64
MOTOR 65
HLADILNI SISTEM 65
KAZALNIK FILTRA ZA ZRAK 66
FILTER ZA ZRAK 66
LOČEVALNIK VODE/FILTER ZA GORIVO 66
AKUMULATOR 67
JERMENI IN VERIGE 67
MOTORNI JERMEN 67
VERIGA ZA ODVAJANJE STATIČNE ELEKTRIKE 67
JERMEN KLIME (NEOBVEZNA) 68
FILTER KLIME (NEOBVEZNA) 68
KOŠ ZA SMETI 69
FILTER ZA PRAH V KOŠU 69
ZA ODSTRANITEV ALI MENJAVO FILTRA ZA PRAH V KOŠU 69
TERMO ČUVAJ 71
KRTAČE 71
GLAVNA KRTAČA 71
ZA MENJAVO GLAVNE KRTAČE 71
ZA PREVERJANJE IN NASTAVLJANJE SLEDI GLAVNE KRTAČE 72
STRANSKA KRTAČA 75
ZA MENJAVO STRANSKE KRTAČE 75
OBLOGE IN TESNILA 76
OBLOGE ŠOBE KOŠA 76
OBLOGE PROSTORA ZA KRTAČO 76
ZADNJI OBLOGI 76
TESNILA POKROVOV KRTAČ 77

TESNILA KOŠA 77
TESNILA POKROVA KOŠA 77
STRANSKA OBLOGA KOŠA 78
TESNILO ZA PRAH V KOŠU 78
TESNILO POKROVA KOŠA 78
TESNILO VENTILATORJA SESALCA KOŠA 78
ZAVORE IN KOLESA 79
DELOVNE ZAVORE 79
PARKIRNA ZAVORA 79
KOLESA 80
PREDNJE KOLO 80
ZADNJE KOLO 80
POTISKANJE, VLEKA IN PREVOZ STROJA 81
POTISKANJE ALI VLEKA STROJA 81
PREVOZ STROJA 82
DVIG STROJA 84
SHRANJEVANJE STROJA 84
SPECIFIKACIJE 85
SPLOŠNA ZMOGLJIVOST STROJA 85
VRSTA NAPAJANJA 86
KRMILJENJE 87
HIDRAVLIČNI SISTEM 87
ZAVORNI SISTEM 87
KOLESA 87
DIMENZIJE STROJA 88

VARNOSTNI UKREPI

V priročniku so uporabljeni sledeči varnostni ukrepi, ki so predstavljeni z opisi:

OPOZORILO: Opozarja na nevarnosti ali nevarne postopke, ki lahko povzročijo hude telesne poškodbe ali smrt.

ZA VARNOST: Označuje dejanja, ki jih je treba opraviti, da je zagotovljeno varno delovanje opreme.

Ta naprava je namenjena pometanju odpadkov. Ne uporabljajte stroja na načine, ki niso opisani v teh navodilih. Stroj ni narejen za uporabo na javnih cestah.

Naslednje informacije sporočajo potencialno nevarna stanja upravljavcu ali opremi:

OPOZORILO: Motor izpušča strupene pline. Ti lahko privedejo do hujših poškodb dihal ali zadušitve. Vedno bodite v dobro prezračenem prostoru. Stopite v stik z vašimi regulatornimi organi za omejitve izpostavljenosti. Motor naj bo pravilno uglašen.

OPOZORILO: Dvignjen koš lahko pade. Uporabite palico za podporo koša.

OPOZORILO: Dvižna roka lahko stisne. Ne bližajte se dvižnim rokam koša.

OPOZORILO: Premikajoč jermen in ventilator. Pazite se.

ZA VARNOST:

1. **Stroj ne sme obratovati:**
   - **Če uporabnik ni usposobljen in pooblaščen.**
   - **Če uporabnik ni prebral in razumel uporabniškega priročnika,**
   - **Če stroj ni v stanju, primernem za uporabo.**
   - **V vnetljivih ali eksplozijsko ogroženih območjih razen, če je bil skonstruiran za uporabo v takšnih območjih.**
   - **V območju, kjer so možni padajoči predmeti, razen če je opremljen s ščitnikom nad glavo.**

2. **Pred zagonom stroja:**
   - **Preverite, če pušča gorivo, olje in tekočine.**
   - **Preprečite iskrenje ali odprt ogenj blizu področja za polnjenje z gorivom.**
   - **Poskrbite, da so nameščene in da pravilno delujejo vse varnostne naprave.**
   - **Preverite, če pravilno delujejo zavore in krmiljenje.**

3. **Ko zaganjate stroj:**
   - **Imejte nogo na zavori in smerno stopalko v prostem teku.**

4. **Ko uporabljate stroj:**
   - **Uporabite zavore za ustavljanje stroja.**
   - **Se na nagnjenih in spolzkih površinah premikajte počasi.**
   - **Bodite previdni, ko obračate stroj.**
   - **Previdno premikajte stroj, če je koš dvignjen.**
   - **Se prepričajte, da imate dovolj prostora, preden dvignete koš.**
   - **Na stroju ne vozite sopotnikov.**
   - **Vedno upoštevajte varnostne in prometne predpise.**
   - **Takoj poročajte o morebitnih poškodbah stroja ali napačnem delovanju.**

5. **Preden zapustite stroj ali ga začnete servisirati:**
   - **Ustavite se na vodoravni površini.**
   - **Vklopite parkirno zavoro.**
   - **Izključite stroj in izvlecite ključ.**

6. **Ko vzdržujete stroj:**
   - **Ne nosite ohlapnih jopičev, srajc ali oblačil z ohlapnimi rokavi.**
   - **Pred dviganjem stroja blokirajte kolesa.**
   - **Dvigujte stroj samo tam, kjer je to dovoljeno. Stroj podprite z dvigalkami.**
   - **Uporabite dvigalo ali dvižno napravo, ki zmore težo stroja.**
   - **Če uporabljate stisnjen zrak ali vodo pod pritiskom, uporabite zaščito za oči in ušesa.**
   - **Odklopite povezave akumulatorjev, preden delate na stroju.**
   - **Izognite se stiku s kislino iz akumulatorja.**
   - **Izognite se stiku z vročo hladilno tekočino motorja.**
   - **Počakajte, da se motor ohladi.**
   - **Ne bližajte ognja ali isker področju za vzdrževanje sistema za gorivo. Območje naj bo dobro prezračeno.**
   - **S kartonom si pomagajte pri iskanju iztekajoče hidravlične tekočine pod pritiskom.**
   - **Uporabite originalne nadomestne dele Tennant ali enakovredno zamenjavo.**

7. **Ko natovarjate/raztovarjate stroj na/s tovornjaka ali prikolice:**
   - **Ugasnite stroj.**
   - **Uporabite tovornjak ali prikolico, ki zmore težo stroja.**
   - **Uporabite vitel. Do not drive the machine onto/off the truck or trailer unless the load height is 380 mm (15 in) or less from the ground.**
   - **Ko je stroj naložen, vklopite parkirno zavoro.**
   - **Blokirajte kolesa stroja.**
   - **Privežite stroj na prikolico ali tovornjak.**

Naslednje varnostne nalepke so nameščene na stroju na označenih mestih. Če se katera koli nalepka poškoduje ali ni čitljiva, namestite novo nalepko na njeno mesto.

NALEPKE ZA EMISIJE - NAMEŠČENA JE NA PREDNJI PLOŠČI PROSTORA ZA UPORABNIKA.

NALEPKE ZA HRUP - NAMEŠČENA JE NA PREDNJI PLOŠČI PROSTORA ZA UPORABNIKA.

NALEPKE ZA VARNOST - NAMEŠČENA JE NA PREDNJI PLOŠČI PROSTORA ZA UPORABNIKA.

NALEPKA ZA VENTILATOR IN JERMEN MOTORJA - NAHAJA SE NA ZAŠČITI HLADILNIKA.

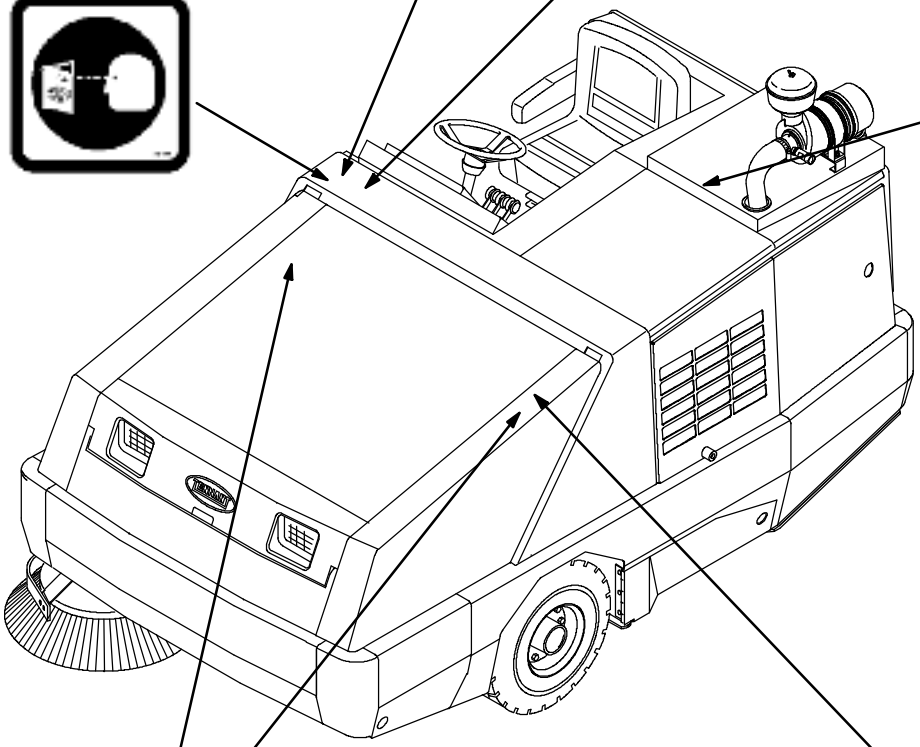

07623

NALEPKA ZA DVIŽNE ROKE KOŠA - NAHAJA SE NA OBEH DVIŽNIH ROKAH KOŠA.

NALEPKA ZA PALICO ZA PODPORO KOŠA - NAHAJA SE NA PREČNI CEVI OBEH DVIŽNIH ROK KOŠA IN NA OBEH DVIŽNIH ROKAH KOŠA.

DELOVANJE

ODGOVORNOST UPORABNIKA

- ❑ Uporabnik je odgovoren za skrb za dnevno vzdrževanje in preglede stroja, ki ga ohranijo v dobrem delovnem stanju. Uporabnik mora seznaniti serviserja ali nadzornika z intervali vzdrževanja, kot jih zahteva razdelek *VZDRŽEVANJE* v tem priročniku.

- ❑ Pred začetkom uporabe tega stroja skrbno preberite ta priročnik.

  ZA VARNOST: Ne uporabljajte stroja, če niste prebrali in razumeli priročnika.

- ❑ Preglejte, če se stroj pri transportu poškodoval. Preverite, če je stroj celoten glede na navodila za dobavo.

- ❑ Preverite količino hidravlične tekočine v hidravlični posodi.

- ❑ Preverite količino motornega olja.

- ❑ Preverite količino hladilne tekočine hladilnika. Hladilna tekočina bi morala segati od 25 do 50 mm pod odprtino polnilca.

  ZA VARNOST: Ko vzdržujete stroj, se izogibajte vroči hladilni tekočini motorja.

- ❑ Napolnite posodo za gorivo.

  ZA VARNOST: Ko vzdržujete stroj, ne bližajte ognja ali isker področju za vzdrževanje sistema za gorivo. Območje naj bo dobro prezračeno.

- ❑ Po prvih 50 urah dela sledite priporočenim postopkom v *TABELI VZDRŽEVANJA*.

- ❑ Redno vzdržujte stroj tako kot je opisano v podatkih za vzdrževanje v tem priročniku. Svetujemo vam, da sklenete pogodbo za redno vzdrževanje z vašim TENNANT zastopnikom.

- ❑ Dele in zaloge naročite neposredno pri vašem pooblaščenem TENNANT zastopniku. Priročnik za nadomestne dele uporabljajte za naročanje nadomestnih delov.

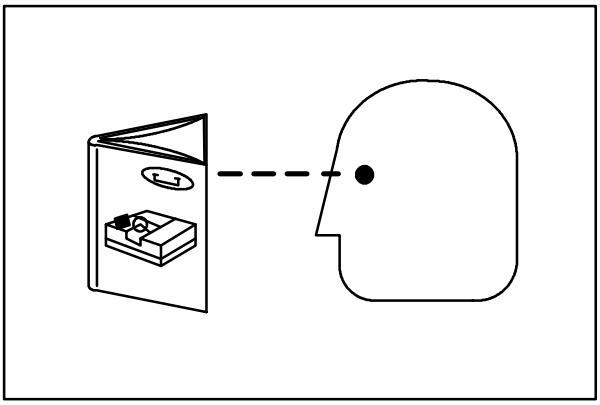

07324

DELI STROJA

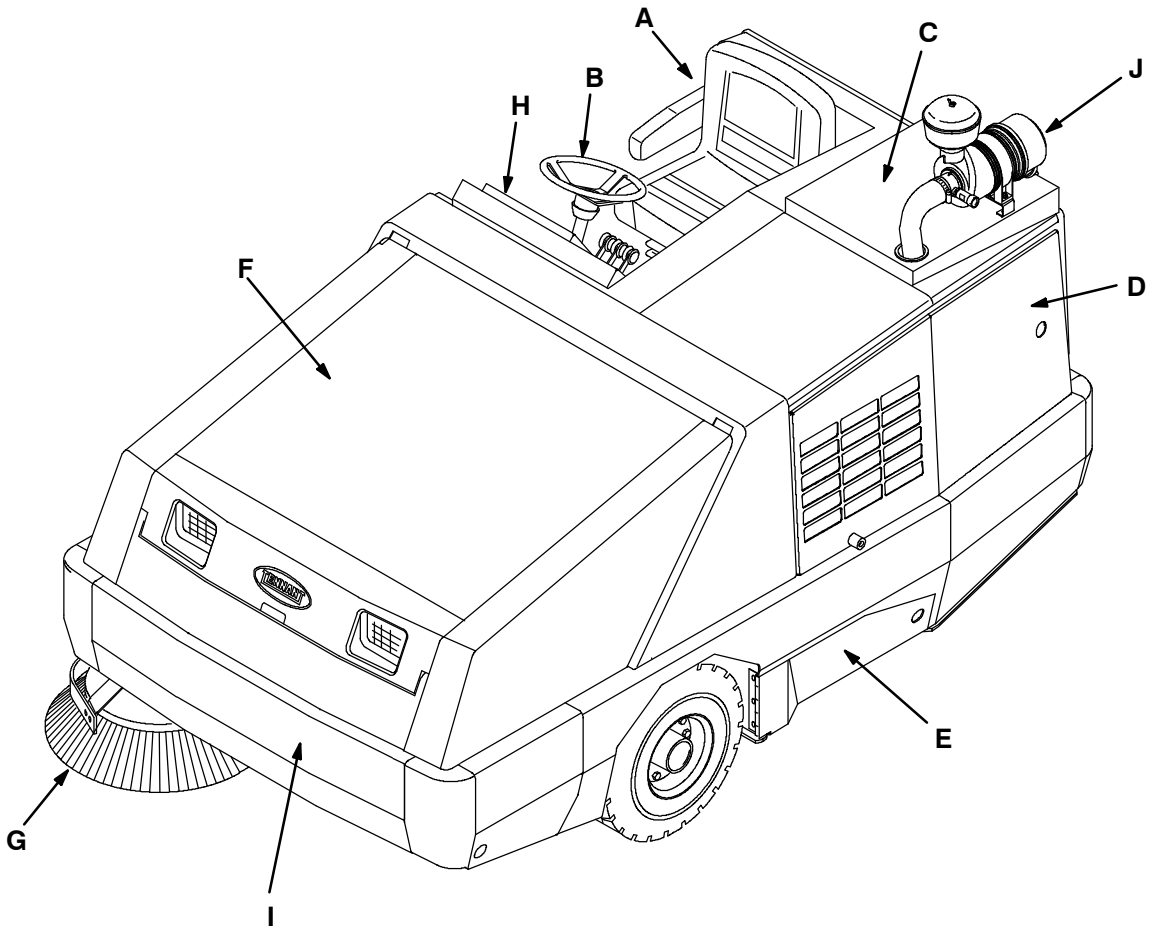

07623

A. Uporabnikov sedež
B. Volan
C. Pokrov motorja
D. Stranski pokrov motorja
E. Pokrov za dostop do glavne krtače
F. Gornji pokrov koša
G. Stranska krtača
H. Plošča z inštrumenti
I. Pokrov koša
J. Sklop filtra za zrak

SIMBOLI NADZORNE PLOŠČE

Ti simboli se na stroju uporabljajo za prepoznavo kontrol in prikazov:

Pritisk motornega olja (Termo čuvaj)

Temperatura vode v motorju

Lučka za pritisk stranske krtače

Visok pritisk stranske krtače

Vklop in spust stranske krtače

Izklop in dvig stranske krtače

Zapiranje pokrova koša

Odpiranje pokrova koša

Poteg koša

Izteg koša

Spust koša

Dvig koša

Troblja

Sistem za napajanje

Visok pritisk glavne krtače

Temperatura v košu - Thermo Sentry

Izklop glavne krtače

Zamašen filter

Zaprt pokrov koša

Gorivo

Števec ur

Opozorilna luč

Delovne luči

Ventilator

Nagib volana

Spust in II Speed (II hitrost) glavne krtače

Izklop glavne krtače

Spust in normalna hitrost glavne krtače

Lučka pritiska glavne krtače

Prekinjalo 7

Prekinjalo 1

Prekinjalo 2

Prekinjalo 3

Prekinjalo 4

Prekinjalo 5

Prekinjalo 6

Prekinjalo 8

Prekinjalo 9

Parkirna zavora

Žarilne svečke (predogrevanje)

Zamašen hidravlični filter

Hitrost motorja (Za stroje s serijsko številko nižjo od 006009)

Prosti tek (Za stroje s serijsko številko 006009 ali višjo)

Hitro (Za stroje s serijsko številko 006009 ali višjo)

KONTROLE IN INŠTRUMENTI

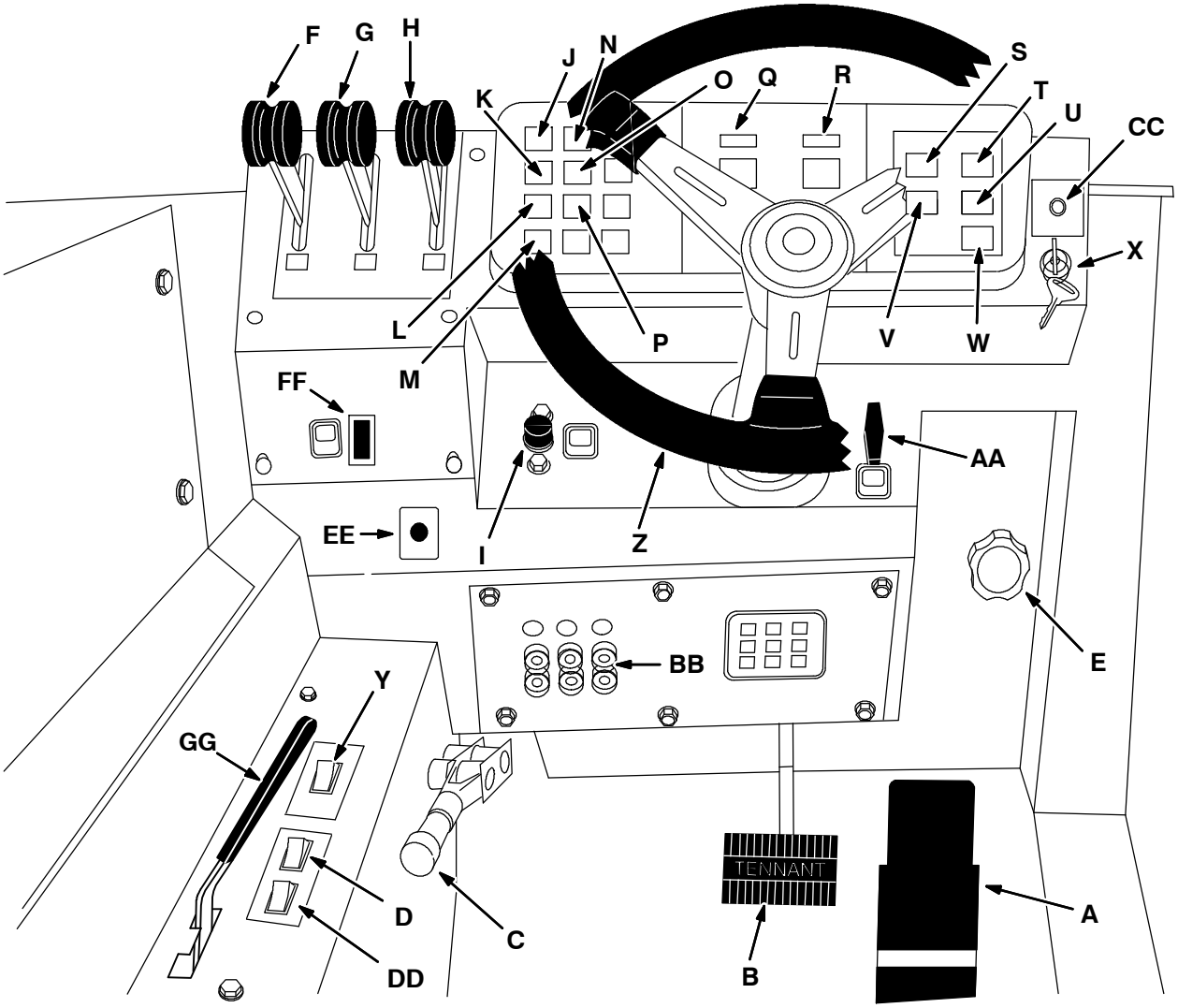

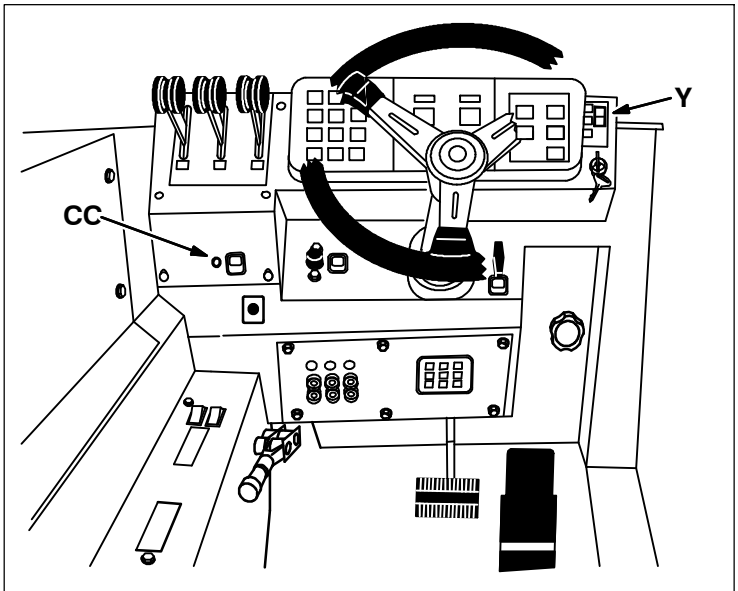

Prejšnje različice

351082

A. Smerna stopalka
B. Zavorna stopalka
C. Ročica parkirne zavore
D. Stikalo stranske krtače
E. Gumb za pritisk stranske krtače
F. Ročica pokrova koša
G. Ročica za izteg koša
H. Ročica za dvig koša
I. Gumb za trobljo
J. Lučka napajalnega sistema
K. Lučka za pritisk motornega olja
L. Lučka za temperaturo vode v motorju
M. Lučka za temperaturo v košu - Thermo Sentry (Termo čuvaj)
N. Lučka za izklop glavne krtače
O. Lučka za zamašen filter
P. Lučka za pokrov koša (neobvezna)
Q. Merilnik goriva
R. Števec ur
S. Stikalo za opozorilno luč (neobvezna)
T. Stikalo za delovne luči
U. Stikalo za tresalo filtra
V. Stikalo za ventilator sesalca
W. Stikalo za hitrost motorja (Za stroje s serijsko številko nižjo od 006009)
X. Zaganjač
Y. Stikalo za glavno krtačo
Z. Volan
AA. Ročica za nagib volanskega sklopa
BB. Prekinjala
CC. Lučka žarilnih svečk
DD. Stikalo za stransko krtačo, levo (neobvezna)
EE. Kabel za grelnik (neobvezen)
FF. Lučka za zamašen hidravlični filter
GG. Ročica za pogon (Za stroje s serijsko številko 006009 ali višjo)

UPORABA KONTROL

SMERNA STOPALKA

Smerna stopalka nadzoruje smer potovanja in hitrost stroja. Hitrost stroja je odvisna od pritiska vaše noge, bolj pritiskate, hitreje se stroj pelje.

Naprej: Pritisnite vrh smerne stopalke s palcem na nogi.

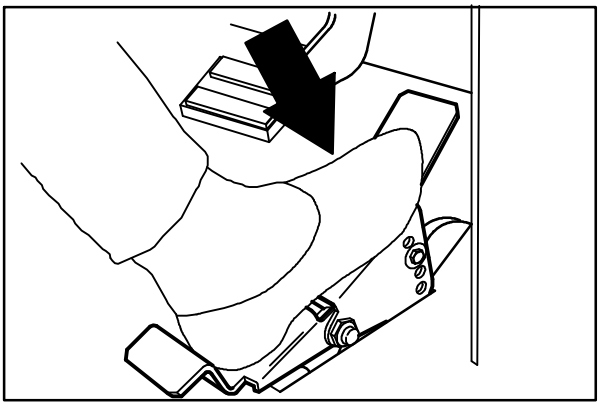

08467

Vzvratno: Pritisnite dno smerne stopalke s peto.

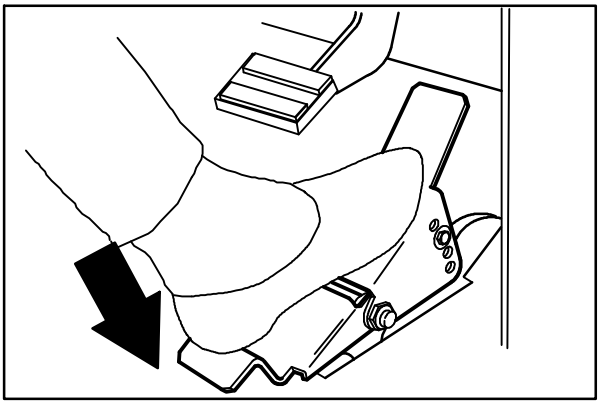

08468

Prosti tek: Nogo odstranite s smerne stopalke in vrnila se bo v prosti tek.

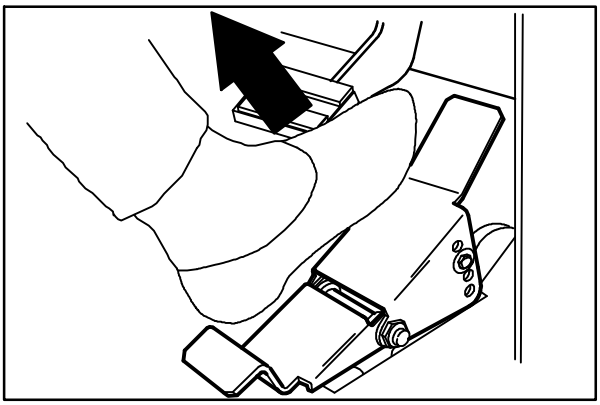

08469

Kot pri palcu na smerni stopalki je nastavljiv. Odstranite u-zaponko, premaknite vrh stopalke do želenega kota in vstavite u-zaponko skozi nastavitvene luknje.

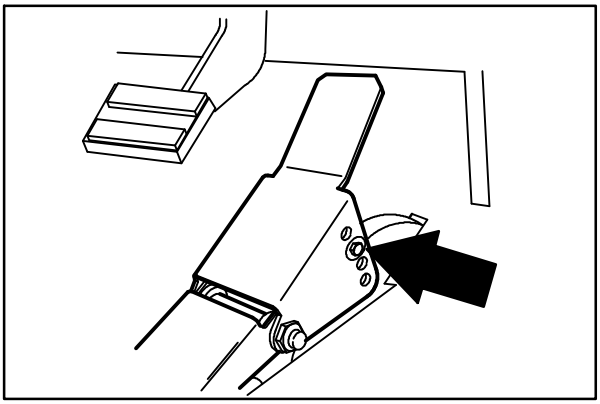

08470

ZAVORNA STOPALKA

Zavorna stopalka ustavi stroj.

Ustavitev: Nogo odstranite s smerne stopalke in pustite, da se vrne v prosti tek. Stopite na zavorno stopalko.

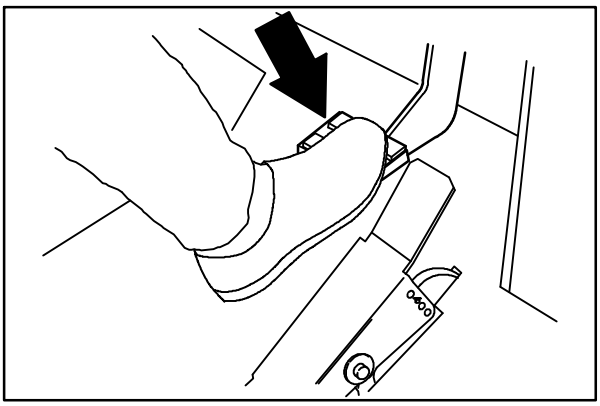

08471

PARKIRNA ZAVORA

Ročica parkirne zavore nastavi in sprosti zavore prednjih koles.

Nastavitev: Potegnite gor ročico parkirne zavore.

ZA VARNOST: Preden zapustite ali začnete vzdrževati stroj, ga ustavite na ravni površini, vključite parkirno zavoro, ugasnite stroj in odstranite ključ.

Sprostitev: Potisnite dol ročico parkirne zavore.

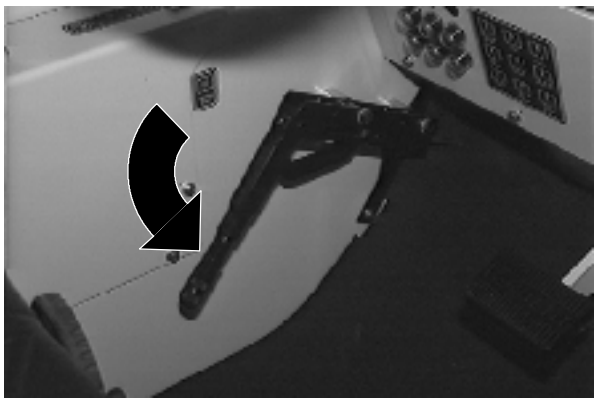

STIKALO ZA STRANSKO KRTAČO

Stikalo za desno stransko krtačo nadzoruje položaj in vrtenje desne stranske krtače. Stikalo za neobvezno levo stransko krtačo nadzoruje položaj in vrtenje leve stranske krtače.

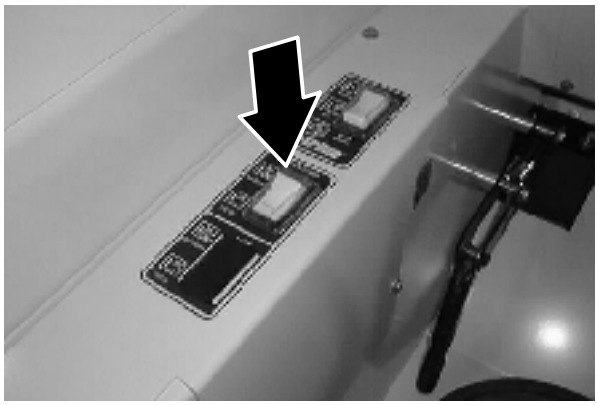

Spust in vklop: Potisnite vrh stikala na položaj **On/Down (spust/vklop)** .

Dvig in izklop: Potisnite dno stikala na položaj **Off/Up(izklop/dvig)** .

GUMB ZA PRITISK GLAVNE KRTAČE

Gumb za pritisk stranske krtače določa, koliko stika ima stranska krtača s tlemi.

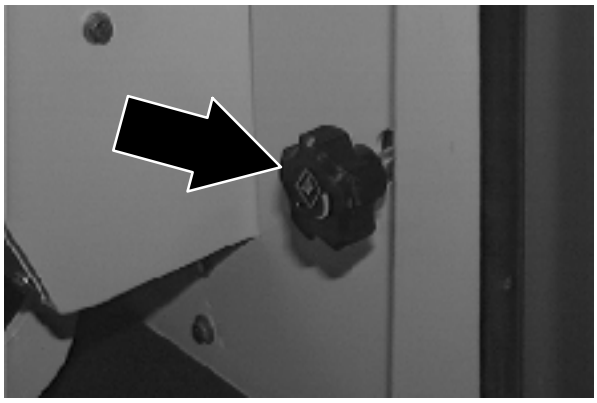

Povečanje pritiska: Obrnite gumb za pritisk stranske krtače v nasprotni smeri urinega kazalca.

Zmanjšanje pritiska: Obrnite gumb za pritisk stranske krtače v smeri urinega kazalca.

ROČICA ZA POKROV KOŠA

Ročica za pokrov koša zapre in odpre pokrov koša. Zaprite pokrov koša preden ga izpraznite, za lažje nadzorovanje smeti in prahu.

Odprite: Potegnite in držite ročico za pokrov koša v položaju **Open (odpri)**.

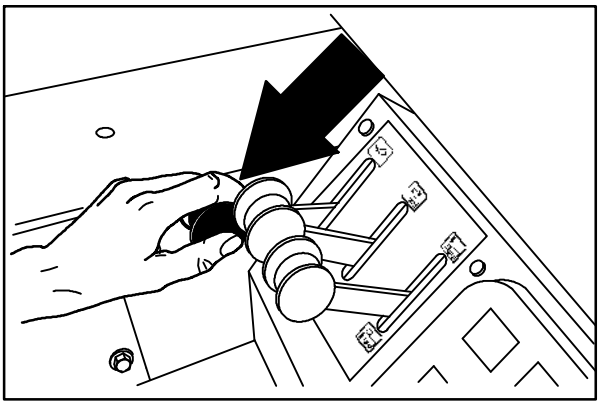

08474

Mirovanje: Pustite ročico za pokrov koša v srednji položaj.

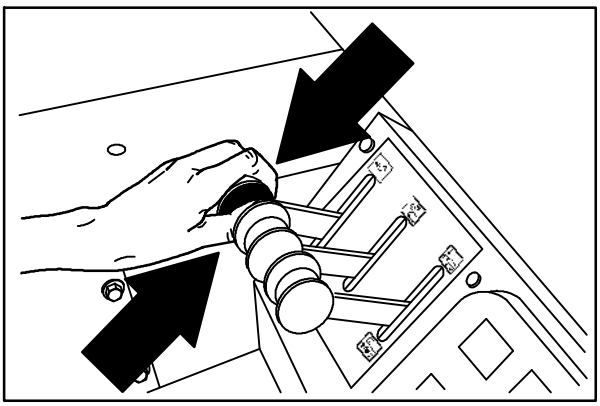

08475

Zaprite: Potegnite in držite ročico za pokrov koša v položaju **Close (zapri)**.

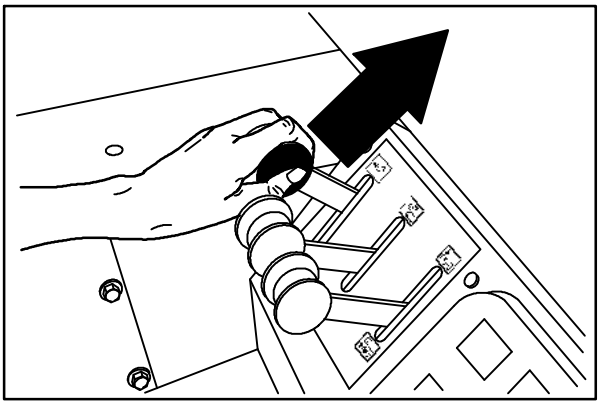

08476

ROČICA ZA IZTEG KOŠA

Ročica za izteg koša premika koš ven in noter.

Ven: Potegnite in držite ročico za izteg koša v položaju **Out (ven)**.

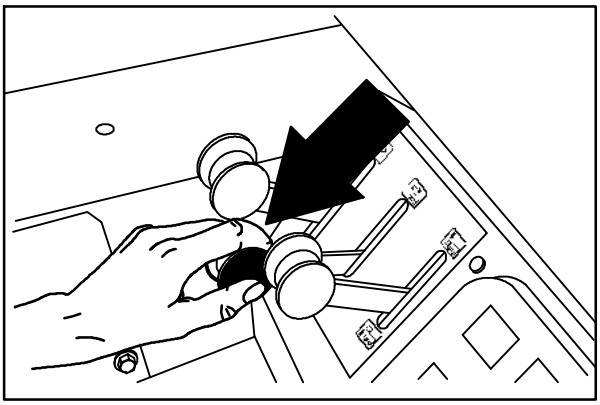

08477

Mirovanje: Pustite ročico za izteg koša v srednji položaj.

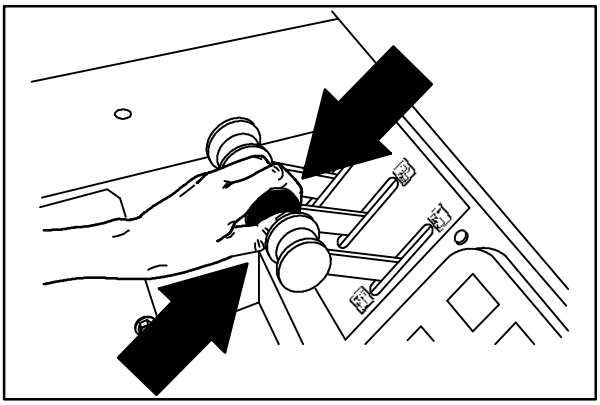

08478

Noter: Potegnite in držite ročico za izteg koša v položaju **In (noter)**.

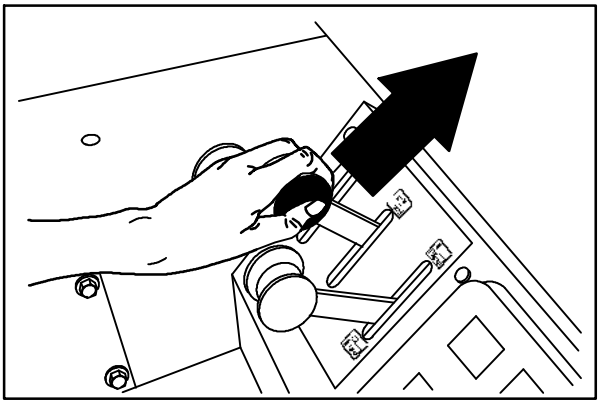

08479

ROČICA ZA DVIG KOŠA

Ročica za dvig koša dvigne in spusti koš.

Dvig: Potegnite in držite ročico za dvig koša v položaju **Up (dvig)**.

OPOZORILO: Dvignjen koš lahko pade. Uporabite palico za podporo koša.

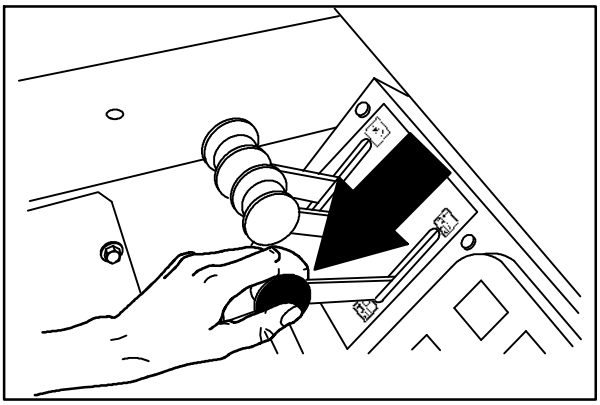

08480

Mirovanje: Pustite ročico za dvig koša v srednji položaj.

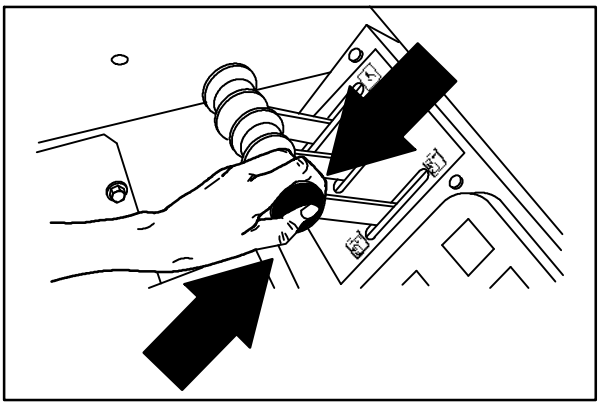

08481

Spust: Potegnite in držite ročico za dvig koša v položaju **Down (spust)**.

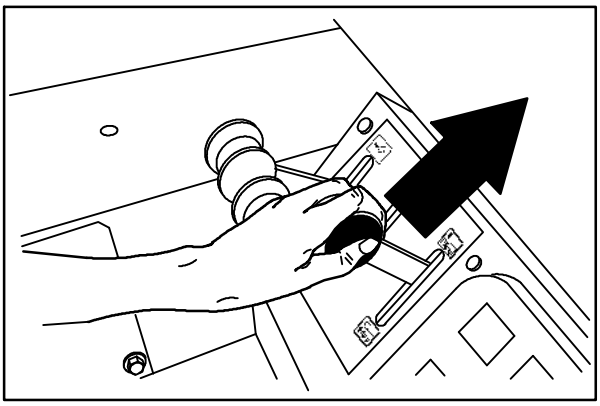

08482

GUMB ZA TROBLJO

Gumb za trobljo vključi trobljo.

Vklop: Pritisnite gumb.

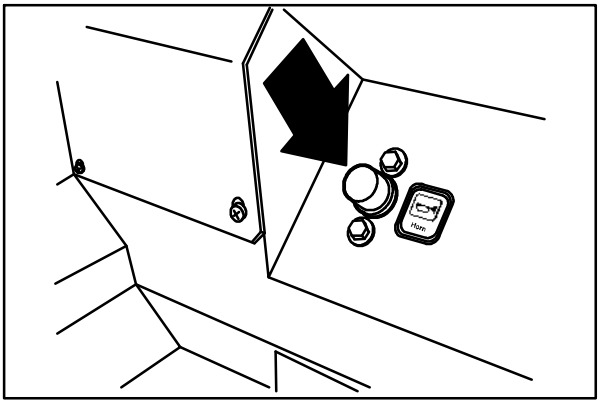

08438

LUČKA NAPAJALNEGA SISTEMA

Lučka napajalnega sistema se vključi, ko trenutna potencialna napetost akumulatorji ni v normalnem razponu (10 to 14 Volts). Ustavite stroj Poiščite napako in jo popravite.

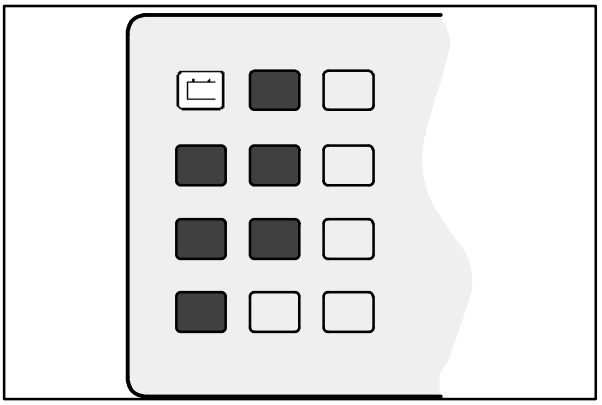

07757

LUČKA ZA PRITISK MOTORNEGA OLJA

Lučka za pritisk motornega olja se prižge, ko pritisk motornega olja pade pod 40 kPa (5 psi). Ustavite stroj Poiščite napako in jo popravite.

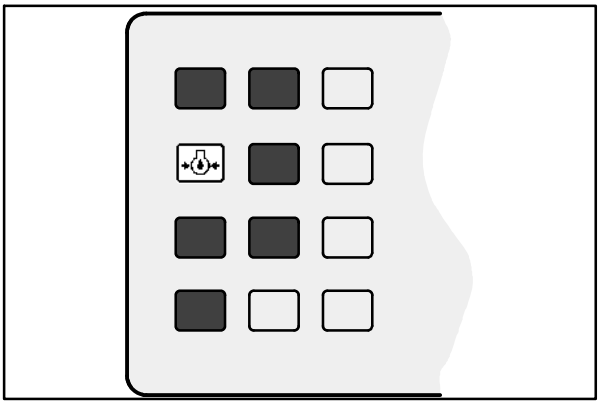

07758

LUČKA ZA TEMPERATURO VODE V MOTORJU

Lučka za temperaturo vode v motorju se vključi, če se temperatura hladilne tekočine motorja dvigne nad 107° C. Ustavite stroj Poiščite napako in jo popravite.

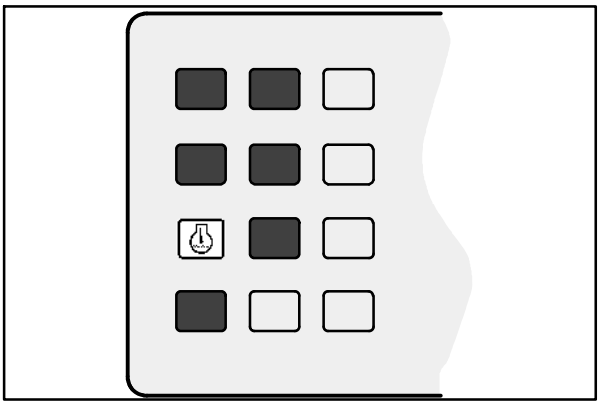

07759

LUČKA TEMPERATURE V KOŠU - THERMO SENTRY (TERMO ČUVAJ)

Lučka za temperaturo v košu se prižge, če je v košu prevroče, mogoče zaradi požara. Thermo Sentry (Termo čuvaj) bo ustavil ventilator sesalca.

Thermo Sentry (Termo čuvaj) mora biti ponastavljen ročno, glejte *THERMO SENTRY (TERMO ČUVAJ)* v *VZDRŽEVANJE.*

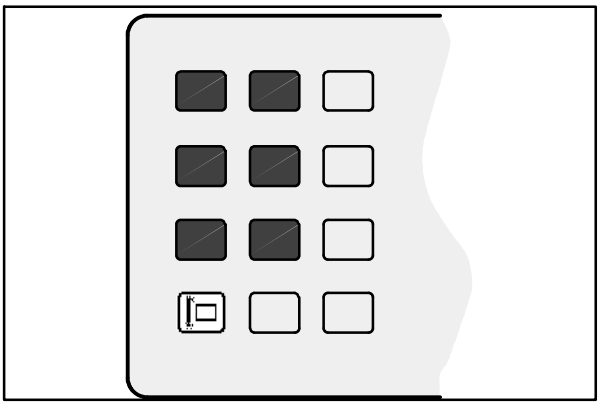

07760

LUČKA ZA IZKLOP GLAVNE KRTAČE

Lučka za izklop glavne krtače se vključi, če ima glavna krtača previsok pritisk, ali če se je pojavil problem z omrežjem hidravličnim motorjem za glavno in stransko krtačo. Pritisk krtač lahko spremenite z gumboma za pritisk glavne ali stranske krtače.

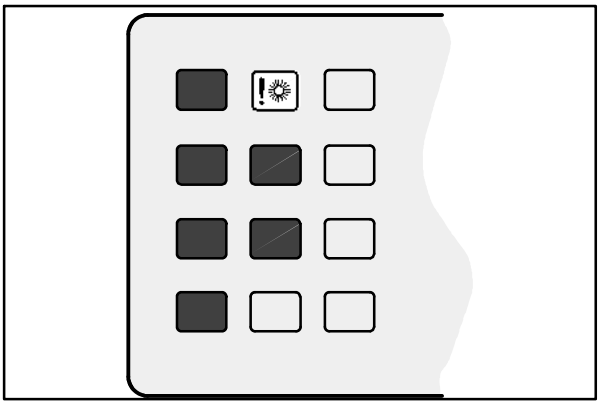

07761

LUČKA ZA ZAMAŠEN FILTER

Lučka za zamašen filter se prižge, ko se zamaši filter za prah v košu. Če je stroj opremljen z regenerativnim filtrirnim sistemom (RFS), bo lučka ostala vključena nekaj sekund, vsakič ko se vključi RFS.

Za čiščenje filtra pritisnite stikalo za tresalo filtra. Če lučka za zamašen filter ostane prižgana, ročno očistite filter za prah v košu. Glejte *FILTER ZA PRAH V KOŠU* v *VZDRŽEVANJE.*

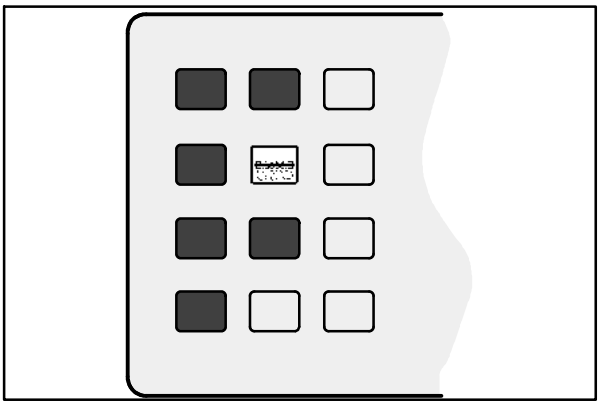

07762

LUČKA ZA POKROV KOŠA (NEOBVEZNA)

Lučka za pokrov koša se prižge, ko je pokrov koša odprt. Prepričajte se, da je pokrov koša zaprt in da lučka za pokrov koša ne gori, preden pometate.

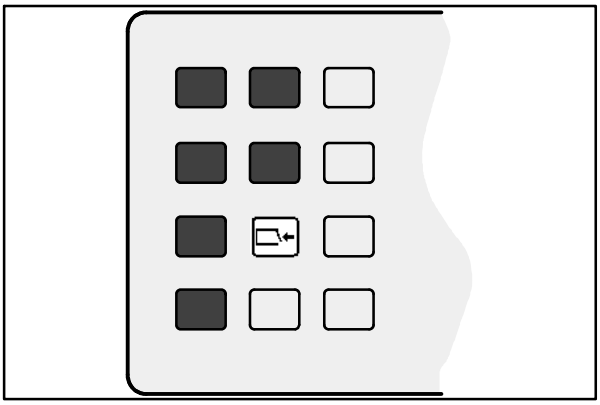

07763

MERILNIK GORIVA

Merilnik goriva kaže, koliko goriva je še v posodi, s členjenim prikazom lučk. Ko je posoda polna, sveti vseh deset členov. Ko se posoda za gorivo prazni, se členi ugašajo. Posoda za gorivo je prazna, ko ne gori noben člen več.

OPOMBA: Ne pustite, da se posoda za gorivo popolnoma izprazni. Zrak lahko pride v sistem za gorivo. Potem boste morali iz sistema za gorivo izčrpati zrak pred naslednjim zagonom motorja.

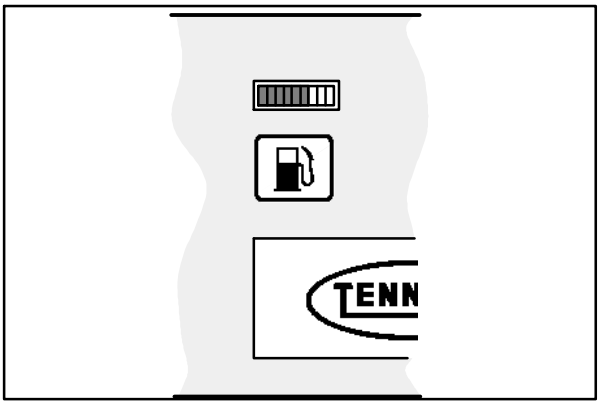

07764

ŠTEVEC UR

Števec ur nadzoruje število ur dela stroja. S tem si lahko pomagate pri določanju terminov vzdrževanja stroja.

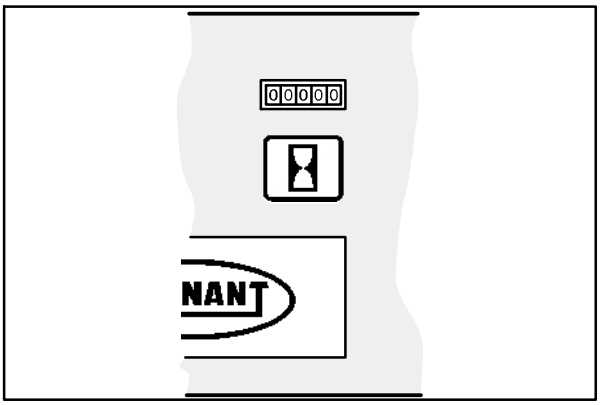

07765

STIKALO ZA OPOZORILNO LUČ (NEOBVEZNA)

Stikalo za opozorilno luč vključi in izključi opozorilno luč.

Vklop: Pritisnite stikalo za opozorilno luč. Lučka nad stikalom se bo prižgala.

Izklop: Pritisnite stikalo za opozorilno luč. Lučka nad stikalom bo ugasnila.

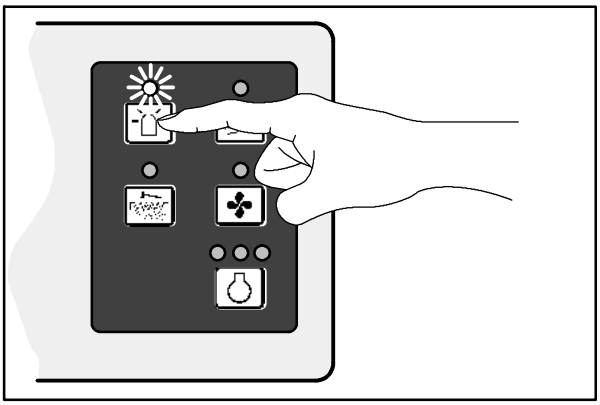

07766

STIKALO ZA DELOVNE LUČI

Stikalo za delovne luči vključi in izključi prednje in zadnje luči.

Vklop: Pritisnite stikalo za delovne luči. Lučka nad stikalom se bo prižgala.

Izklop: Pritisnite stikalo za delovne luči. Lučka nad stikalom bo ugasnila.

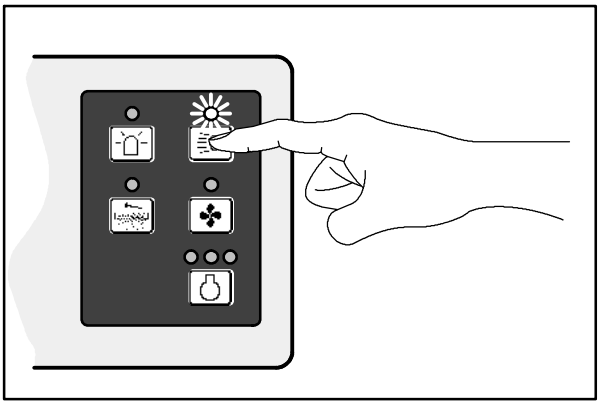

07768

STIKALO ZA TRESALO FILTRA

Stikalo za tresalo filtra vključi tresalo filtra za prah v košu. Tresalo samodejno deluje 40 sekund.

Vklop: Pritisnite stikalo za tresalo filtra. Ko tresalo filtra deluje, se lučka kazalnika prižge.

Ustavitev: Znova pritisnite stikalo za tresalo filtra, ***ČE*** hočete ustaviti tresalo filtra med 40 sekundnim tresenjem.

OPOMBA: Ventilator sesalca se med tresenjem filtra ustavi.

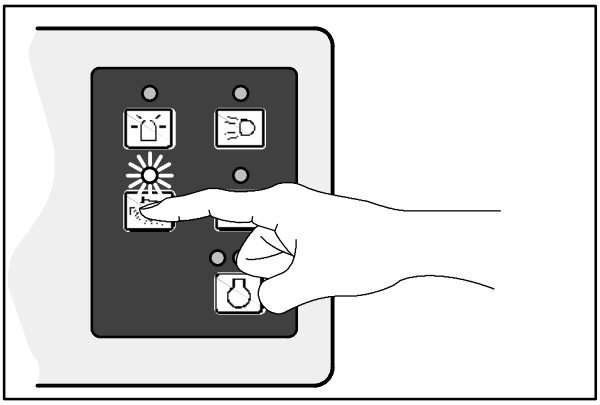

07767

STIKALO ZA VENTILATOR SESALCA

Stikalo za ventilator sesalca vključi in izključi ventilator sesalca.

Vklop: Pritisnite stikalo za ventilator sesalca. Lučka nad stikalom se bo prižgala.

Ustavitev: Pritisnite stikalo za ventilator sesalca. Lučka nad stikalom bo ugasnila.

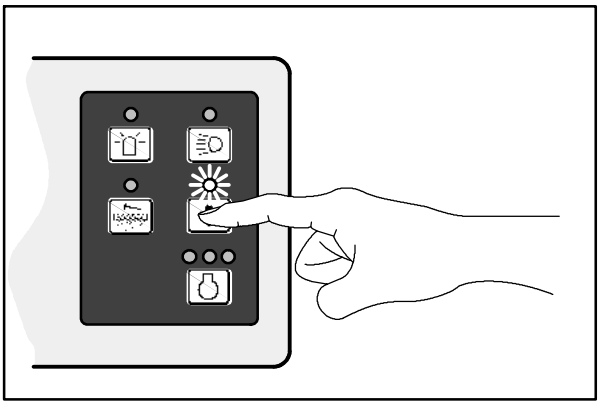

07769

STIKALO ZA HITROST MOTORJA (Za stroje s serijsko številko nižjo od 006009)

Stikalo za hitrost motorja nadzoruje hitrost motorja. Tri lučke nad stikalom kažejo hitrost motorja; Zagon, prosti tek ali hitra.

Zagon: Moror bo samodejno začel v nastavitvi hitrosti zagon.

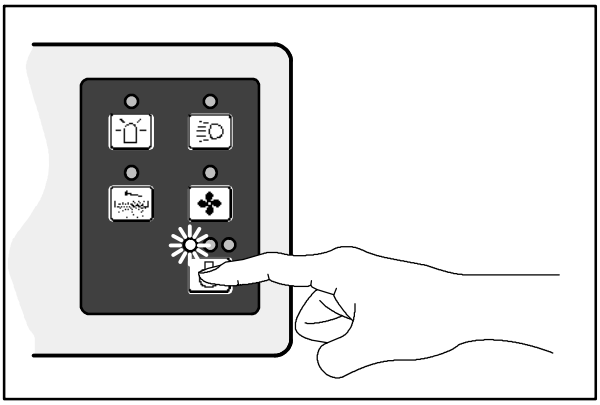

07770

Prosti tek: Pritiskajte stikalo za hitrost motorja, dokler se ne prižge druga lučka. Ta hitrost je za mirovanje.

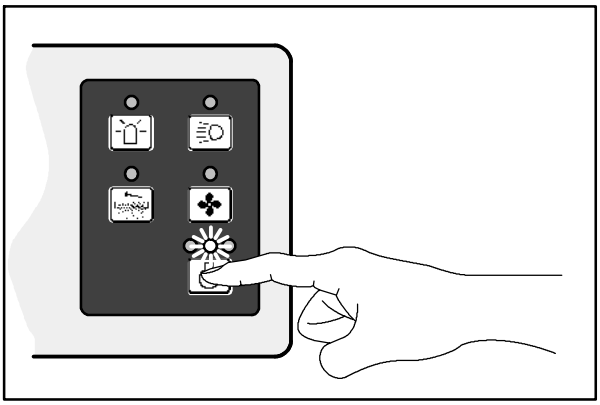

07771

Hitro: Pritiskajte stikalo za hitrost motorja, dokler se ne prižge tretja lučka. Ta hitrost je za pometanje.

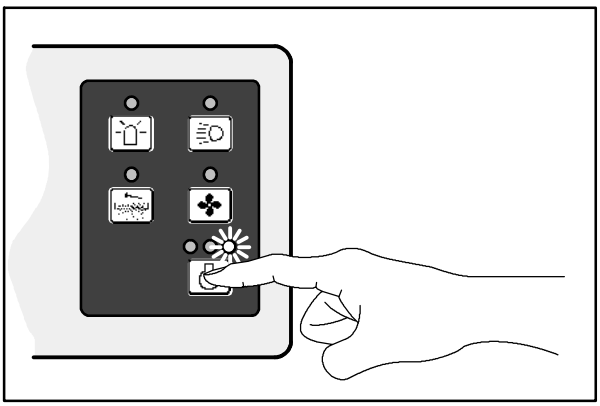

07772

ROČICA ZA POGON (Za stroje s serijsko številko 006009 ali višjo)

Ročica za pogon nadzoruje hitrost motorja.

Hitro: Potegnite ročico v položaj **Fast (hitro)**. Ta hitrost je za pometanje.

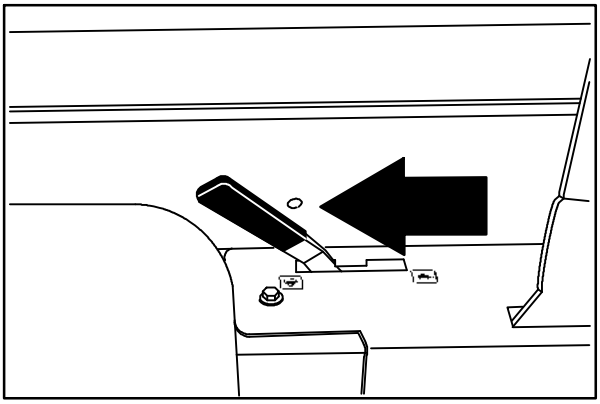

08456

Prosti tek: Potegnite ročico v položaj **Idle (prosti tek)**. Ta hitrost je za mirovanje.

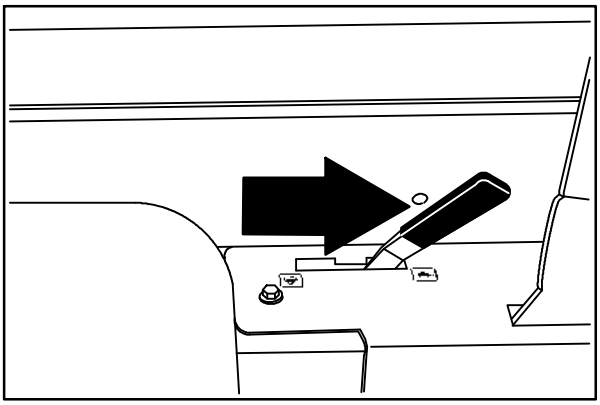

08457

ZAGANJAČ

Zaganjač na ključ vžge in ugasne motor.

Predogrevanje: Obrnite ključ v nasprotni smeri urinega kazalca. Vključila se bo lučka žarilne svečke. Držite ključ v tem položaju okoli 15 do 30 sekund, odvisno od vremenskih pogojev. V mrazu ogrevanje traja dlje.

OPOMBA: Pri nekaterih prejšnjih različicah se lučka ugasne po nekaj sekundah, ko je motor pripravljen na vžig.

Zagon: Obrnite ključ do konca v smeri urinega kazalca. Spustite ključ takoj, ko motor vžge.

Ustavitev: Obrnite ključ v nasprotni smeri urinega kazalca.

STIKALO ZA GLAVNO KRTAČO

Stikalo za glavno krtačo nadzoruje položaj in rotacijo glavne krtače.

Spust in normalna hitrost glavne krtače: Pritisnite prednji položaj stikala, **Normal (normalna)** .

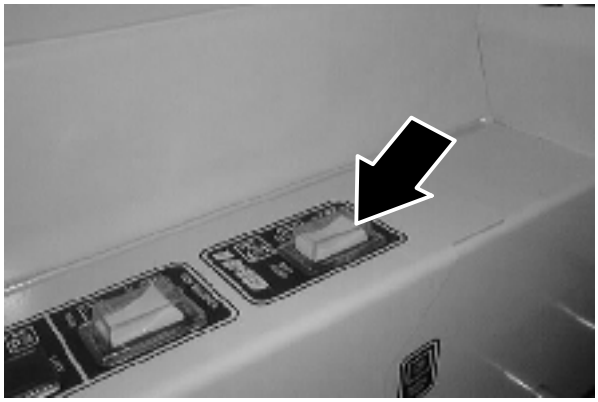

Dvig in izklop glavne krtače: Pritisnite srednji položaj stikala, **Off (izklop)**.

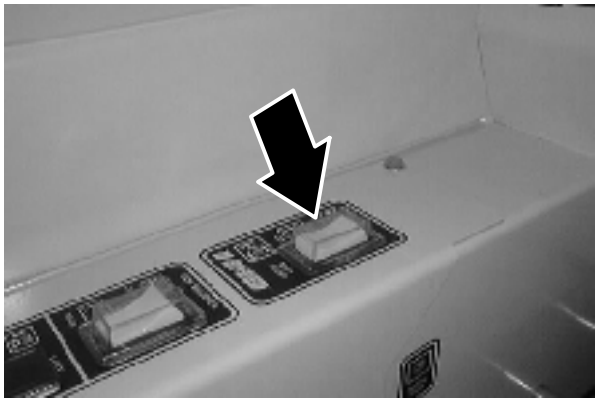

Spust in II Speed (II hitrost) glavne krtače: Pritisnite zadnji položaj stikala, **II Speed (II hitrost)**™ .

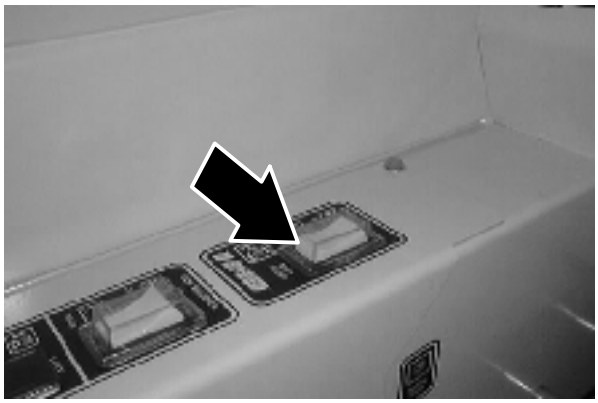

Stikalo za glavno krtačo.

OPOMBA: Pri prejšnjih različicah stroja je bilo stikalo za glavno krtačo pri zaganjaču.

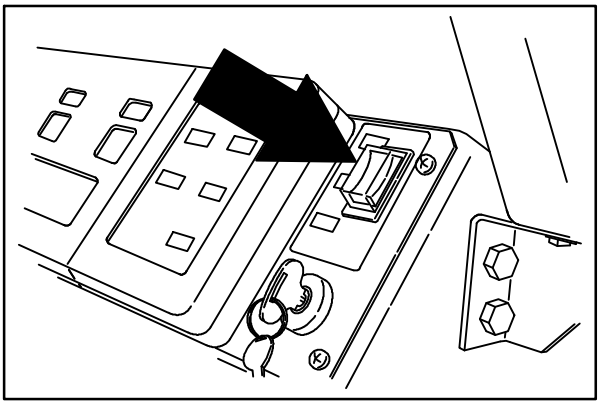

08464

VOLAN

Volan nadzoruje smer stroja. Stroj se zelo odziva na premike volana.

Levo: Obrnite volan levo.

Desno: Obrnite volan desno.

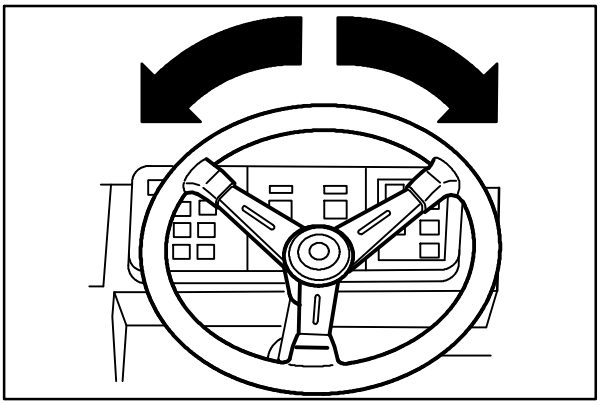

08484

ROČICA ZA NAGIB VOLANA

Ročica za nagib volana nadzoruje nagib volana.

Nastavite: Potegnite ven ročico za nagib, premaknite volan gor ali dol in spustite ročico.

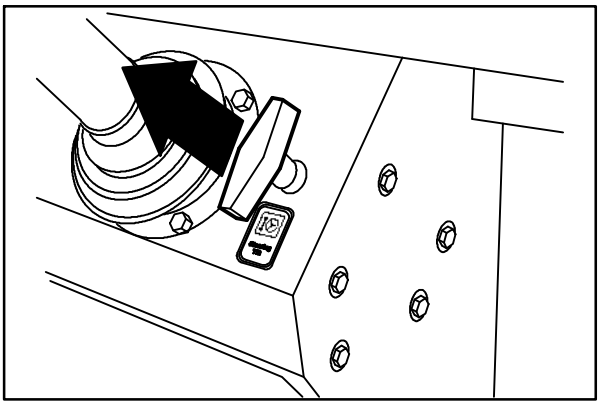

08439

PREKINJALA

Prekinjala so ponastavljive zaščitne naprave za zaščito električnih vezij. Ustavijo električni tok, če pride do preobremenitve vezja. Ko se prekinjalo sproži, ga morate ponastaviti ročno. Pritisnite gumb za ponastavitev, ko se prekinjalo ohladi.

Če je preobremenitev, zaradi katere se je sprožilo prekinjalo, še vedno prisotna, bo prekinjalo ostalo sproženo, dokler ne odpravite napake.

Vsa razen dveh prekinjal se nahajajo v prostoru uporabnika. Dve 30 A prekinjali se nahajata za ploščo s prekinjali, ki jo lahko dosežete, če dvignete koš. 30 A prekinjali sta samo-ponastavljivi: ko se sprožita, se bosta sami ponastavili po ohladitvi.

Tabela kaže prekinjala ter električne dele, ki jih ščitijo.

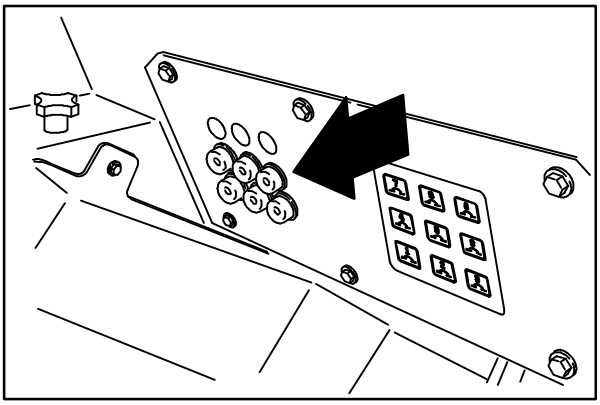

08440

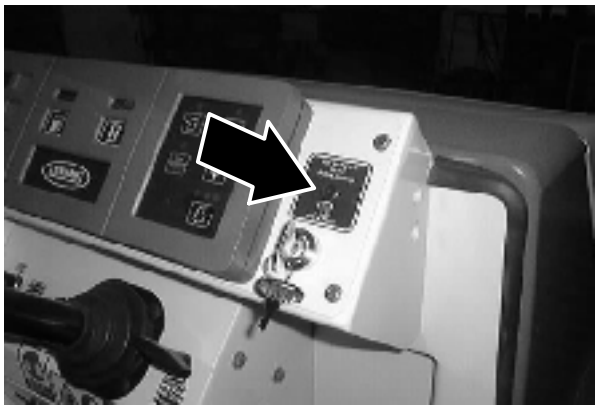

Prekinjalo	Jakost	Zaščiteno vezje
CB-1	15 A	Troblja
CB-2	15 A	Tresalo filtra
CB-3	15 A	Kontrole
CB-4	15 A	Plošča z inštrumenti
CB-5	15 A	Opozorilna luč
CB-6	2,5 A	Krtače
CB-7	15 A	Leva stranska krtača neobvezna
CB-8	15 A	Dodatki v kabini
CB-9	15 A	Dodatki
CB-10	30 A	Kompresor/pihalec klime
CB-11	30 A	Kondenzator/ventilatorji klime

LUČKA ŽARILNIH SVEČK

Lučka žarilnih svečk se vključi, ko zaganjač obrnete v nasprotni smeri urinega kazalca.

OPOMBA: Pri nekaterih prejšnjih različicah se lučka ugasne po nekaj sekundah, ko je motor pripravljen na vžig.

OPOMBA: Pri nekaterih prejšnjih različicah stroja, je bila lučka za žarilno svečko na levi strani gumba za trobljo.

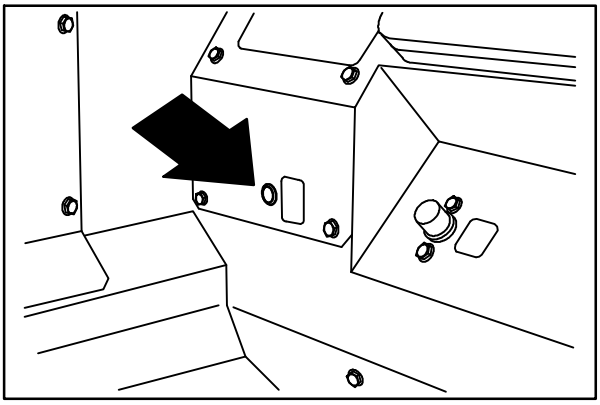

08927

GUMB ZA PRITISK GLAVNE KRTAČE

Gumb za pritisk glavne krtače določa, koliko stika ima glavna krtača s tlemi.

Povečanje pritiska: Obrnite gumb za pritisk glavne krtače v nasprotni smeri urinega kazalca.

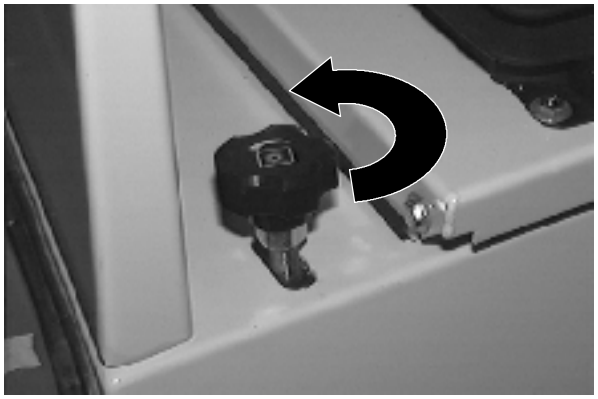

Zmanjšanje pritiska: Obrnite gumb za pritisk glavne krtače v smeri urinega kazalca.

ZAKLEPI

Stranski pokrovi, zadnji pokrov, pokrov motorja in pokrov koša so vsi zaščiteni z zaklepi.

Odprite stranske pokrove glavne krtače. Potegnite zaklep na vratih.

Odprite stranski pokrov motorja: Potegnite zaklep na vratih.

Odprite zadnji pokrov: Potisnite zaklep levo.

Odprite pokrov motorja: Potisnite zaklep na pokrovu.

Odprite pokrov koša: Potisnite zaklep desno.

Odprite zadnji pokrov na odbijaču: Potisnite zaklep levo.

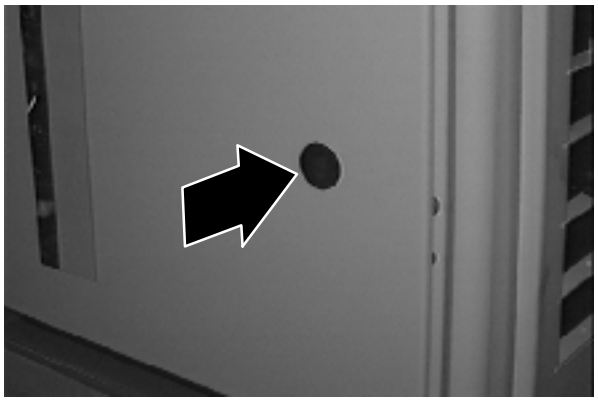

UPORABNIKOV SEDEŽ

Uporabnikov sedež ima dve nastavitvi: Nastavitvi sta za položaj od naprej do nazaj in trdoto pri vožnji.

Ročica za položaj sedeža nastavi naprej nazaj položaj.

Nastavite: Potisnite ročico naprej in potisnite sedež naprej ali nazaj na želeni položaj in spustite ročico.

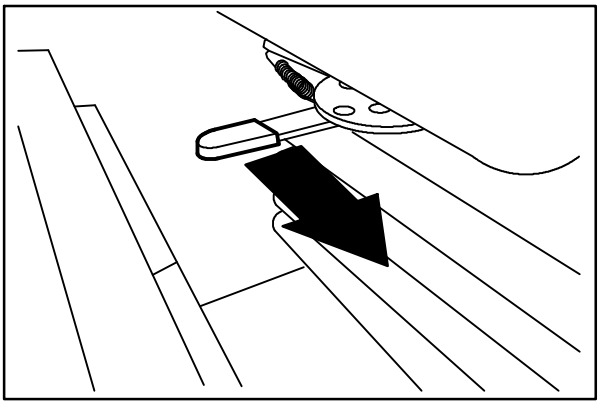

08443

Trdota pri vožnji se nastavi z gumbom za trdoto.

Nastavite: Obrnite gumb v smeri urinega kazalca za povečanje trdote in v nasprotni smeri urinega kazalca za zmanjšanje trdote pri vožnji.

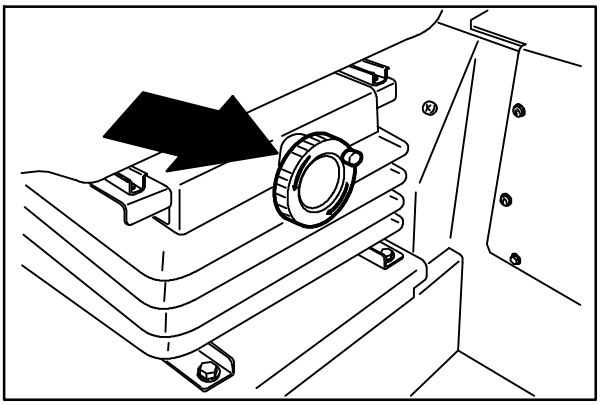

08444

Dvig: Vlecite namestitveno ploščo sedeža, dokler se ne zaklopi.

Spust: Potegnite sprostitveno ročico in spustite nastavitveno ploščo sedeža.

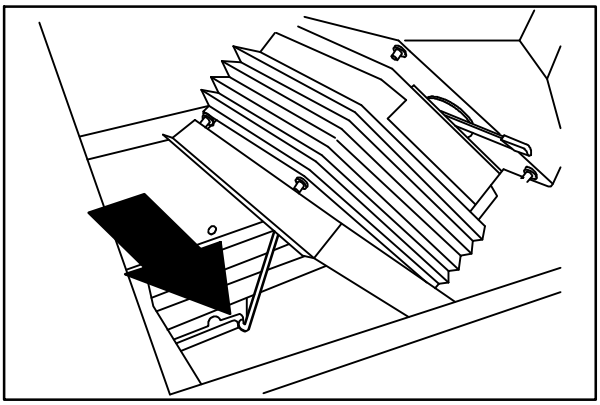

08445

PALICA ZA PODPORO KOŠA

Palica za podporo koša se nahaja na uporabnikovi strani dvižnih rok koša. Palica za podporo koša drži koš v dvignjenem položaju, kar omogoča delo pod košem. NE zanašajte se, da bo hidravlični sistem stroja držal koš dvignjen.

OPOZORILO: Dvignjen koš lahko pade. Uporabite palico za podporo koša.

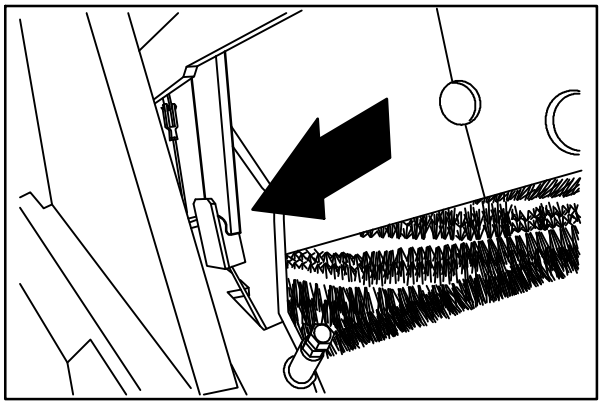

08446

STIKALO ZA BRISALEC STEKLA (NEOBVEZEN)

Stikalo za brisalec stekla vključi neobvezni brisalec stekla na kabini.

Vklop: Potegnite ven stikalo.

Izklop: Potisnite stikalo noter.

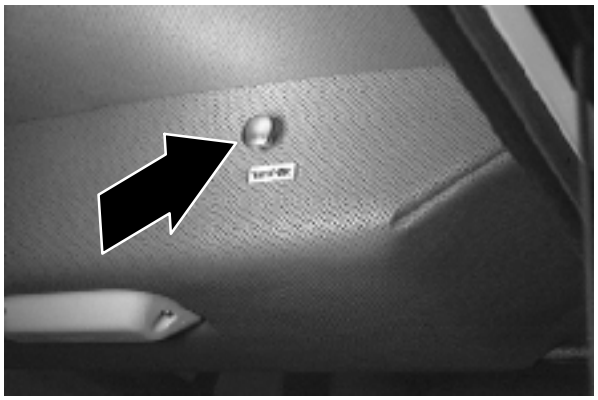

STIKALO ZA STROPNO LUČ (NEOBVEZNA)

Stikalo za stropno luč upravlja z neobvezno stropno lučjo v kabini.

Vklop: Pritisnite stikalo.

Izklop: Znova pritisnite stikalo.

GUMB ZA GRELEC (NEOBVEZEN)

Gumb za grelec nadzoruje neobvezni grelec v kabini. Gumb za grelec se nahaja nad ročico parkirne zavore.

Vklop: Potegnite gumb ven, dokler ni temperatura zraka po vaših željah. Za največje gretje potegnite gumb čisto ven.

Izklop: Potisnite gumb čisto noter.

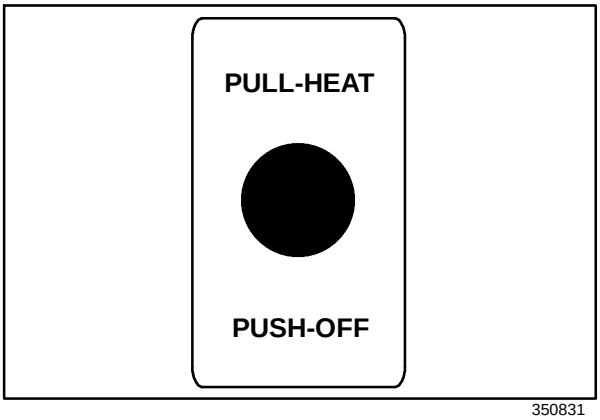

350831

STIKALO ZA HITROST VENTILATORJA (NEOBVEZNO)

Stikalo za hitrost ventilatorja nadzoruje hitrost ventilatorja v neobvezni kabini. Nastavite ga lahko v tri različne hitrosti in v nastavitev za **off (izklop)**. Stikalo za hitrost ventilatorja se nahaja na stropu neobvezne kabine.

Visoka: Obrnite stikalo v smeri urinega kazalca v nastavitev **high (visoka)**.

Srednja: Obrnite stikalo v smeri urinega kazalca v nastavitev **medium (srednja)**.

Nizka: Obrnite stikalo v smeri urinega kazalca v nastavitev **low (nizka)**.

Izklop: Obrnite stikalo v nasprotni smeri urinega kazalca v nastavitev **off (izklop)**.

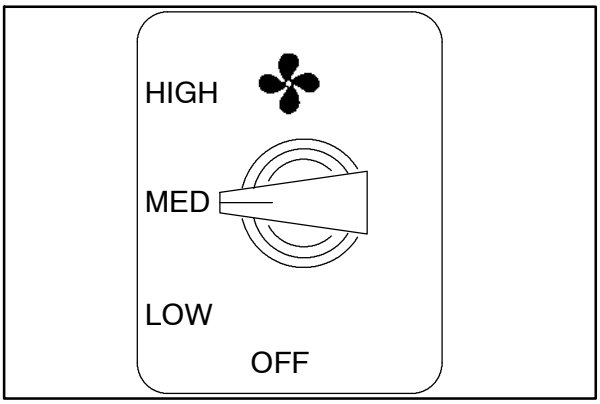

350832

STIKALO ZA KLIMO (NEOBVEZNA)

Stikalo za klimo upravlja klimo v neobvezni kabini. Stikalo za klimo se nahaja na stropu neobvezne kabine.

Vklop: Obračajte gumb v smeri urinega kazalca, dokler ni temperatura zraka po vaših željah. Za najmočnejše hlajenje, obrnite stikalo v smeri urinega kazalca čisto do konca.

Izklop: Obrnite stikalo do konca v nasprotni smeri urinega kazalca v nastavitev **off (izklop)**.

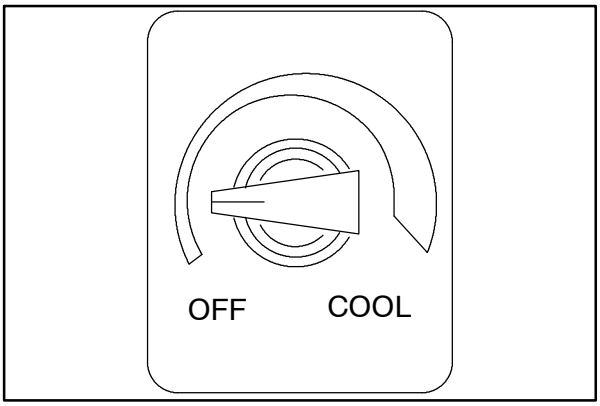

350833

ZRAČNIKI ZA NADZOR PRETOKA ZRAKA (NEOBVEZNI)

Zračniki za nadzor pretoka zraka nadzorujejo smer zraka v neobvezni kabini. Obračajte zračnike, dokler niso nastavljeni po vaših željah. Za topljenje usmerite zračnike v okna. To ustvari topel, suh zrak, ki je najboljši za topljenje. Če se zaradi tega stekla rosijo, vključite klimo za bolj suh zrak.

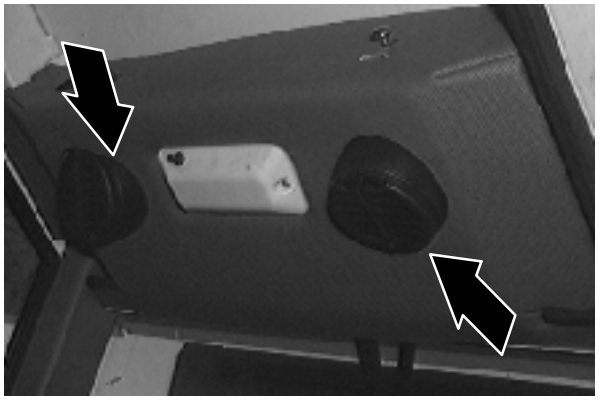

KAKO STROJ DELUJE

Volan nadzoruje smer vožnje stroja. Smerna stopalka določa hitrost in vožnjo naprej/vzvratno. Zavorna stopalka upočasni in ustavi stroj.

Stranska krtača pometa smeti na pot glavne krtače. Glavna krtača pometa odpadke v koš za smeti. Sesalni sistem vleče prah in zrak skozi koš in filtre za prah v košu.

Ko ste s pometanjem končali, očistite filter za prah v košu in spraznite koš.

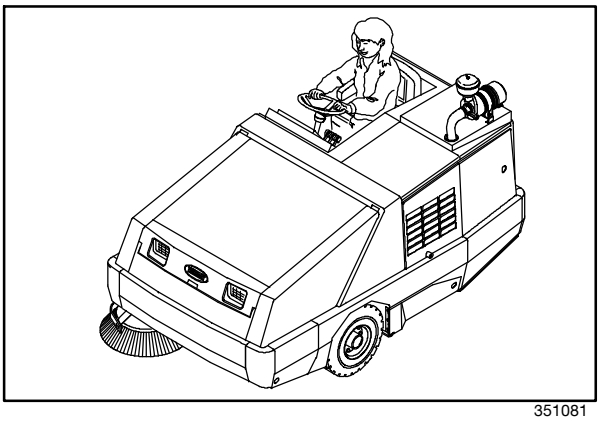

351081

PREVERJANJE PRED ZAČETKOM UPORABE

- ❑ Preverite količino motornega olja.
- ❑ Preverite količino hladilne tekočine motorja.
- ❑ Preverite količino čistila v čistilcu za steklo (če je nameščen).
- ❑ Preglejte hladilnik in rebra hidravličnega hladilca za smeti.
- ❑ Preverite količino hidravlične tekočine
- ❑ Preverite kazalnik filtra zraka.
- ❑ Preglejte, če so obloge in tesnila obrabljena ali poškodovana.
- ❑ Preverite stanje krtač za pometanje. Odstranite vrvice, vezi, plastične ovitke ali druge smeti, ki so se nabrale okoli krtač.
- ❑ Preverite sledi krtač za pometanje.
- ❑ Preglejte stanje filtra za prah in tesnil v košu. Očistite, če je potrebno.
- ❑ Preverite, če zavore in krmiljenje delujejo pravilno.
- ❑ Preverite količino goriva
- ❑ Izpraznite koš za smeti.
- ❑ Preverite zgodovino vzdrževanja in določite, kakšno vzdrževanje potrebuje stroj.

ZAGON STROJA

1. Sedeti morate na uporabnikovem sedežu, s smerno stopalko v prostem teku in nogo na zavorni stopalki oz. z vključeno parkirno zavoro.

   ZA VARNOST: Ko zaganjate stroj, imejte nogo na zavori in smerno stopalko v prostem teku.

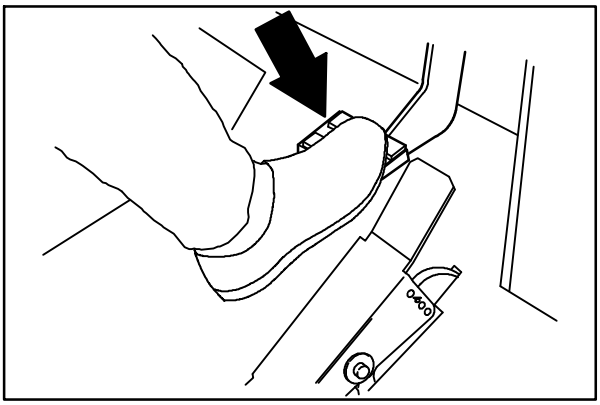

08471

2. Potegnite ročico za pogon v položaj za **Idle (prosti tek)**. (Za stroje s serijsko številko 006009 ali višjo)

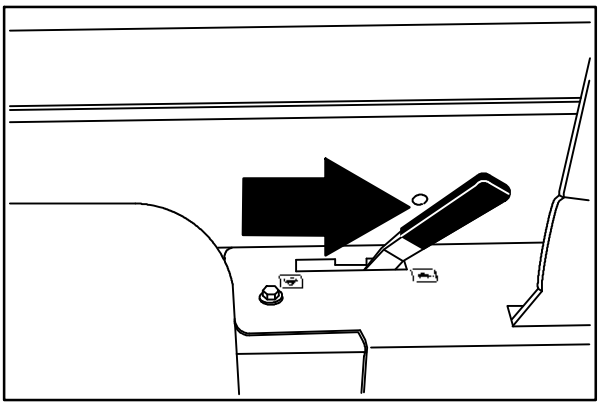

08457

3. Obrnite ključ v nasprotni smeri urinega kazalca. Vključila se bo lučka žarilnih svečk. Držite ključ v tem položaju okoli 15 do 30 sekund, odvisno od vremenskih pogojev. V mrazu ogrevanje traja dlje.

OPOMBA: Pri nekaterih prejšnjih različicah se lučka ugasne po nekaj sekundah, ko je motor pripravljen na vžig.

4. Obrnite ključ v zaganjaču v smeri urinega kazalca, dokler motor ne vžge.

OPOMBA: Zaganjača ne uporabljajte več kot 10 sekund hkrati potem, ko ste že zagnali motor. Zaganjač naj se med poskusi ohladi, saj se drugače lahko poškoduje zaganjalni motor.

5. Motorni in hidravlični sistem naj se ogrevata od tri do pet minut.

OPOZORILO: Motor izpušča strupene pline. Ti lahko privedejo do hujših poškodb dihal ali zadušitve. Vedno bodite v dobro prezračenem prostoru. Stopite v stik z vašimi regulatornimi organi za omejitve izpostavljenosti. Motor naj bo pravilno uglašen.

6. Sprostite parkirno zavoro.

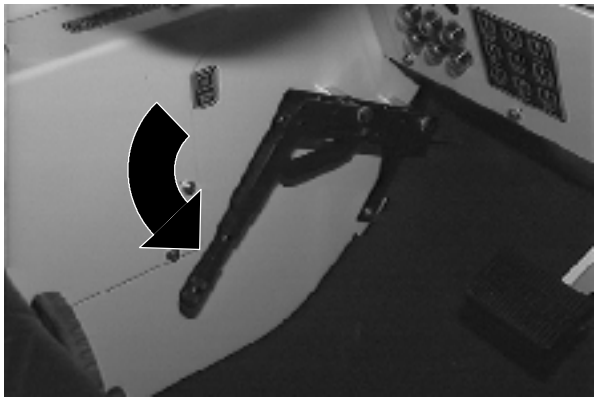

7. Izberite **Fast (visoko)** hitrost motorja s stikalom za hitrost motorja. (Za stroje s serijsko številko nižjo od 006009)

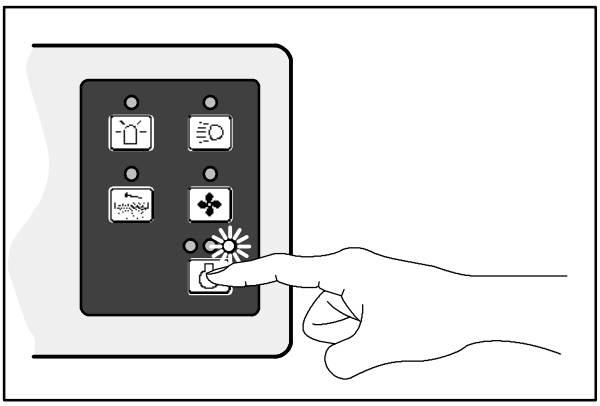

07772

8. Potegnite ročico za pogon v položaj **Fast (Visoka hitrost)**. (Za stroje s serijsko številko 006009 ali višjo)

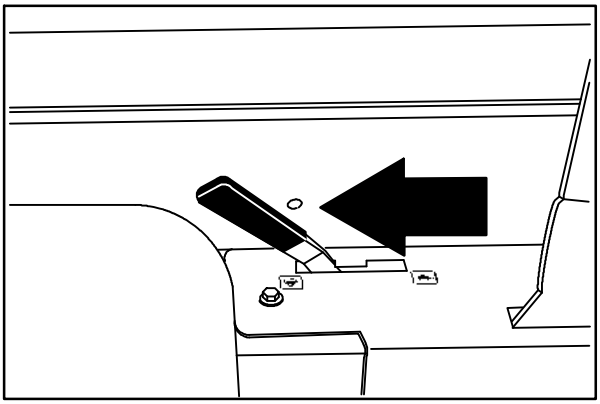

08456

9. Peljite stroj na področje, ki ga boste očistili.

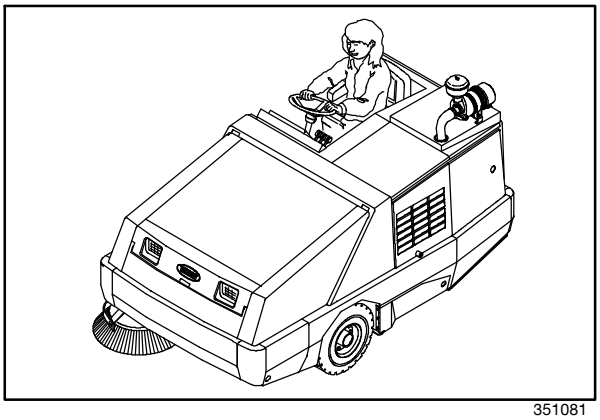

351081

PODATKI O POMETANJU IN KRTAČAH

Pred pometanjem odstranite prevelike odpadke. Sploščite ali odstranite kartonske škatle iz hodnikov pred pometanjem. Odstranite žice, vrvice, sukance ali druge odpadke, ki bi se lahko ovili ali zapletli v krtače ali zatiče krtač.

Vnaprej načrtujte pometanje. Skušajte načrtovati dolge proge s čim manj ustavljanja. Vnaprej pometite smeti iz ozkih hodnikov v glavne hodnike. Na enkrat očistite celotno sekcijo. Pometajt čim bolj naravnost. Ne zaletavajte se v količke in ne opraskajte bokov stroja za pometanje. Prekrivajte sledi krtačenja.

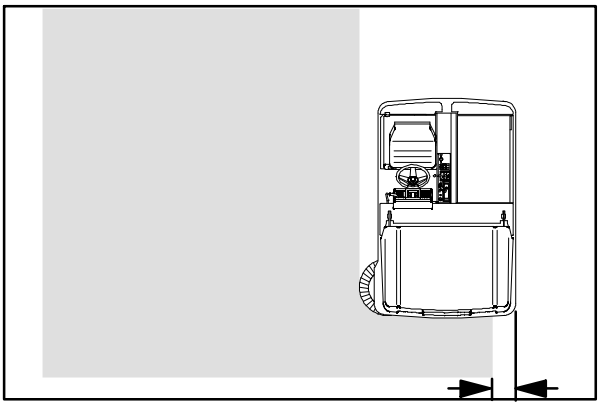
07817

Ko se stroj premika, ne vrtite volana premočno. Stroj se zelo odziva na premike volana. Izogibajte se nenadnim zavojem, razen v nujnih primerih.

Uporabite **II Speed (II hitrost)** glavne krtače, ko sesate lažje odpadke. To bo izboljšalo sesanje odpadkov in nalaganje v koš. Ne uporabite hitrosti **II Speed (II hitrost)** v prašnih pogojih. Stroj lahko praši in zamaši filter za prah v košu. Glavno krtačo nastavite na hitrost **Normal (normalna),** ko sesate običajne odpadke.

Za najboljše rezultate uporabite pravilno vrsto krtače glede na vrsto pometanja. Sledijo priporočila za uporabo glavnih in stranskih krtač.

Polipropilenska glavna krtača z 8 dvojnimi vrstami - Izvrstno pometa pesek, gramoz in papirnate odpadke. Ostane prožna, ko je mokra, in deluje enako dobro znotraj in zunaj. Ni primerna za vroče odpadke.

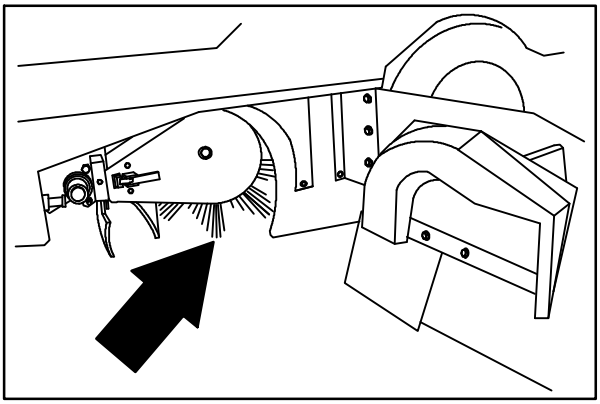
08587

Polipropilenska in žičnata glavna krtača z 8 dvojnimi vrstami - Žice krtače razrahljajo rahlo strjeno umazanijo in težje smeti. Polipropilenske ščetine odlično pometejo smeti v koš.

Vijugasta žičnata glavna krtača z 8 dvojnimi vrstami - Trde žične ščetine spraskajo strjeno umazanijo, težko pometljivo zemljo in zemljo pomešano z oljem, mastjo ali blatom. Ta krtača je primerna za talilnice, saj tam vročina lahko stopi sintetične ščetine. Ta krtača dobro nalaga v koš, vendar ni priporočljiva za delo v prašnih razmerah.

Najlnoska glavna krtača s 24 vrstami - Priporočena za zelo prašne razmere in grobe površine. Ta krtača zelo dobro pobira in je zelo trdoživa.

Najlonska patrolna glavna krtača - Zasnovana za pometanje večjih zunanjih in notranjih področjih pri večji hitrosti. Patrolni vzorec odlično nalaga lahke, večje smeti (papir in listje), najlonske ščetine pa so zelo trdožive.

Polipropilenska glavna krtača z 8 dvojnimi vrstami težjega kalibra - Zasnovana za pometanje zunaj. Trše ščetine odlično nalagajo težje večje smeti (listje in papirnate odpadke).

Polipropilenska stranska krtača - Splošna krtača za pometanje od majhnih do srednjih smeti tako znotraj kot zunaj. To krtačo uporabljajte tam, kjer se lahko ščetine zmočijo.

Najlonska stranska krtača - Bolj dolgotrajna, splošna krtača, primerna za grobe površine.

Ploska žičnata stranska krtača - Primernja za čiščenje zunaj in ob robnikih, kjer je veliko strjene umazanije. Trde žičnate ščetine spraskajo umazanijo. Ta krtača je primerna za talilnice, saj tam lahko vročina stopi sintetične ščetine.

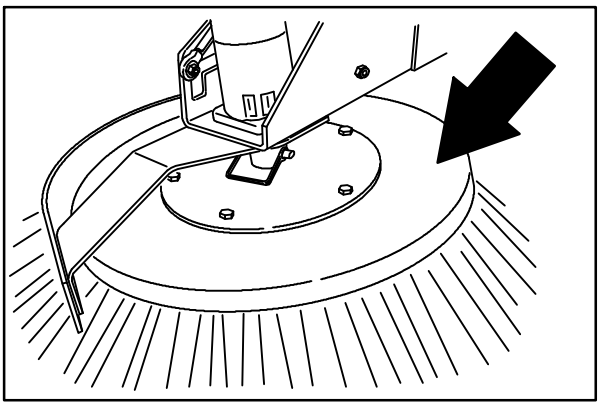

08588

POMETANJE

1. Izberite **Fast (visoka)** hitrost motorja. (Za stroje s serijsko številko nižjo od 006009)

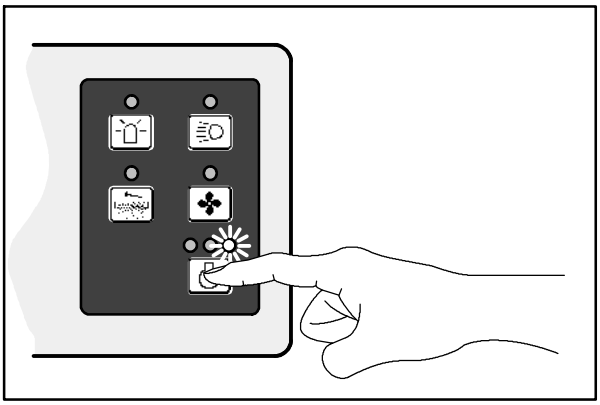

07772

2. Potegnite ročico za pogon v položaj **Fast (Visoka hitrost)**. (Za stroje s serijsko številko 006009 ali višjo)

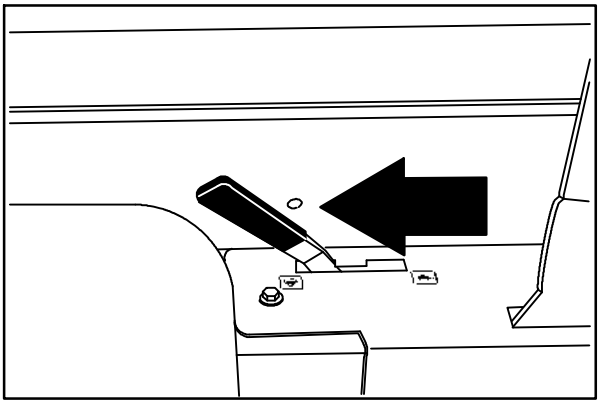

08456

3. Med pometanjem mora biti pokrov koša zaprt. Če ima vaš stroj lučko za pokrov koša, se prepričajte, da ne gori. Če je lučka za pokrov koša prižgana, zaprite pokrov koša.

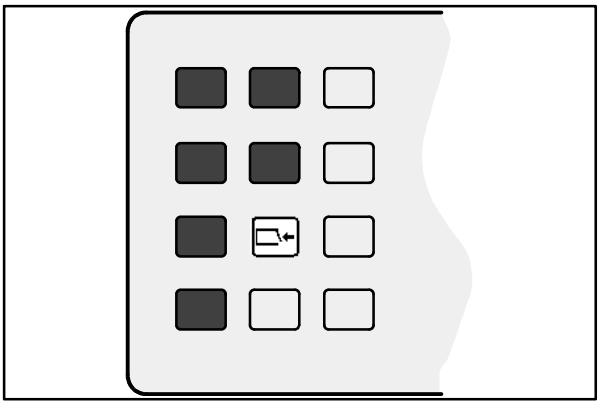

07763

4. Prestavite stikalo za glavno krtačo v položaj **Normal (normalna)** ali **II Speed (II hitrost)** hitrost.

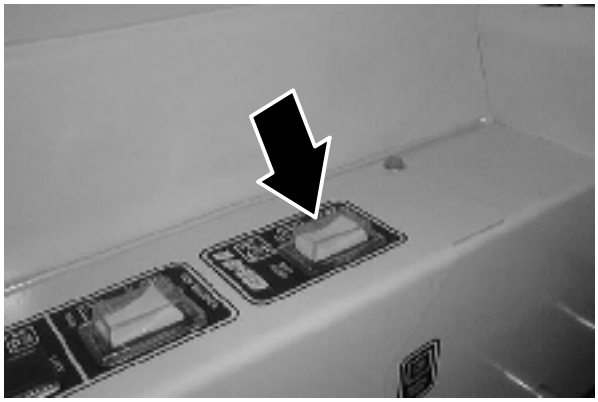

5. Pritisnite gumb stikala za transko krtačo, položaj **On/Down (vklop/spust)**.

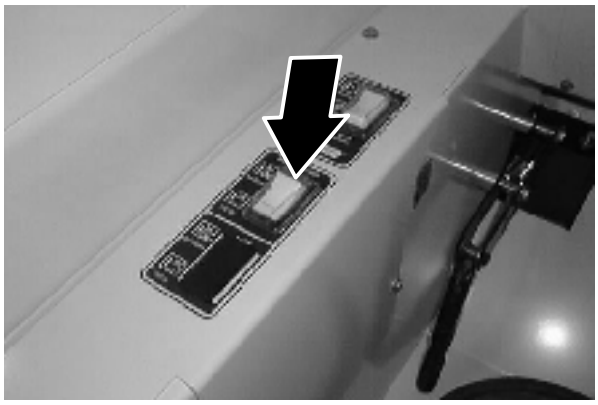

6. Pritisnite stikalo za ventilator sesalca za zagon sesalca.

7. Pometite po potrebi.

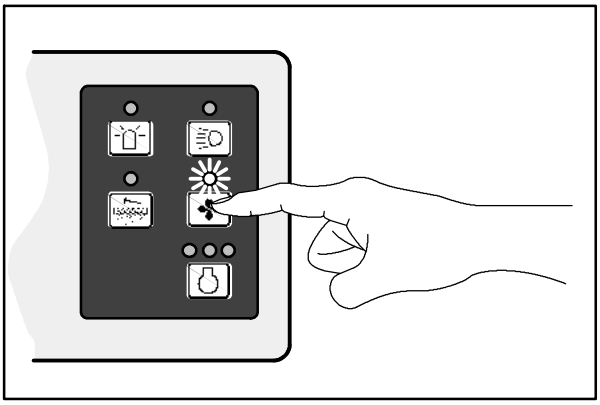

07769

USTAVITEV POMETANJA

1. Pritisnite gumb stikala za stransko krtačo, položaj **Off/Up (izklop/dvig)**.

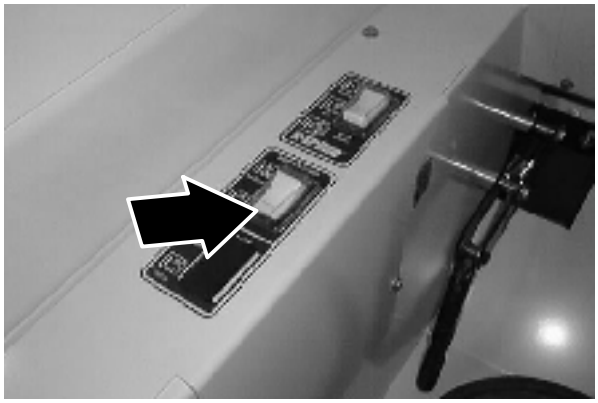

2. 1.Stikalo za glavno ščetko premaknite v srednji položaj **Off (izklop)**.

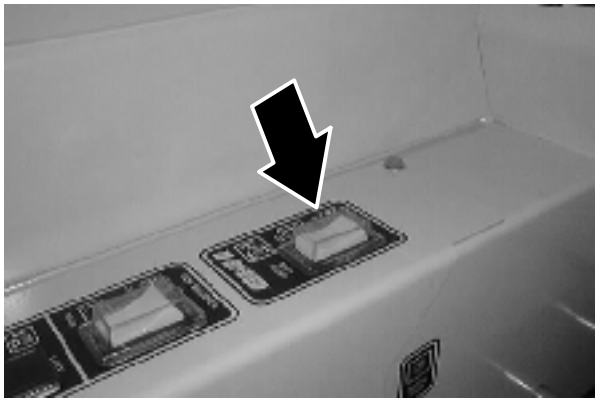

3. S stikalom za tresalo filtra vključite tresalo filtra za prah v košu.

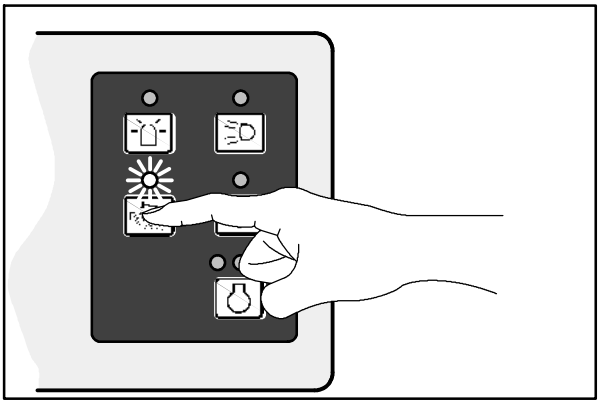

07767

IZPRAZNITEV KOŠA

1. Počasi odpeljite stroj na kraj za odlaganje odpadkov ali k smetnjaku.

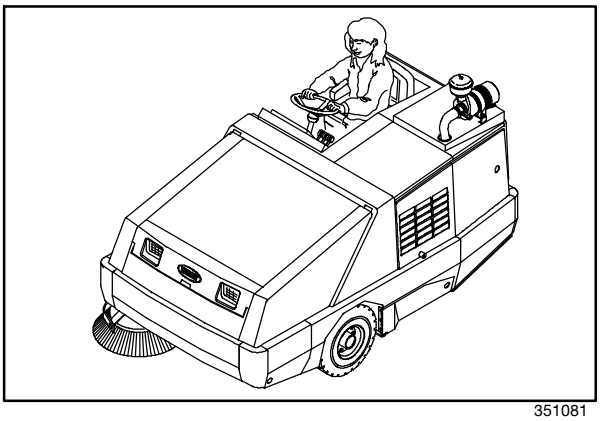

351081

2. Potegnite ročico koša nazaj v položaj **Up (dvig koša)**, dokler koš ni dovolj visoko.

   ZA VARNOST: Ko uporabljate stroj, se prepričajte, da imate dovolj prostora, preden dvignete koš.

OPOMBA: Zavedajte se, da je najmanjša višina stropa za praznjenje koša na ta način 3355 mm .

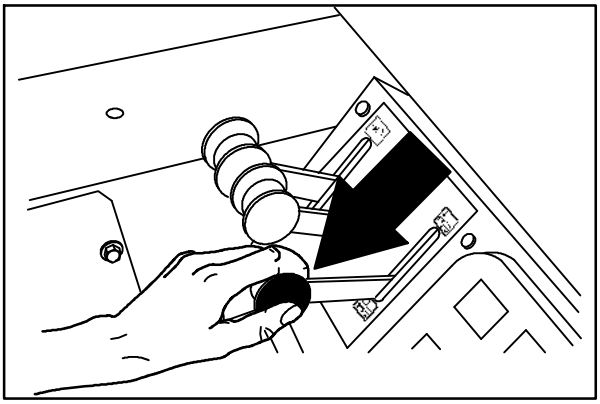

08480

3. Pustite ročico za dvig koša v srednji položaj (mirovanje).

4. Stroj odpeljite do smetnjaka.

   ZA VARNOST: Ko uporabljate stroj, ga previdno premikajte, če je koš dvignjen.

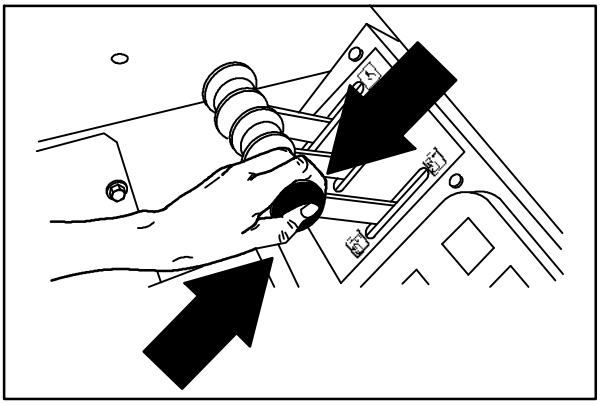

08481

5. Potegnite in držite ročico za izteg koša v položaju **Out (ven)**.

6. Spustite koš v smetnjak, da omejite prašenje.

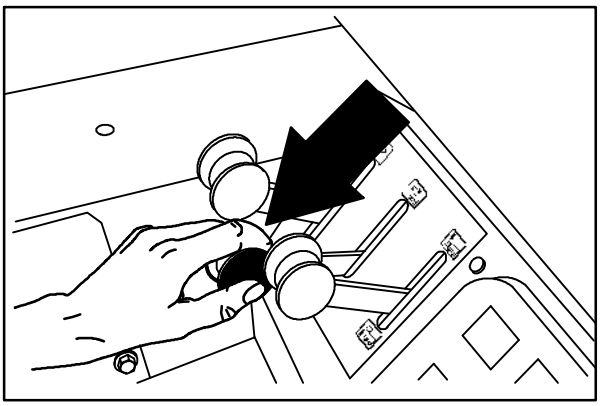

08477

7. Potegnite in držite ročico za pokrov koša v položaju **Open (odpri)** .

8. Dvignite koš dovolj in/ali zaprite pokrov koša, da bo koš šel čez rob smetnjaka.

9. Počasi odpeljite stroj stran od kraja za odlaganje odpadkov ali smetnjaka.

   ZA VARNOST: Ko uporabljate stroj, ga previdno premikajte, če je koš dvignjen.

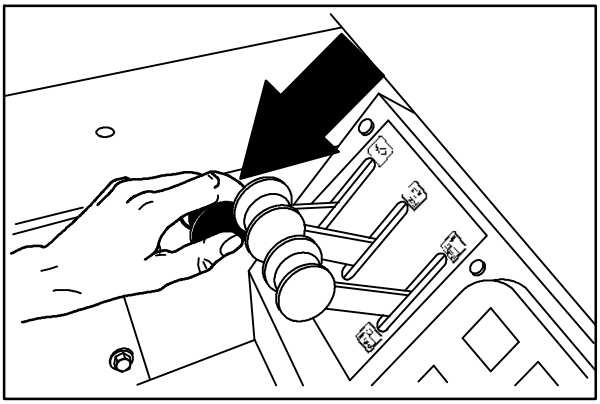

08474

10. Potegnite in držite ročico za pokrov koša v položaju **Close (zapri)** .

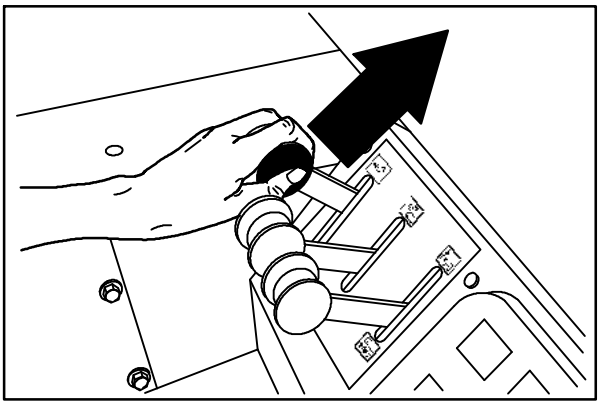

08476

11. Potegnite in držite ročico za izteg koša v položaju **In (noter)**.

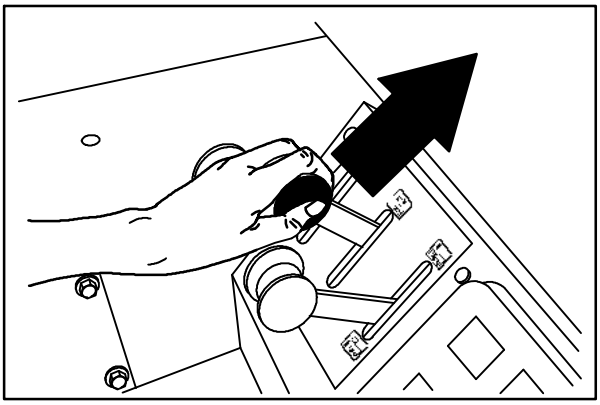

08479

12. Potegnite in držite ročico za dvig koša v položaju **Down (spust)**.

OPOMBA: Ročice za dvig koša, izteg koša in za pokrov koša lahko uporabite za dvig koša, izteg koša in odpiranje pokrova koša.

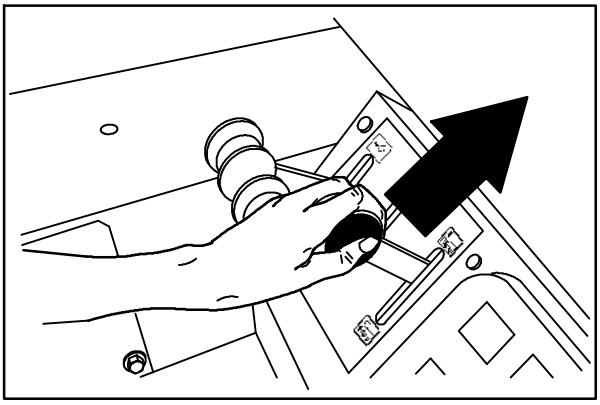

08482

USTAVITEV STROJA

1. Nehajte s pometanjem.

2. Nogo umaknite s smerne stopalke. Stopite na zavorno stopalko.

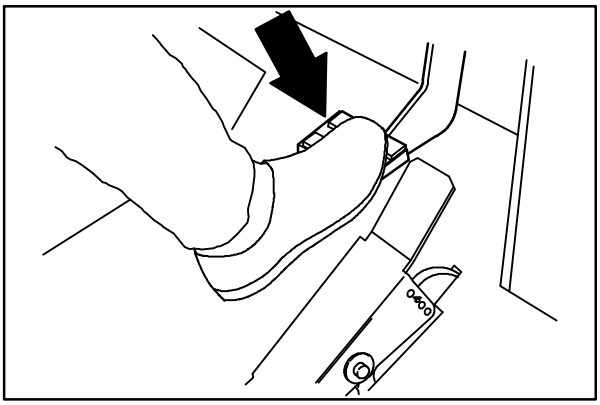

08471

3. Izberite **Idle (prosti tek)** hitrost motorja s stikalom za hitrost motorja. (Za stroje s serijsko številko nižjo od 006009)

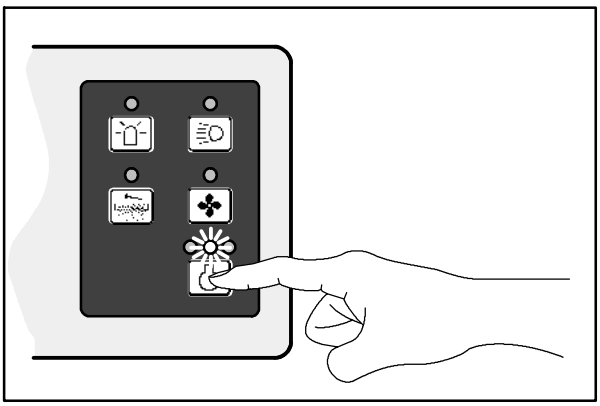

07771

4. Potegnite ročico za pogon v položaj za **Idle (prosti tek)**. (Za stroje s serijsko številko 006009 ali višjo)

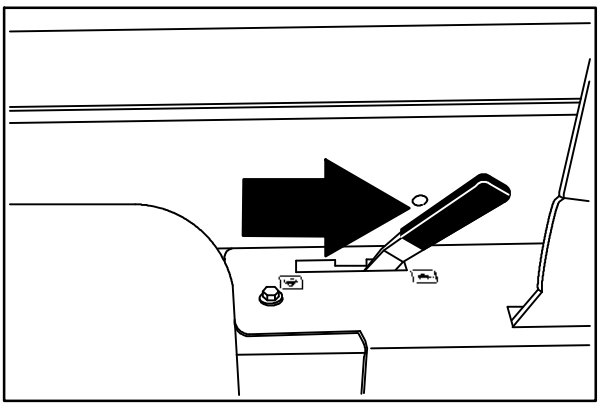

08457

5. Vključite parkirno zavoro.

6. Obrnite ključ v zaganjaču v nasprotni smeri urinega kazalca, da se motor ustavi. Odstranite ključ.

   ZA VARNOST: Preden zapustite ali začnete vzdrževati stroj, ga ustavite na ravni površini, vključite parkirno zavoro, ugasnite stroj in odstranite ključ.

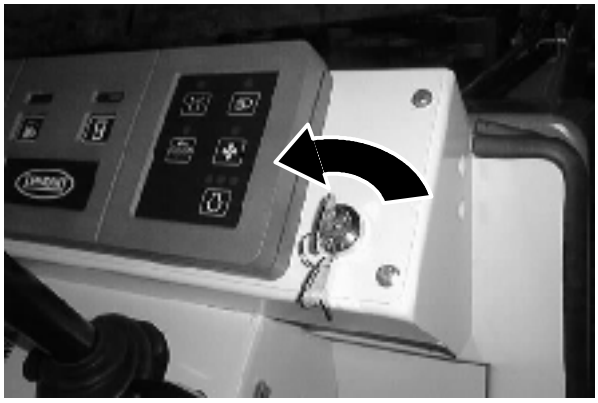

PREVERJANJE PO UPORABI

- ❑ Preverite količino motornega olja.
- ❑ Preverite količino hladilne tekočine motorja.
- ❑ Preverite količino čistila v čistilcu za steklo (če je nameščen).
- ❑ Preglejte hladilnik in rebra hidravličnega hladilca za smeti.
- ❑ Preverite količino hidravlične tekočine
- ❑ Preverite kazalnik filtra zraka.
- ❑ Preglejte, če so obloge in tesnila obrabljena ali poškodovana.
- ❑ Preverite stanje krtač za pometanje. Odstranite vrvice, vezi, plastične ovitke ali druge smeti, ki so se nabrale okoli krtač.
- ❑ Preverite sledi krtač za pometanje.
- ❑ Preglejte stanje filtra za prah in tesnil v košu. Očistite, če je potrebno.
- ❑ Preverite, če zavore in krmiljenje delujejo pravilno.
- ❑ Preverite količino goriva
- ❑ Izpraznite koš za smeti.
- ❑ Preverite zgodovino vzdrževanja in določite, kakšno vzdrževanje potrebuje stroj.

UPORABA PALICE ZA PODPORO KOŠA

1. Vključite parkirno zavoro.

2. Zaženite motor.

3. Do konca dvignite koš.

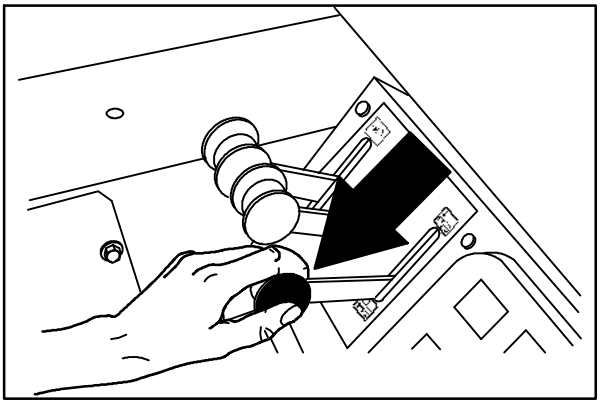

08480

4. Odstranite palico za podporo koša iz sponke za shranjevanje.

OPOZORILO: Dvignjen koš lahko pade. Uporabite palico za podporo koša.

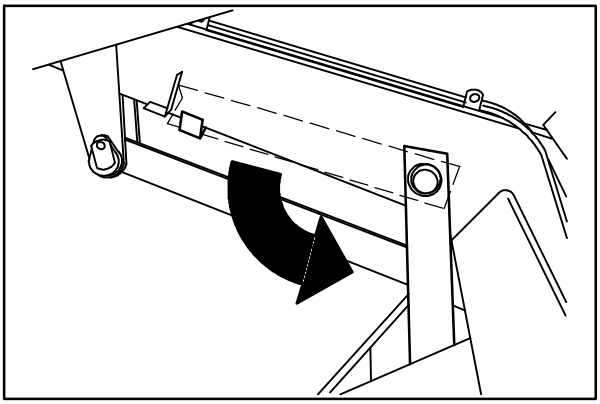

08589

5. Počasi spustite koš, ko je palica za podporo koša na držalu palice na ogrodju stroja.

OPOZORILO: Dvižna roka lahko stisne. Ne bližajte se dvižnim rokam koša.

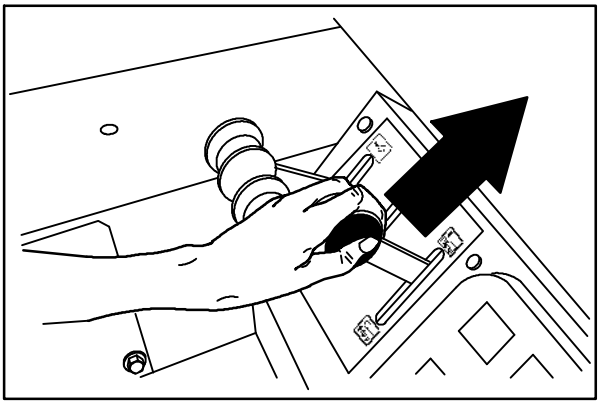

08482

6. Ugasnite motor.

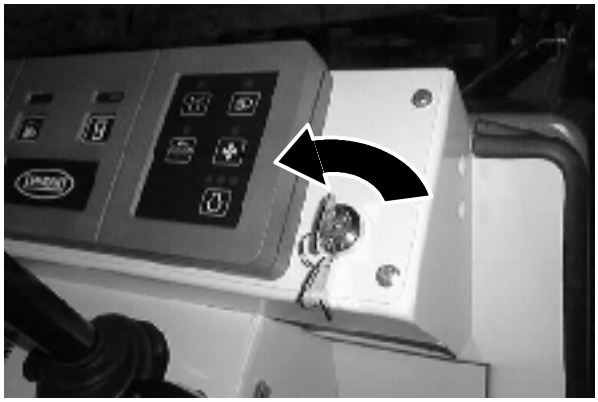

ODSTRANITEV PALICE ZA PODPORO KOŠA

1. Zaženite motor.

2. Rahlo dvignite koš, da sprostite palico za podporo koša.

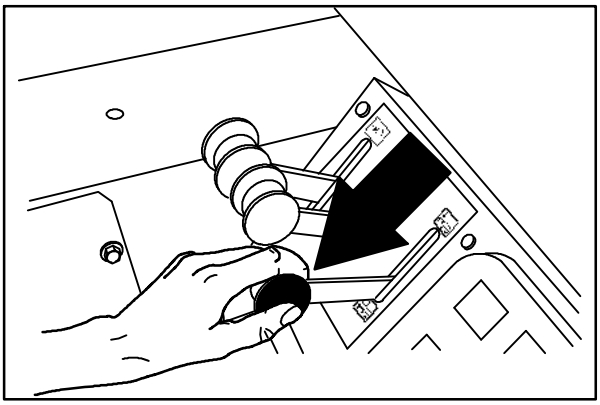

08480

3. Vrnite palico za podporo koša v shranjevalno sponko.

OPOZORILO: Dvižna roka lahko stisne. Ne bližajte se dvižnim rokam koša.

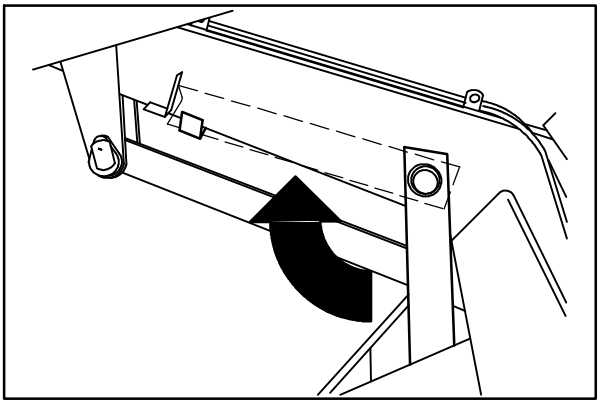

08590

4. Spustite koš.

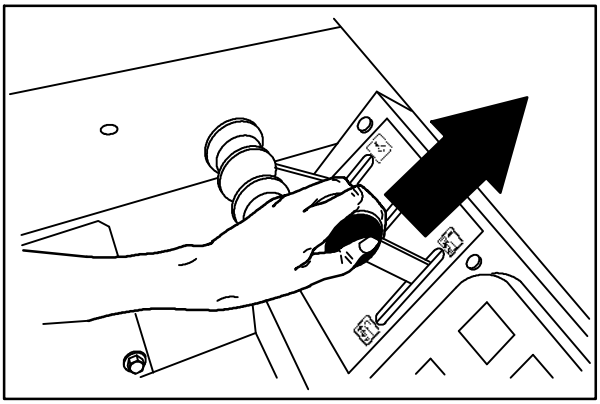

08482

5. Ugasnite motor.

DELO NA KLANCIH

Stroj na klancih vozite počasi. Z zavorno stopalko nadzorujte hitrost stroja pri spustih.

Največji nominalni naklon je 8,5°.

ZA VARNOST: Ko uporabljate stroj, ga previdno premikajte, če je koš dvignjen.

NEOBVEZNA OPREMA

SESALNA PALICA

Sesalna palica uporablja sesalni sistem stroja. Sesalna palica in cev vam omogočata sesanje smeti, ki jih stroj ne more doseči.

1. Ustavite stroj v dosegu področja, ki ga boste posesali in uporabite parkirno zavoro.

   ZA VARNOST: Preden zapustite ali začnete vzdrževati stroj, ga ustavite na ravni površini, vključite parkirno zavoro, ugasnite stroj in odstranite ključ.

2. Izključite ventilator sesalca tako, da pritisnete na stikalo za ventilator sesalca. Lučka nad stikalom bo ugasnila.

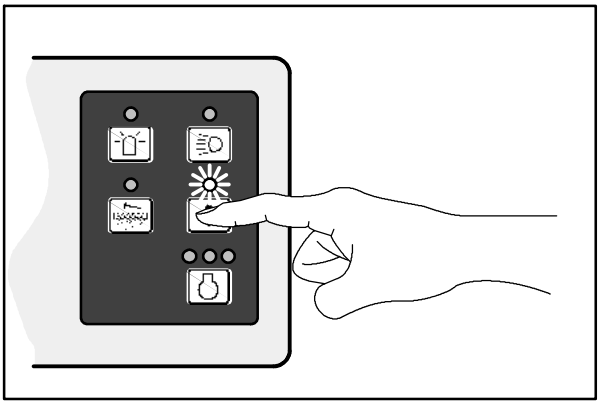

07769

3. Dvignite in izklopite glavno krtačo tako, da stikalo premaknete na srednji položaj **Off (izklop)**.

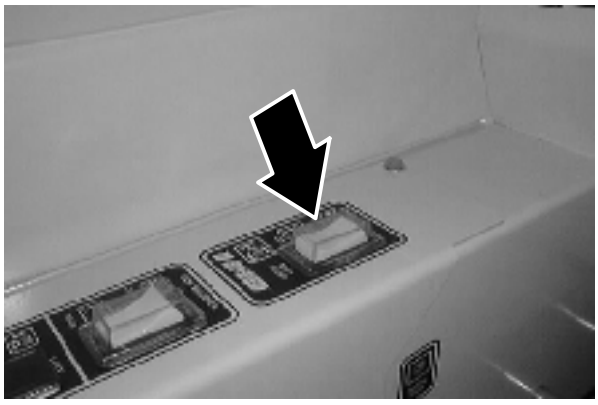

4. Dvignite in izklopite stransko(e) krtačo(e) tako, da dno stikala premaknete na položaj **Off/up (izklop/dvig)**.

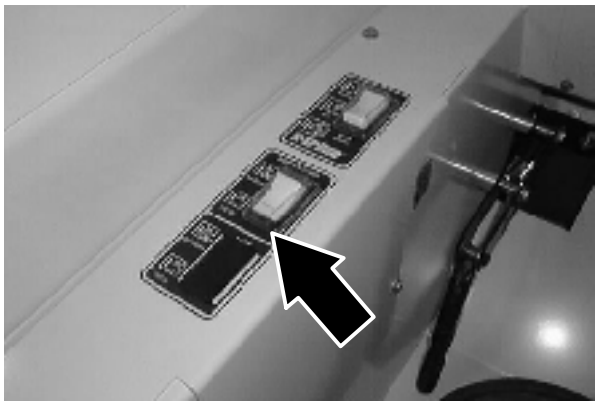

5. Odprite prednji pokrov za dostop do koša in uporabite dvižno roko.

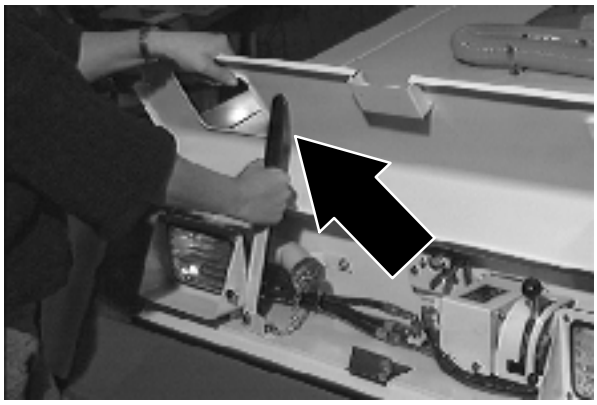

6. Odstranite zatič sesalca iz cevi adapterja sesalca pred košem.

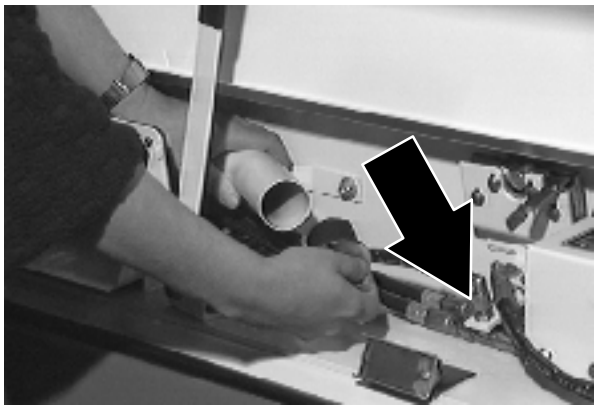

7. Odstranite sesalno palico in cev z njunih namestitvenih sponk.

8. Povežite cev sesalca na cev adapterja sesalca pred košem.

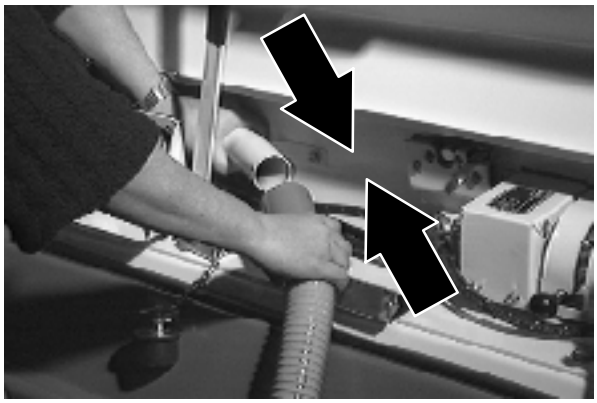

9. Zaprite vrata sesalca tako da ročico sesalca premaknete dol in levo v zaklenjen položaj.

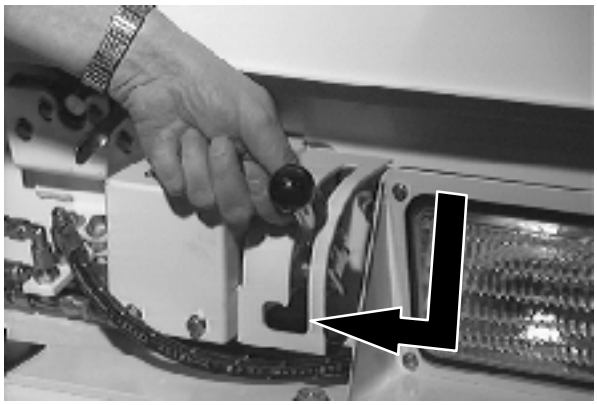

10. Ventilator sesalca vključite tako, da pritisnete na stikalo za ventilator sesalca. Lučka nad stikalom se bo prižgala.

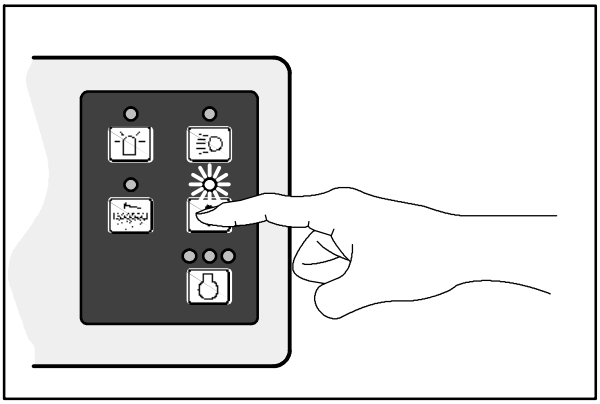

07769

11. Posesajte področje po potrebi.

12. Izključite ventilator sesalca tako, da pritisnete na stikalo za ventilator sesalca. Lučka nad stikalom bo ugasnila.

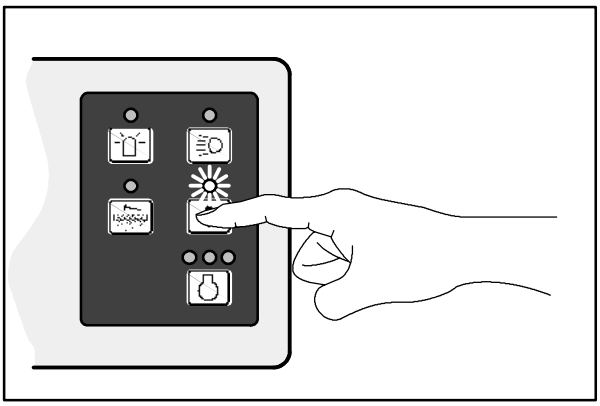

07769

13. Odprite vrata sesalca tako da ročico sesalca premaknete desno in gor od zaklenjenega položaja.

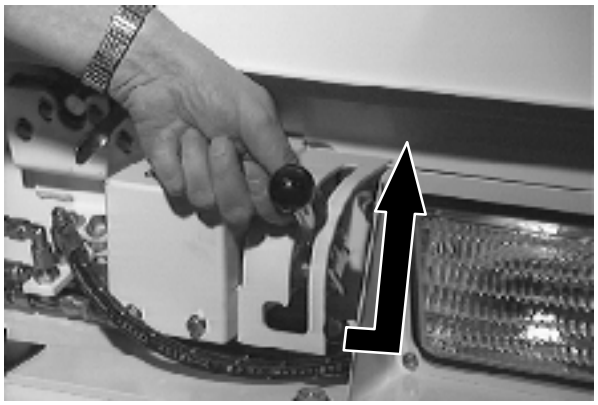

14. Odstranite cev sesalca iz cevi adapterja sesalca pred košem.

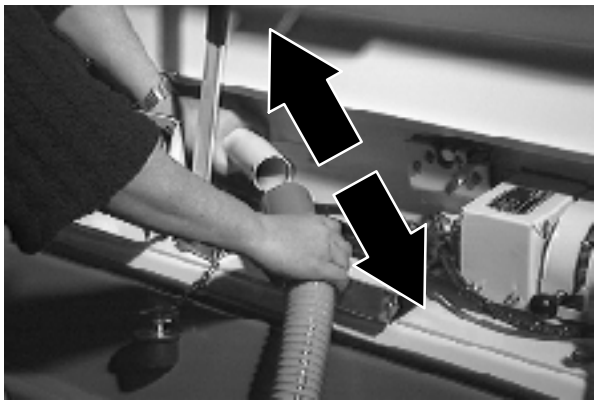

15. Razstavite sklop sesalne cevi in ga namestite nazaj v koš v namestitvene sponke.

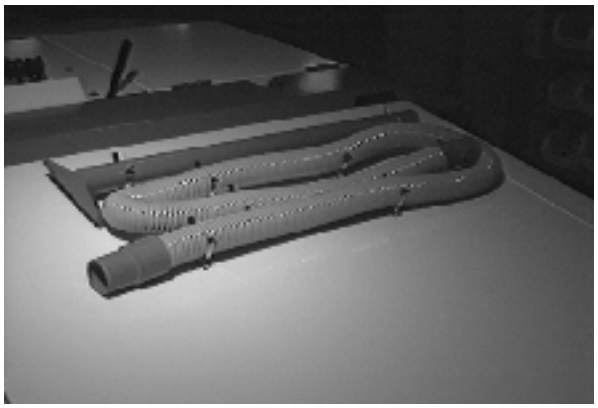

16. Zatič sesalca vtaknite nazaj v cev adapterja sesalca pred košem, odstranite dvižno roko in zaprite prednji pokrov za dostop do koša.

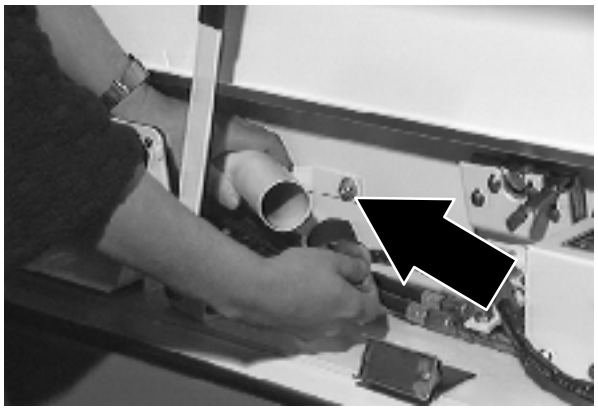

REGENERATIVNI FILTRIRNI SISTEM (RFS)

Regenerativni filtrirni sistem je možnost, ki vključi motorje tresala filtra, ko je filtre potrebno očistiti zaradi nabiranja prahu ali smeti.

Običajno RFS od vas ne zahteva, da ustavite stroj za tresenje filtrov med pometanjem (razen če so pogoji zelo prašni). Vendar pa vam priporočamo, da sami stresete filtre vsakič, ko izpraznite koš. To lahko opravite med prevozom na odlagališče odpadkov. *NE* tresite filtrov, če je koš iztegnjen. Za začetek tresenja pritisnite gumb filtra na plošči z inštrumenti. Glejte *STIKALO ZA TRESALO FILTRA.*

V zelo prašnih pogojih bo mogoča kazalnik za zamašen filter na plošči z inštrumenti ostal prižgan. Če se to zgodi, vam priporočamo, da ustavite stroj in enkrat ali dvakrat opravite tresenje, da se zamašenost odpravi. Po tresenju iztegnite ven koš, da se sprazni pladenj za prah. Nadaljujte s pometanjem.

Če je koš prepoln, se bo mogoče lučka prižgala. Preverite polnost koša in ga spraznite, če je to potrebno.

Če lučka filtra ostane prižgana potem, ko ste opravili vse zgoraj navedene postopke, so mogoč filtri zamašeni ali pa RFS ne deluje. Filtre lahko stresete sami tako, da pritisnete na gumb za filter na plošči z inštrumenti, če je napaka v nadzornem sistemu RFS.

Za uspešno uporabo RFS so potrebni čisti, nepoškodovani filtri. Zamašeni filtri lahko povzročijo, da se RFS stalno vključuje, celo ob zagonu. Za to možnost je potrebna dobra tesnitev gornjega pokrova koša, ter tudi dobra tesnitev med dvema gornjima filtrirnima prostoroma.

Priporočamo vam, da ob prvem zagonu stroj in RFS peljete na testno pometanje. Naslednji korak predvideva, da ste pokrov koša in gornji filtrirni prostor koša temeljito očistili, preden ste namestili RFS možnost. Pometajte 30 minut, odprite pokrov koša in preverite, če tesnila držijo. Preglejte vrh plošč tresala in pod pokrov koša. Preverite, če obstajajo *prašne sledi,* ki jih lahko povzroči slabo tesnilo ali filter. Popravite, če je to potrebno. Ta pregled redno opravljajte na strojih za pometanje s sistemom RFS.

ODPRAVLJANJE TEŽAV STROJA

Težava	Vzrok	Popravilo
Preveč se praši	Obloge in tesnila za prah krtač so obrabljena, poškodovana ali narobe nastavljena.	Zamenjajte ali nastavite obloge ali tesnila krtač
	Filter prahu v košu je zamašen	Potresite in/ali očistite ali zamenjajte filter prahu
	Glavna krtača je v načinu **II Speed (II hitrost)**	Uporabljajte glavno krtačo v **Normal (normalna)** hitrost.
	Poškodovana sesalna cev	Zamenjajte sesalno cev
	Poškodovano tesnilo ventilatorja sesalca (ogrodje vhoda v ventilator sesalca)	Zamenjajte tesnilo
	Okvara ventilatorja sesalca	Pokličite TENNANT zastopnika za vzdrževanje
	Delno ali v celoti zaprt pokrov koša	Odprite pokrov koša
	Termo čuvaj se je sprožil	Ponastavite termo stražarja
	Predsito iz tkanine manjka na filtrih za prah	Očistite vložke filtrov in namestite predsito iz tkanine
Slaba učinkovitost čiščenja	Obrabljene ščetine krtač	Zamenjajte krtače
	Glavne in stranske krtače niso prav nastavljene	Nastavite glavne in stranske krtače
	Smeti so prišle v pogonski mehanizem glavne krtače	Očistite smeti iz pogonskega mehanizma
	Odpovedal je pogon glavne krtače	Pokličite TENNANT zastopnika za vzdrževanje
	Odpovedal je pogon stranske krtače	Pokličite TENNANT zastopnika za vzdrževanje
	Koš je poln	Izpraznite koš
	Talne obloge koša so obrabljene ali poškodovane	Zamenjajte talne obloge
	Delno ali v celoti odprt pokrov koša	Zaprite pokrov koša
	Napačna krtača za pometanje	Stopite v stik s TENNANT zastopnikom za priporočila

VZDRŽEVANJE

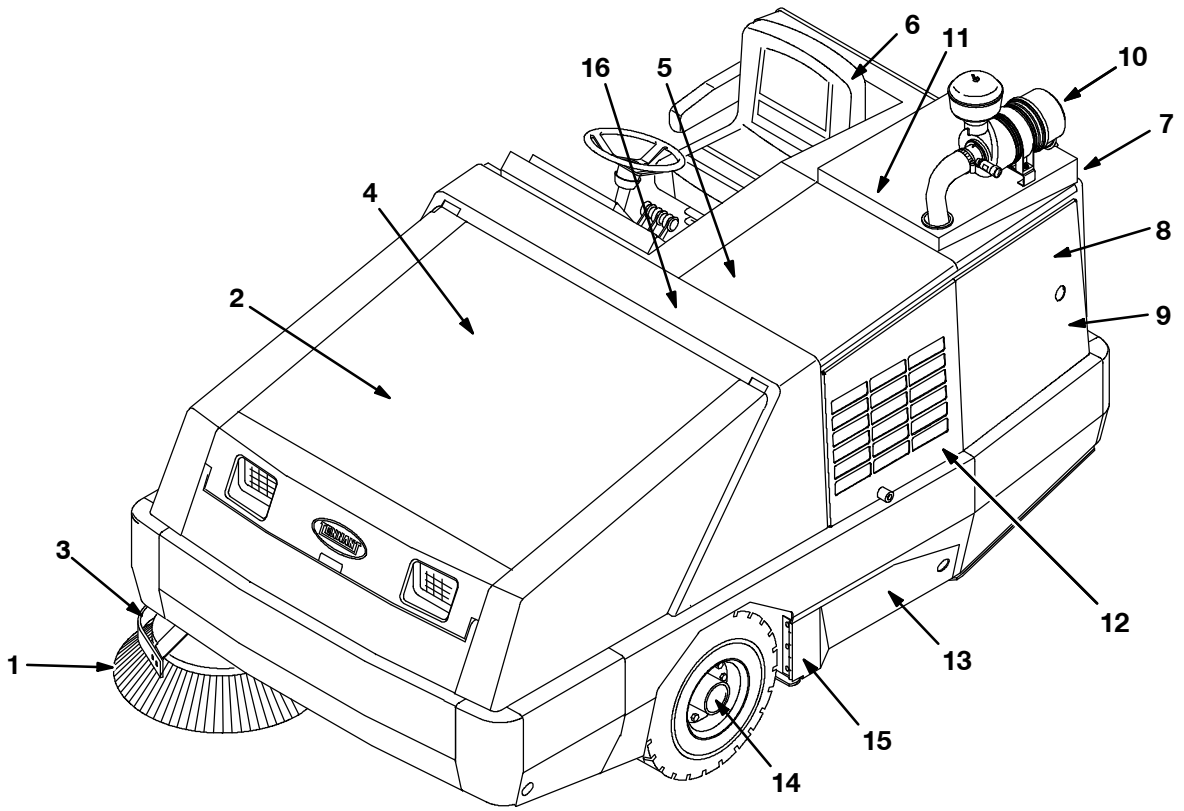

07623

TABELA VZDRŽEVANJA

OPOMBA: Preverite postopke označene (■) po prvih 50 urah dela.

Obdobje	Ključ	Opis	Postopek	Mazivo/Tekočina	Št. vzdrževanih točk
Dnevno	10	Filter za zrak v motorju	Preverite kazalnik	-	1
			Spraznite pokrov za prah	-	1
	12	Karter motorja	Preverite količino olja	EO	1
			Preverite količino hladilne tekočine v posodi	WG	1
	13	Obloge prostora za krtačo	Preglejte za poškodbe, obrabo in nastavljanje	-	6
	15	Obloge ustja koša	Preglejte za poškodbe, obrabo in nastavljanje	-	3
	13	Glavna krtača	Preglejte za poškodbe, obrabo in nastavljanje	-	1
			Preverite sled krtačenja	-	1
	1	Stranska krtača	Preglejte za poškodbe, obrabo in nastavljanje	-	1
			Preverite sled krtačenja	-	1
	2	Filter za prah v košu	Potresite	-	2

Obdobje	Ključ	Opis	Postopek	Mazivo/Tekočina	Št. vzdrževanih točk
50 ur	13	Glavna krtača	Obrnite z enega konca na drugega	-	1
	2	Filter za prah v košu	Preglejte in očistite	-	2
	12	Cevi za gorivo	Preglejte za puščanje in obrabo	-	1
	16	Nastavljavec glavne krtače	Namažite	SPL	1
100 ur	6	Posoda za hidravlično tekočino	Preverite količino tekočine	HYDO	1
	7	Hladilo hidravlične tekočine	Očistite hladilna rebra		1
	8	Hladilnik	Očistite zunanjost jedra		1
			Preverite količino hladilne tekočine	WG	1
			Očistite sito	-	1
	-	Kolesa	Preverite pritisk	-	3
	13	Tesnila glavne krtače in koša	Preglejte za poškodbe in obrabo	-	12
	12	Karter motorja	■Zamenjajte olje in vložek filtra	EO	1
	12	Motorni jermen	■Preverite napetost	-	1
	12	Jermen klime (neobvezna)	Preverite napetost	-	1
	-	Filter klime (neobvezna)	Očistite in zamenjajte, če je potrebno.	-	1
200 ur	12	Motor	S paro očistite zunanjost	-	1
	8	Cevi in spone hladilnika	Preglejte za tesnost in obrabo	-	2
	11	Podporni ležaji zadnjih koles	Namažite	SPL	2
	5	Parkirna zavora	Preverite nastavitev	-	1
	3	Zaponke tečaja stranske krtače	Namažite	SPL	1
400 ur	12	Filter za gorivo, motor	Zamenjajte	-	1
	12	Ločevalnik vode / filter za gorivo	Zamenjajte	-	1
	8	Hladilni sistem	Sperite	WG	1
	4	Glavni zavorni cilinder	Preverite količino tekočine	BF	1
800 ur	6	Hidravlična posoda	Zamenjajte pokrov za polnjenje	GL	
			Zamenjajte sesalno cedilo	GL	1
			Zamenjajte hidravlično tekočino	HYDO	1
	9	Filter hidravlične tekočine	■Zamenjajte vložek filtra	-	1
	9	Hidravlične cevi	Preglejte za poškodbe in obrabo	-	49
	11	Pogonski motor	■ Privijte matice gredi	-	1
	-	Zadnje kolo	■ Privijte matice koles	-	1
	16	Akumulator	■Očistite in pričvrstite povezave kablov akumulatorjev	-	1
1600 ur	14	Ležaji prednjega kolesa	Preglejte, namažite in nastavite	SPL	2

MAZIVO/TEKOČINA

BF . . . . Zavorna tekočina
EO . Motorno olje, 10W30 (za stroje s serijsko številko nižjo od 006009)
5W30 (za stroje s serijsko številko 006009 ali višjo) boljši od dizel razreda CD
HYDOTennant Company ali odobrena hidravlična tekočina
SPL . . . Posebno mazivo, Lubriplate EMB mast (TENNANT št. dela 01433-1)
WG . . . Voda in trajna vrsta etilen glikol tekočine proti zmrzovanju, , -34° C

MAZANJE

MOTOR (Za stroje s serijsko številko nižjo od 006009)

Vsak dan preverite količino motornega olja. Zamenjajte motorno olje in filter olja po prvih 50 urah dela in potem vsakih 100 ur dela. Uporabite 10W30 motorno olje, boljše od dizel razreda CD.

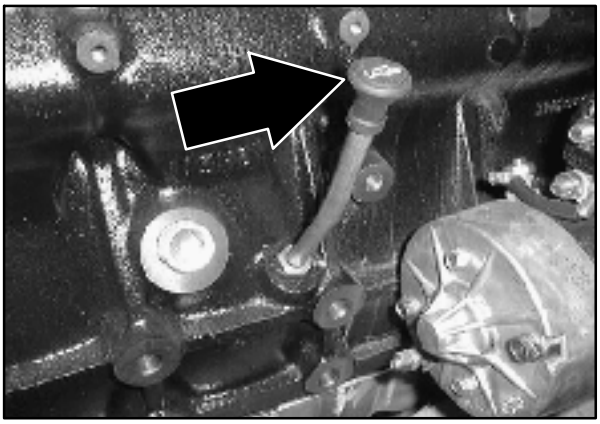

Odtok za motorno olje se nahaja na pladnju za motorno olje. Odtočite motorno olje, ko je toplo.

Napolnite motor z oljem do količine, označene na palčki za olje. Kapaciteta za motorno olje motorja vključno s filtrom olja je 10,4 l.

MOTOR (Za stroje s serijsko številko 006009 ali višjo)

Vsak dan preverite količino motornega olja. Zamenjajte motorno olje in filter olja po prvih 50 urah dela in potem vsakih 100 ur dela. Uporabite 5W30 motorno olje, boljše od dizel razreda CD.

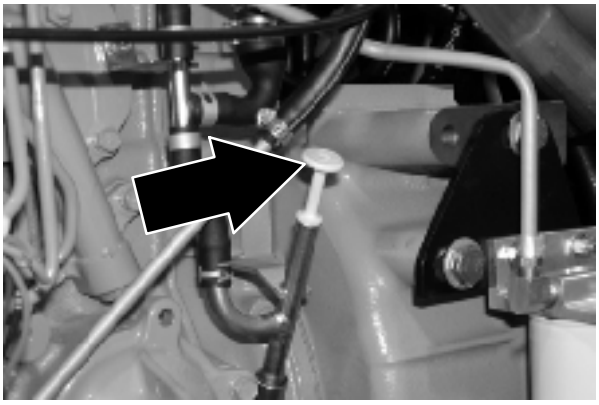

Odtok za motorno olje se nahaja na pladnju za motorno olje. Odtočite motorno olje, ko je toplo.

Napolnite motor z oljem do količine, označene na palčki za olje. Kapaciteta za motorno olje motorja vključno s filtrom olja je 10,0 l.

PODPORA ZADNJIH KOLES

Podpora zadnjega kolesa je tečaj za zadnje kolo. Podpora zadnjega kolesa ima en nastavek za mast za ležaje. Namažite podporne ležaje zadnjega kolesa vsakih 200 ur dela. Uporabite Lubriplate EMB mast (TENNANT št. dela 01433-1).

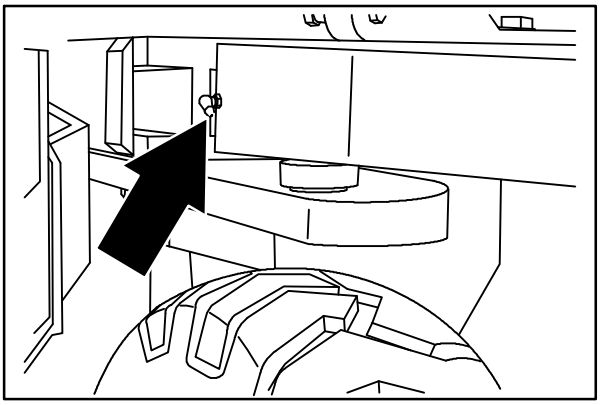

08451

LEŽAJI PREDNJEGA KOLESA

Preglejte, če so tesnila ležajev prednjih koles poškodovana, in jih ponovno namestite in nastavite vsakih 1600 ur dela. Uporabite Lubriplate EMB mast (TENNANT št. dela 01433-1).

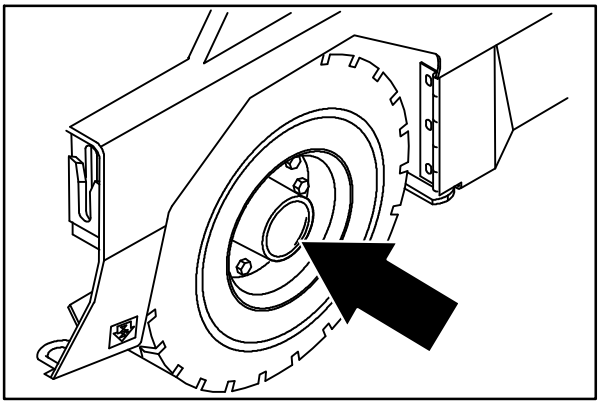

08579

ZAPONKE TEČAJA STRANSKE KRTAČE

Namažite zaponke tečaja stranske krtače z Lubriplate EMB mastjo (TENNANT št. dela 01433-1) vsakih 200 ur.

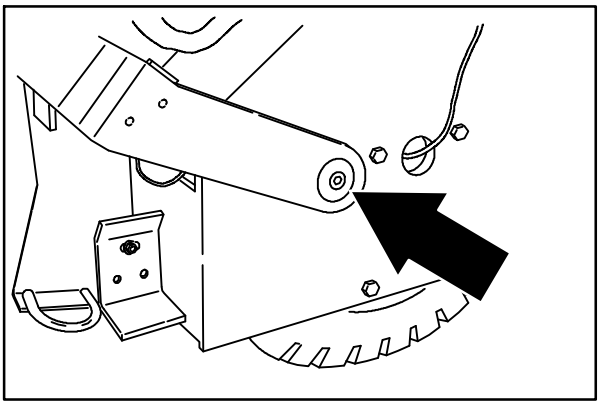

08581

NASTAVLJAVEC GLAVNE KRTAČE

Nastavljavec glavne krtače, ki se nahaja na desni strain glavne krtače, ima en nastavek za mast za mazanje. Namažite nastavljavec glavne krtače z Lubriplate EMB mastjo (TENNANT št. dela 01433-1) vsakih 50 ur.

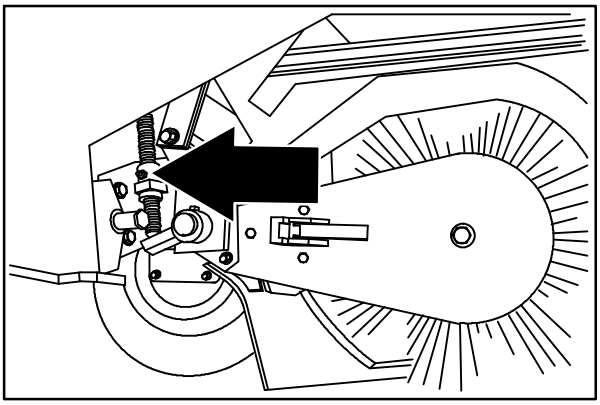

08934

HIDRAVLIKA

POSODA ZA HIDRAVLIČNO TEKOČINO

Posoda se nahaja za sedežem uporabnika.

Na vrhu posode je nameščen polnilni pokrov z vgrajenim zračnikom. Zamenjajte pokrov vsakih 800 ur dela.

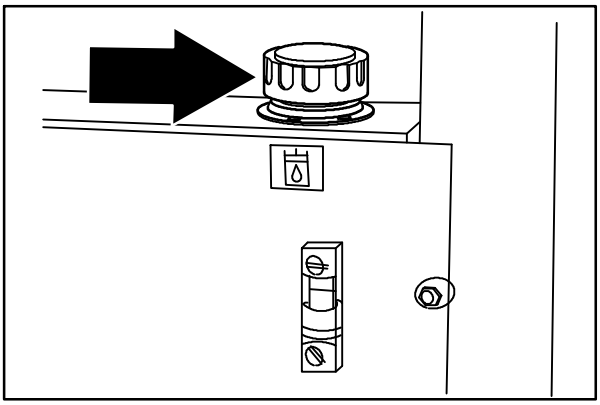

08452

Preverite količino hidravlične tekočine pri delovni temperaturi vsakih 100 ur dela. Zagotovo naj bo koš spuščen, ko preverjate količino hidravlične tekočine. Konec paličice je označen s FULL (POLNO črna črta) in ADD (DODAJTE - rdeča črta), kar vam pove, koliko je še hidravlične tekočine v posodi.

Namažite tesnilo pokrova za polnjenje s slojem hidravlične tekočine, preden pokrov vstavite nazaj v posodo.

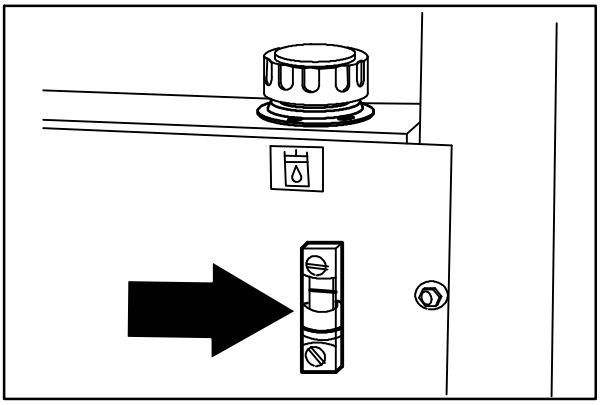

08430

POZOR! Ne prenapolnite posode za hidravlično tekočino, ali uporabljajte stroja s premajhno količino hidravlične tekočine v posodi. Saj se lahko poškoduje hidravlični sistem stroja.

Izpraznite in napolnite posodo za hidravlično tekočino z novo hidravlično tekočino vsakih 800 ur dela.

Filter hidravlične tekočine se nahaja v prostoru za motor.

Zamenjajte vložek filtra vsakih 800 ur dela.

Posoda ima vgrajeno odtočno cedilo, ki filtrira hidravlično tekočino pred vstopom v sistem. Zamenjajte cedilo vsakih 800 ur dela.

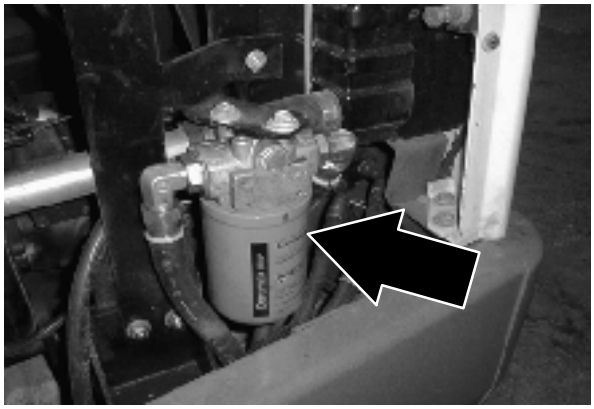

HIDRAVLIČNA TEKOČINA

Kvaliteta in stanje hidravlične tekočine zelo vplivata na to, kako dobro deluje stroj. TENNANT hidravlična tekočina je posebej izbrana za potrebe TENNANT strojev.

TENNANT hidravlična tekočina podaljša življenjsko dobo hidravličnim delom. Za različne razpone temperature sta na voljo dve vrsti tekočin:

TENNANT št. dela	Temperatura okolja
65869	nad 7°C
65870	pod 7°C

Tekočina za višje temperature je bolj viskozna in ni za uporabo pri nižjih temperaturah. Zaradi nepravilnega mazanja se lahko poškodujejo hidravlične črpalke.

Tekočina za nižjo temperaturo je bolj redka, za hladne razmere.

Če uporabljate drugo hidravlično tekočino, se prepričajte, da zadostuje TENNANT specifikacijam za hidravlične tekočine. Druge hidravlične tekočine lahko povzročijo prehitro odpoved hidravličnih delov.

Stroji prodajani v Evropi so napolnjeni z lokalno prodajanimi hidravličnimi tekočinami. Poglejte nalepko na posodi za hidravlično tekočino.

POZOR! Hidravlični deli uporabljajo hidravlično tekočino sistema za notranje mazanje. Če prah ali druga nesnaga vstopita v hidravlični sistem, bo prišlo do okvar, hitre obrabe in poškodb.

HIDRAVLIČNE CEVI

Preglejte hidravlične cevi za obrabo in poškodbe vsakih 800 ur dela.

Tekočina pod visokim pritiskom, ki brizga iz zelo majhne luknjice, je lahko skoraj nevidna in povzroči resne poškodbe.

Takoj se posvetujte z zdravnikom, če pride do poškodb zaradi brizgajoče hidravlične tekočine. Če takoj ne nudite pravilne zdravstvene nege, lahko pride do resne okužbe ali reakcije.

ZA VARNOST: Ko vzdržujete stroj, si s kartonom pomagajte pri iskanju iztekajoče hidravlične tekočine pod pritiskom.

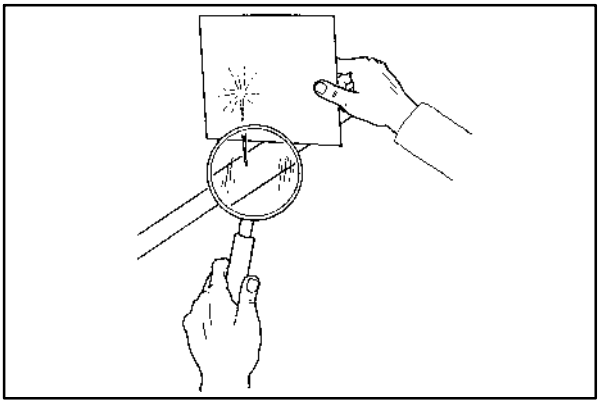

00002

Če odkrijete puščanje tekočine, stopite v stik z nadzornikom ali mehanikom.

POGONSKI MOTOR

Privijte matico gredi z navorom 237 Nm in še dovolj navora, da uravnate vijak z zarezami in luknjo gredi po prvih 50 urah dela in potem vsakih 800 ur.

MOTOR

HLADILNI SISTEM

Vsak dan preverite količino hladilne tekočine v posodi. Količina hladilne tekočine mora biti med dvema znakoma ko je motor hladen.

Preverite hladilno tekočino v hladilniku vsakih 100 ur dela. Uporabite čisto vodo pomešano s trajno vrsto etilen glikol tekočine proti zmrzovanju, nominalno -34° C. Hladilna tekočina bi morala segati od 25 do 50 mm pod odprtino polnilca.

ZA VARNOST: Ko vzdržujete stroj, se izogibajte vroči hladilni tekočini motorja.

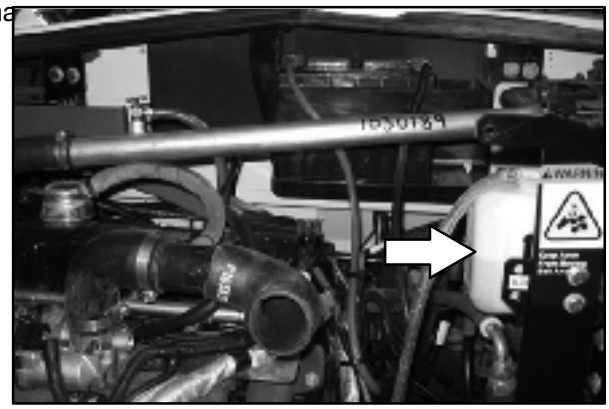

Preverite cevi in objemke hladilnika vsakih 200 ur dela. Pričvrstite objemke, če so razrahljane. Zamenjajte objemke, če se jih ne da več dobro priviti. Zamenjajte cevi če postanejo trde, razpokane ali nabrekle.

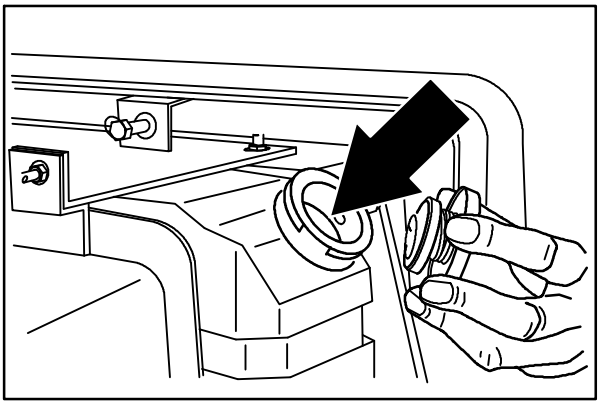

08432

Preglejte zunanjost jedra hladilnika in rebra hidravličnega hladilca za smeti vsakih 100 ur dela. Izpihajte ali sperite ves prah, ki se je nabral na hladilniku, skozi mrežo in rebra hladilnika v nasprotno smer običajnega toka zraka. Mreža in hidravlični hladilec se odpreta za lažje čiščenje. Bodite previdni, da ne upognete hladilnih reber, ko čistite. Temeljito očistite, da se prah ne sprime na rebrih. Očistite hladilnik in hladilec šele, ko se je hladilnik ohladil, da ne poči.

ZA VARNOST: Če pri vzdrževanju uporabljate stisnjen zrak ali vodo pod pritiskom, uporabite zaščito za oči in ušesa;

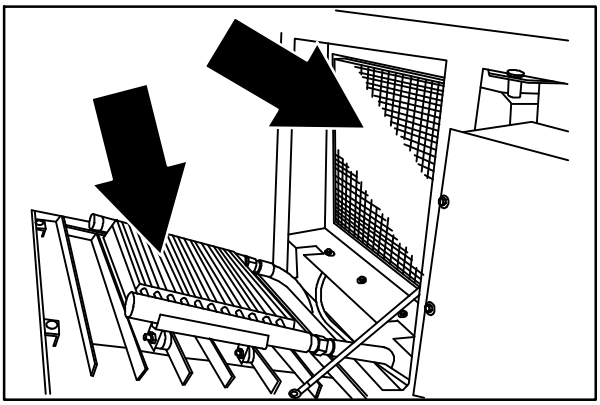

08454

Z uporabo zanesljive čistilne snovi izperite hladilnik in hladilni sistem vsakih 400 ur dela.

KAZALNIK FILTRA ZA ZRAK

Kazalnik filtra za zrak vam pokaže, kdaj morate zamenjati vložek filtra za zrak. Preverite kazalnik vsak dan. Rdeča črta kazalnika se bo premikala, ko se bo vložek filtra za zrak polnil s prahom. Ne zamenjajte vložka filtra za zrak, dokler rdeča črtica ne doseže
5 kPa
in je okno "SERVICE WHEN RED" (VZDRŽUJTE, KO JE RDEČE) čisto rdeče. Ko izključite motor, se bo mogoče rdeča črtica kazalnika pomaknila nazaj. Ko motor nekaj časa teče, se bo rdeča črtica vrnila na pravo mesto.

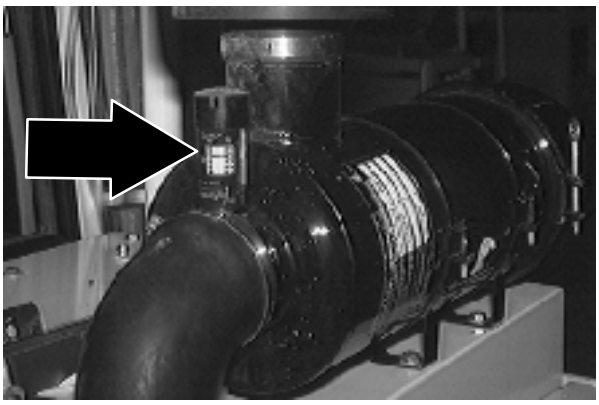

Ponastavite kazalnik filtra zraka tako, da pritisnete gumb za ponastavitev na koncu kazalnika, ko zamenjate vložek filtra za zrak.

FILTER ZA ZRAK

Ohišje filtra za zrak motorja ima pokrov za prah in vložek filtra zraka na suho kartušo. Vsak dan spraznite pokrov za prah. Filtra zraka zamenjajte, če je vložek filtra poškodovan, ali ko neobvezni kazalnik filtra za zrak kaže, da je zamašen. Filtrov za zrak ni možno očistiti.

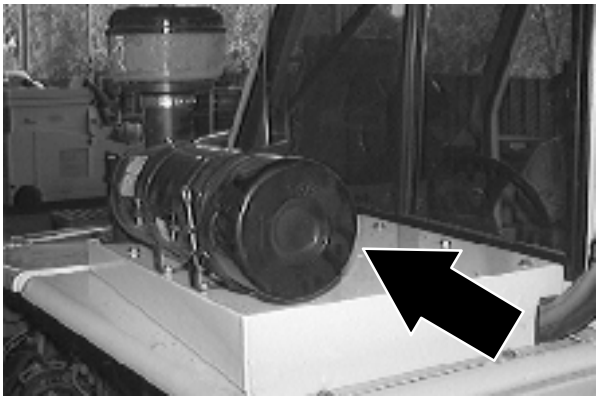

Vsi stroji imajo robustni varnostni vložek znotraj običajnega vložka Zamenjajte ta vložek in ga ne čistite potem, ko je bil običajni vložek poškodovan ali zamenjan trikrat.

Namestite pokrov za prah na ohišje filtra za zrak tako, da so puščice usmerjene gor. (Za stroje s serijsko številko nižjo od 006009)

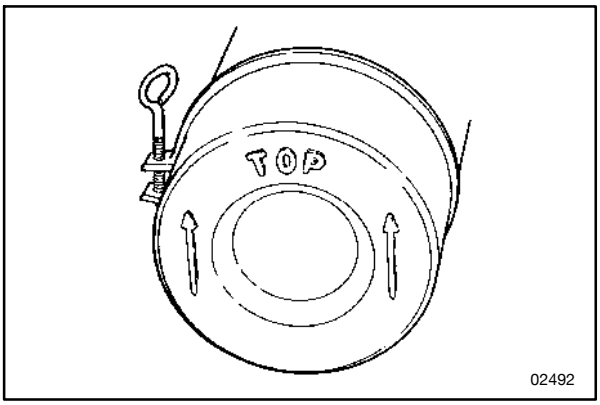

Zamenjajte vložek filtra za zrak samo, ko kazalnik filtra za zrak kaže, da je sistem za vnos zraka zamašen. Ne odstranjujte vložka filtra za zrak iz ohišja razen, če ne omejuje dotoka zraka.

LOČEVALNIK VODE/FILTER ZA GORIVO

Ločevalnik vode/filter za gorivo čisti tujke iz goriva in izločuje vodo iz sistema za gorivo. Nahaja se na desni strani prostora za motor. Vodo lahko iztočite iz odtočne pipe na dnu po potrebi.

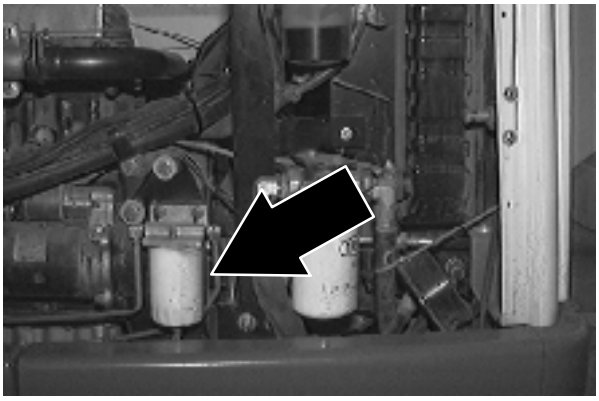

Zamenjajte ločevalnik vode/vložek filtra za gorivo vsakih 400 ur dela.

AKUMULATOR

Akumulator v tem stroju ne potrebuje veliko vzdrževanja. Ne odstranite prezračevalnih vtičev iz akumulatorja in mu ne dodajajte vode.

Akumulator se nahaja levo-spredaj v prostoru za motor.

Očistite in pričvrstite povezave akumulatorja po prvih 50 urah dela in nato vsakih 800 ur.

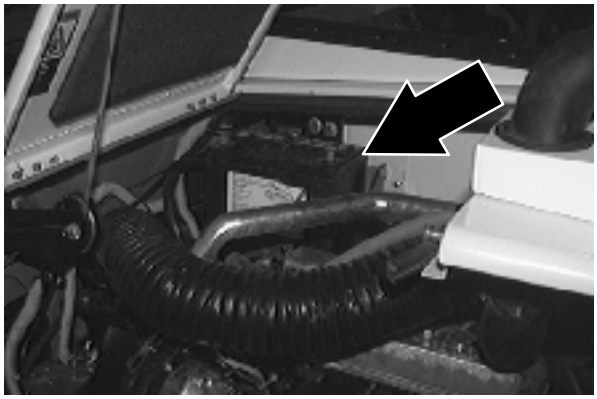

JERMENI IN VERIGE

MOTORNI JERMEN

Motorni jermen, ki poganja jermenico alternatorja, poganja jermenica ročične gredi. Pravilna napetost jermena je 9 do 10 mm
za nov jermen in 10 do 11 mm za rabljen jermen zaradi vpliva sile 10 kg.

Preverite in nastavite napetost jermena vsakih 100 ur dela.

OPOZORILO: Premikajoč jermen in ventilator. Pazite se.

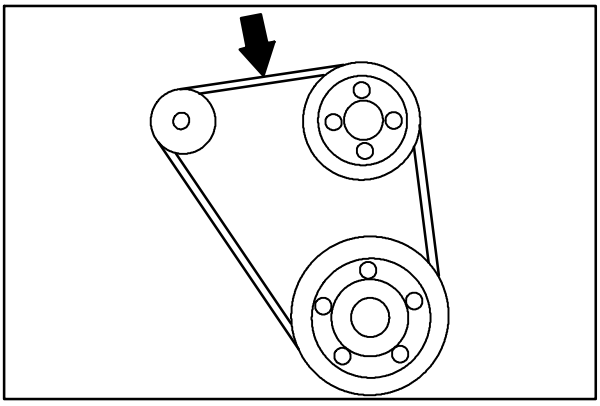

08486

VERIGA ZA ODVAJANJE STATIČNE ELEKTRIKE

Veriga za odvajanje statične elektrike preprečuje nabiranje statične elektrike v stroju. Veriga je na stroj priklopljena z držalnim vijakom na oblogi zadnje glavne krtače.

Poskrbite, da se veriga vedno dotika tal.

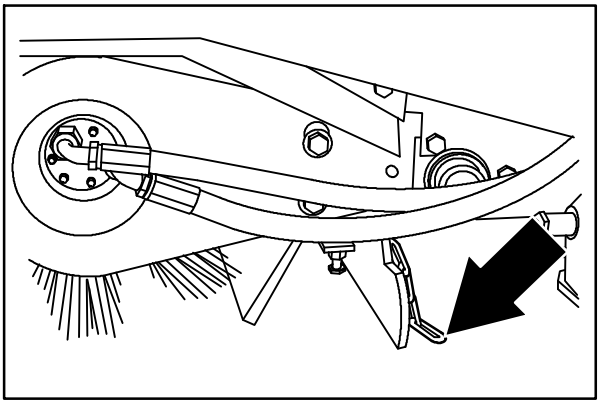

08449

JERMEN KLIME (NEOBVEZNA)

Jermen klime poganja kompresor. Upogib jermena bi moral biti od 4 do 7 mm, če nanj vpliva sila 2,26 kg.

Preverite in nastavite napetost jermena vsakih 100 ur dela.

OPOZORILO: Premikajoč jermen. Pazite se.

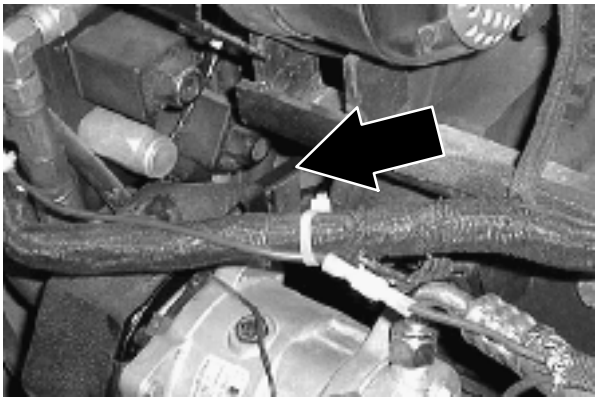

FILTER KLIME (NEOBVEZNA)

Filter klime morate pregledati in očistiti po navodilih na strani filtra vsakih 100 ur dela.

OPOMBA: V zelo prašnih pogojih za pometanje očistite ali zamenjajte filter tako pogosto, kot je potrebno.

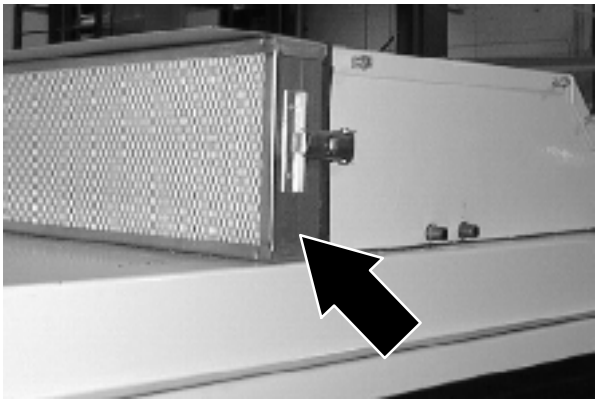

KOŠ ZA SMETI

FILTER ZA PRAH V KOŠU

Filtri za prah filtrirajo zrak, ki ga vleče skozi koš. Filtri za prah so opremljeni s tresalom, ki odstranjuje nabran prah. Tresalo filtrov za prah vključite s stikalom za tresalo filtra.

Potresite filtre za prah preden izpraznite koš in po koncu vsake izmene. Ne tresite filtrov, če je koš iztegnjen. Preglejte in zamenjajte filtre za prah vsakih
50 ur dela. V zelo prašnih pogojih boste mogoče morali bolj pogosto čistiti filtre za prah.

Za čiščenje filtrov za prah uporabite eno od sledečih metod:

- TRESENJE - Pritisnite stikalo za tresalo filtra.

- ZRAK - Stisnjen zrak pihajte skozi filter za prah od znotraj. To lahko storite tudi takrat, ko je filter za prah vgrajen v stroju, za bolj učinkovito čiščenje pa odstranite filter za zrak iz stroja in predfiltrirni ovoj iz vložka filtra. Vedno nosite zaščito za oči, ko uporabljate stisnjen zrak.

  ZA VARNOST: Če pri vzdrževanju uporabljate stisnjen zrak ali vodo pod pritiskom, uporabite zaščito za oči in ušesa;

- VODA Odstranite tkanino predfiltrirnega ovoja iz vložka filtra.. Operite predfiltrirni ovoj z vodo in blagim čistilom. Umivajte predfiltrirni ovoj, dokler ni čist. Na zraku posušite mokri predfiltrirni ovoj, ne uporabite stisnjenega zraka. **NIKOLI** ne umivajte vložka filtra z vodo.

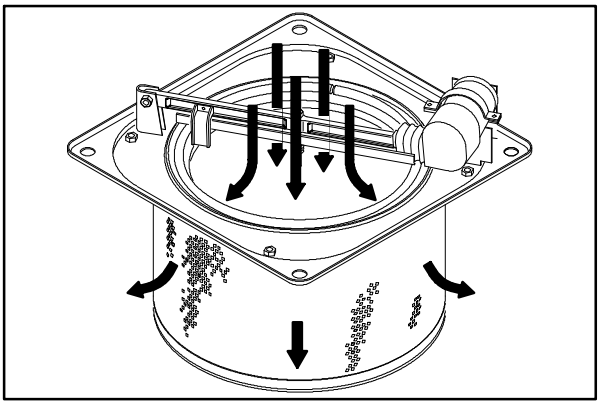

08594

ZA ODSTRANITEV ALI MENJAVO FILTRA ZA PRAH V KOŠU

1. Ustavite stroj in vključite parkirno zavoro.

   ZA VARNOST: Preden zapustite ali začnete vzdrževati stroj, ga ustavite na ravni površini, vključite parkirno zavoro, ugasnite stroj in odstranite ključ.

2. Odprite pokrov koša.

3. Izklopite žice motorja tresala.

4. Odstranite štiri zadrževalne vijake iz ohišja tresala filtra.

5. Potegnite ohišje tresala filtra iz koša.

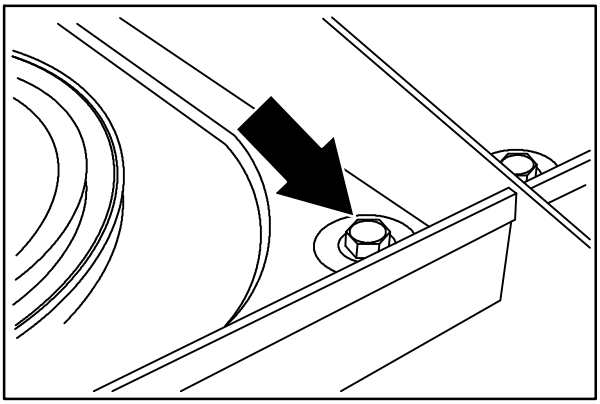

08591

6. Previdno obrnite ohišje tresala in vložek.

7. Razrahljajte štiri zadrževalne vijake v ohišju tresala filtra.

8. Odstranite zadrževalni obroč iz ohišja tresala filtra. Odstranite filter.

9. Prepričajte se, da je predfiltrirni ovoj dobro ovit in pritrjen na novi vložek filtra. Novi filter vstavite v ohišje tresala filtra.

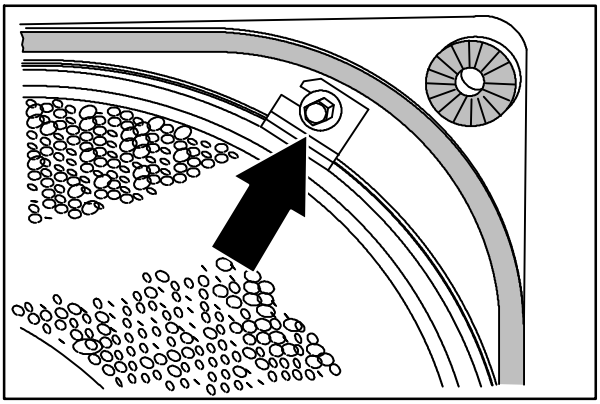

08592

10. Zadrževalni obroč postavite nad filter. Prepričajte se, da zadrževalni obroč v celem krogu sede znotraj ustja vložka filtra. Poravnajte reže na zadrževalnem obroču z luknjami za zadrževalne vijake.

11. Namestite z zadrževalnimi vijaki.

12. Preverite, če je tesnilo na ohišju tresala poškodovano. Prepričajte se, da so izolatorji tresenja nameščeni v vseh štirih kotih ohišja tresala filtra.

13. Namestite ohišje tresala filtra v koš.

14. Namestite in pričvrstite štiri zadrževalne vijake.

15. Priključite žice motorja tresala.

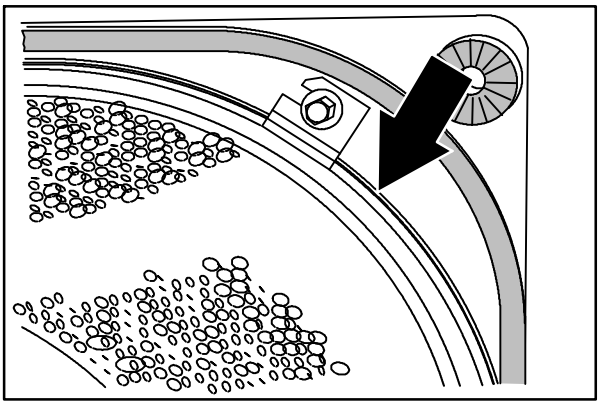

08593

TERMO ČUVAJ

Termo čuvaj zaznava temperaturo zraka, ki piha iz koša. Če v košu zagori, termo čuvaj ustavi ventilator sesalca in pretok zraka. Termo čuvaj se nahaja na ohišju ventilatorja sesalca.

Ponastavite termo čuvaj s pritiskom na njegov gumb za ponastavitev.

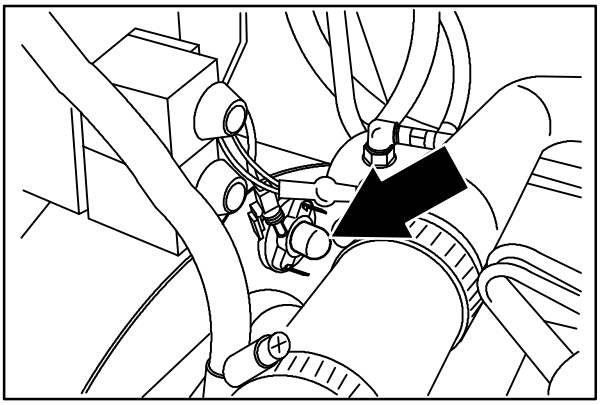

08928

KRTAČE

GLAVNA KRTAČA

Glavna krtača je cilindrična, sega prek vse širine stroja in pometa smeti v koš.

Preglejte krtačo za obrabo in poškodbe vsak dan. Odstranite vrvice ali žice, ki ste jih našli zapletene v glavno krtačo, pesto pogona glavne krtače ali pesto za prosti tek.

Vsak dan preglejte sled glavne krtače. Sled bi morala biti široka od 50 do 65 mm. Nastavite sled glavne krtače z obračanjem gumba za pritisk glavne krtače, ki se nahaja zraven sedeža uporabnika.

Obrnite glavno krtačo s konca na konec po vsakih 50 urah dela za najdaljšo življenjsko dobo krtače in najbolj učinkovito pometanje.

Zamenjajte glavno krtačo, ko preostale ščetine merijo 30 mm.

ZA MENJAVO GLAVNE KRTAČE

1. Ustavite stroj in vključite parkirno zavoro.

   ZA VARNOST: Preden zapustite ali začnete vzdrževati stroj, ga ustavite na ravni površini, vključite parkirno zavoro, ugasnite stroj in odstranite ključ.

2. Dvignite glavno krtačo.

3. Odprite desni pokrov glavne krtače.

4. S krtače odklopite in odstranite ploščo zobatih kolesc.

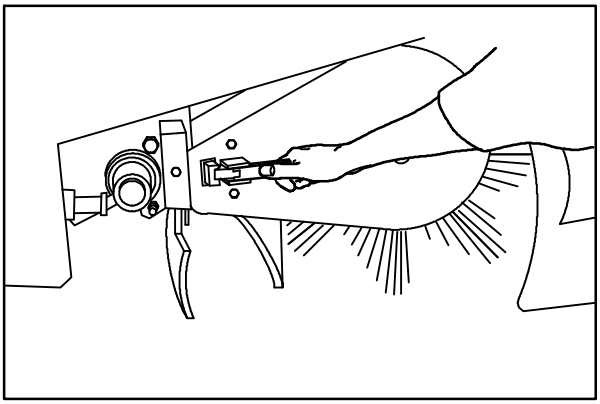

08487

5. Primite glavno krtačo; potegnite jo z vtiča pogona krtač in ven iz prostora za glavno krtačo.

6. Položite novo ali obrnjeno (z enega konca na drugega) glavno krtačo na tla poleg pokrova.

7. Novo krtačo potisnite na vtič pogona. Obračajte krtačo, dokler se ne zatakne v vtič pogona in jo potisnite čisto na vtič.

8. Potisnite vtič roke za prosti tek na glavno krtačo.

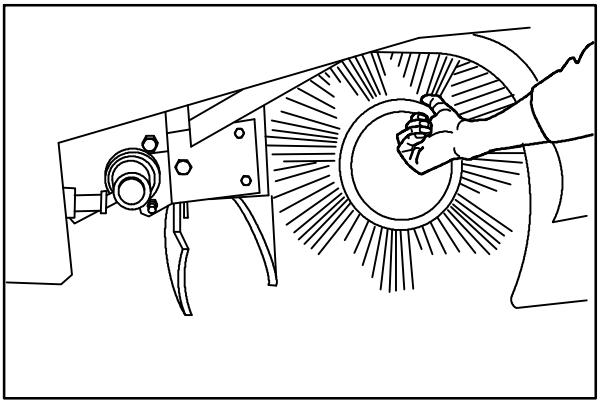

08488

9. Namestite ploščo za prosti tek nazaj v ogrodje stroja.

10. Zaprite desni pokrov glavne krtače.

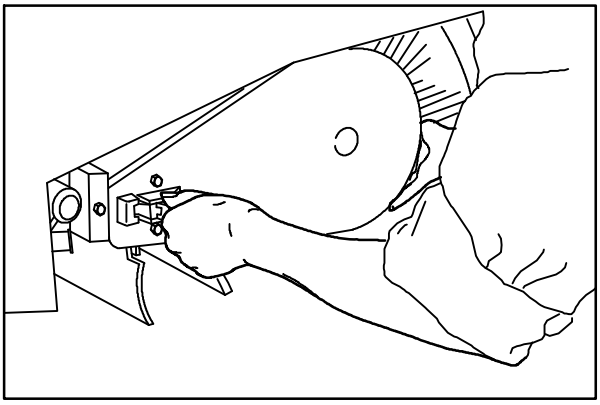

08489

ZA PREVERJANJE IN NASTAVLJANJE SLEDI GLAVNE KRTAČE

1. Nanesite kredo, ali kako drugo snov, ki jo ne odpihne zlahka, na gladka, ravna tla.

2. Dvignite stransko in glavno krtačo in postavite glavno krtačo nad področje s kredo.

3. Zaženite glavno krtačo.

4. Spustite glavno krtačo za 15 do 20 sekund in držite nogo na zavorah, da se stroj ne premakne. To bo spustilo vrtečo se glavno krtačo.

OPOMBA: Če nimate krede ali podobne snovi, pustite, da se krtača dve minuti vrti na tleh. Na tleh bo ostala sled loščila.

5. Dvignite glavno krtačo.

6. Ustavite glavno krtačo.

7. Odpeljite stroj stran.

8. Poglejte širino sledi krtačenja. Pravilna širina sledi krtačenja je 65 do 75 mm.

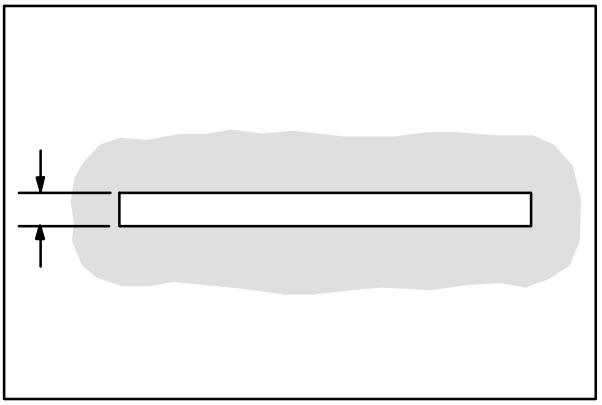

00582

9. Če želite povečati širino sledi krtačenja glavne krtače, obrnite gumb za pritisk glavne krtače v nasprotni smeri urinega kazalca.

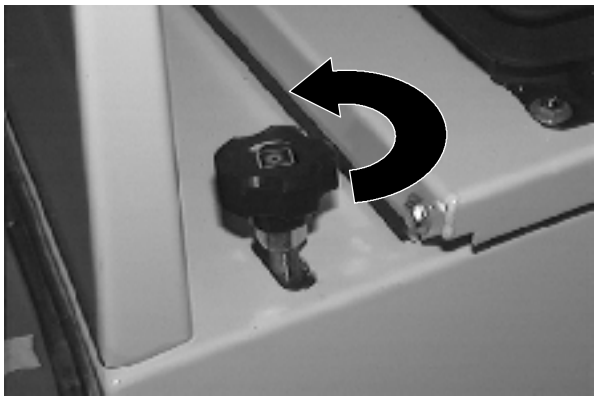

Če želite zmanjšati širino sledi krtačenja glavne krtače, obrnite gumb za pritisk glavne krtače v smeri urinega kazalca.

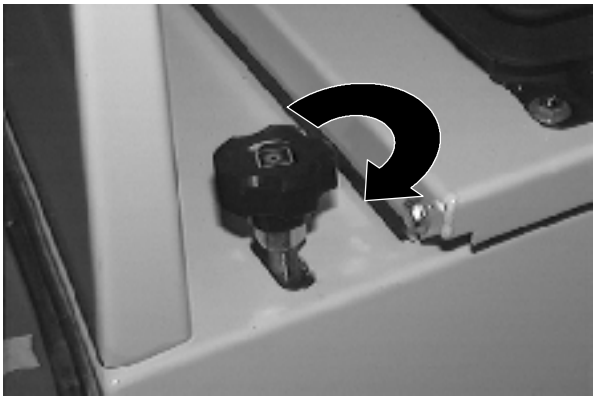

Če je glavna krtača šiljena za več kot 15 mm na enem koncu, nastavite šiljenje na pogonskem koncu krtače.

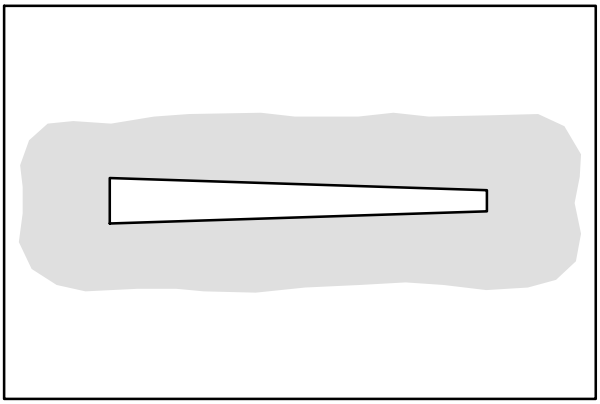

00601

A. Razrahljajte namestitvene vijake plošče pogonskega konca krtače.

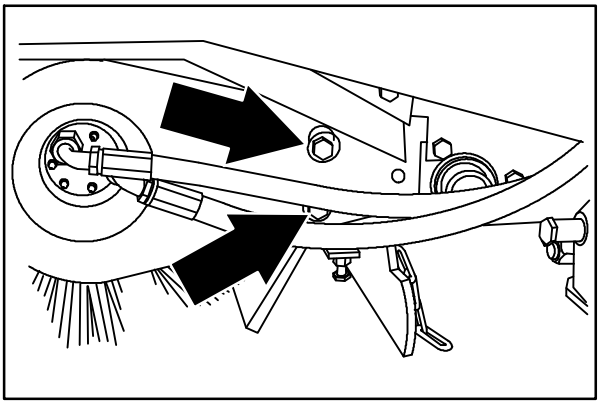

08450

B. Obrnite vijak za nastavljanje šiljenja v nasprotni smeri urinega kazalca za povečanje širine sledi na koncu pogona krtače in v smeri urinega kazalca, da zmanjšate širino sledi na koncu pogona krtače. Pričvrstite namestitvene vijake plošče pogonskega konca krtače.

C. Znova preverite sled glavne krtače in na novo nastavite, če je to potrebno. Potem nastavite širino sledi krtačenja glavne krtače.

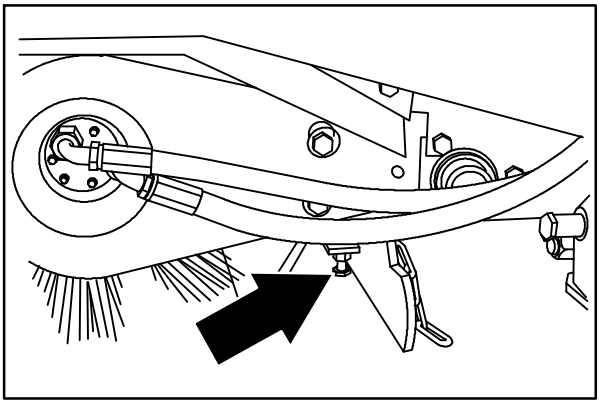

08490

STRANSKA KRTAČA

Stranska krtača pometa smeti ob robovih na pot glavne krtače.

Preglejte krtačo za obrabo in poškodbe vsak dan. Iz stranske krtače ali pesta pogona stranske krtače odstranite zapletene vrvice ali žico.

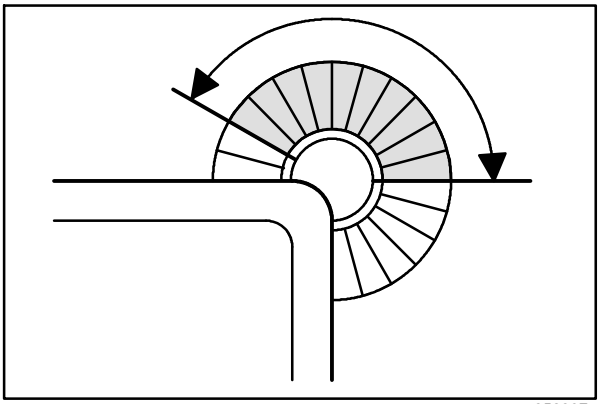

350327

Preverite sled stranske krtače vsak dan. Ko se krtače premikajo, bi se morale ščetine stranskih krtač dotikati tal v takem vzorcu kot sta pri uri kazalca ob 10h in 3h. Sled stranskih krtač nastavite z gumbom za pritisk stranskih krtač. Obrnite gumb v nasprotni smeri urinega kazalca za povečanje stika krtače s tlemi in v smeri urinega kazalca za zmanjšanje stika krtače s tlemi.

Stransko krtačo je potrebno zamenjati, ko med delom ne pometa več učinkovito. Eden od znakov za menjavo je, če preostale ščetine merijo 50 mm. Mogoče boste morali stransko krtačo zamenjati prej, če pometate manjše odpadke, ali pa boste morali še bolj obrabiti ščetine, če pometate težke odpadke.

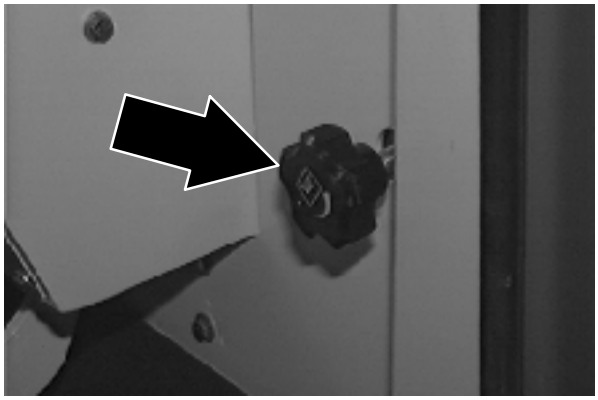

ZA MENJAVO STRANSKE KRTAČE

1. Izpraznite koš za smeti.
2. Vključite parkirno zavoro.
3. Dvignite koš.
4. Ustavite motor.

   ZA VARNOST: Preden zapustite ali začnete vzdrževati stroj, ga ustavite na ravni površini, vključite parkirno zavoro, ugasnite stroj in odstranite ključ.

5. Odstranite zadrževalno zaponko stranske krtače s pogonske gredi stranske krtače.
6. Zdrsnite stransko krtačo s pogonske gredi stranske krtače.

OPOMBA: Odstranite pesto pogona in ga namestite na novo krtačo, če še ni nameščena.

7. Zdrsnite novo stransko krtačo na pogonsko gred stranske krtače.
8. Zdrsnite zadrževalno zaponko stranske krtače skozi pesto in gred stranske krtače in jo pričvrstite.
9. Odstranite palico za podporo koša in spustite koš.
10. Sled stranskih krtač nastavite z gumbom za pritisk stranskih krtač.

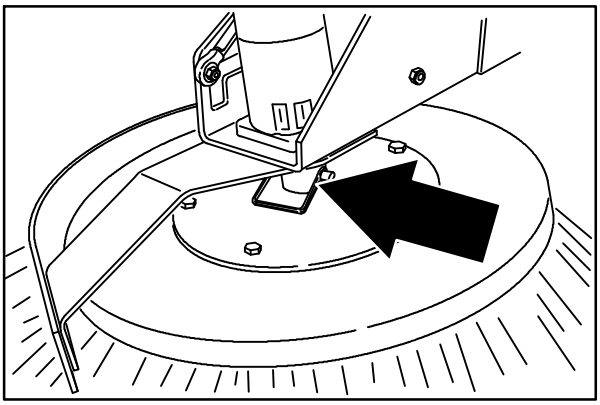

08466

OBLOGE IN TESNILA

OBLOGE ŠOBE KOŠA

Obloge šobe koša se nahajajo zadaj na dnu koša. Obloga lebdi nad smetmi in jih odbija v koš. Gornja obloga je členjena.

Preglejte obloge šobe koša za obrabo in poškodbe vsak dan.

Zamenjajte obloge šobe koša, ko se ne dotikajo več tal.

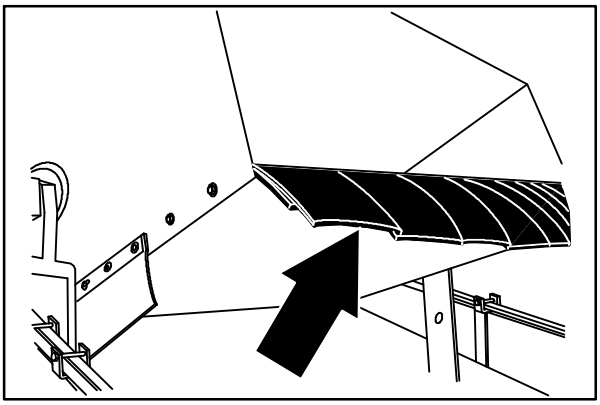

08491

OBLOGE PROSTORA ZA KRTAČO

Obloge prostora za krtačo se nahajajo na dnu obeh pokrovov za glavno krtačo in okoli robov krtače na glavnem ogroju. Notranja obloga pokrova krtač se mora dotikati tal in zunanja obloga pokrova krtač mora biti 3 do 5 mm nad tlemi.

Preglejte obloge za obrabo in poškodbe ali nastavljanje vsak dan.

OPOMBA: Obloge pokrovov krtač imajo razvrščene luknje, da se lahko nastavi razdalja od tal. Pokrov mora biti med nastavljanjem zaprt.

OPOMBA: Pritisk koles bo vplival na višino oblog.

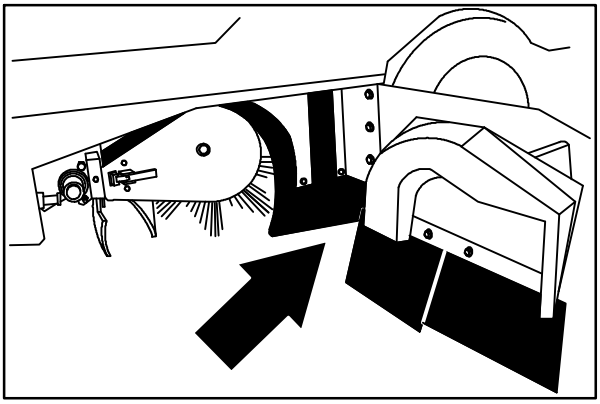

08493

ZADNJI OBLOGI

Dve zadnji oblogi se nahajata zadaj na dnu prostora glavne krtače. Navpična obloga mora biti do 20 mm od tal v prašnih pogojih, drugače pa naj se dotika tal. Obnovitvena obloga ne potrebuje nastavljanja.

Preglejte obloge za obrabo in poškodbe ali nastavljanje vsak dan.

OPOMBA: Pritisk koles bo vplival na višino oblog.

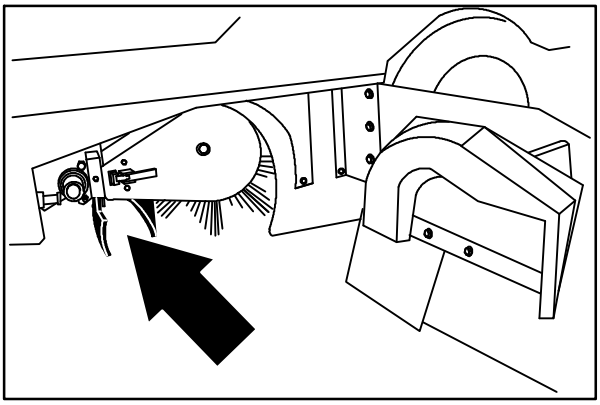

08494

TESNILA POKROVOV KRTAČ

Tesnila pokrovov za krtačo se nahajajo na obeh pokrovih glavne krtače in na odgovarjajočih delih glavnega okvira.

Preverite tesnila za poškodbe in obrabo vsakih 100 ur dela.

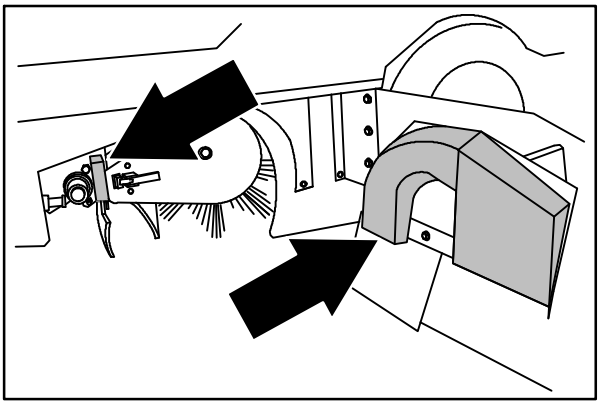

08495

TESNILA KOŠA

Tesnila koša se nahajajo na vrhu in straneh ogrodja stroja, ki je v stiku s košem.

Preverite tesnila za poškodbe in obrabo vsakih 100 ur dela.

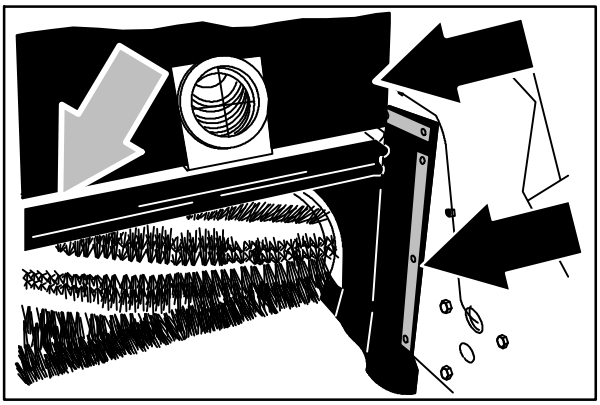

08496

TESNILA POKROVA KOŠA

Tesnila pokrova koša se nahajajo na pokrovu koša. Ko je pokrov zaprt, zatesnijo koš.

Preverite tesnila za poškodbe in obrabo vsakih 100 ur dela.

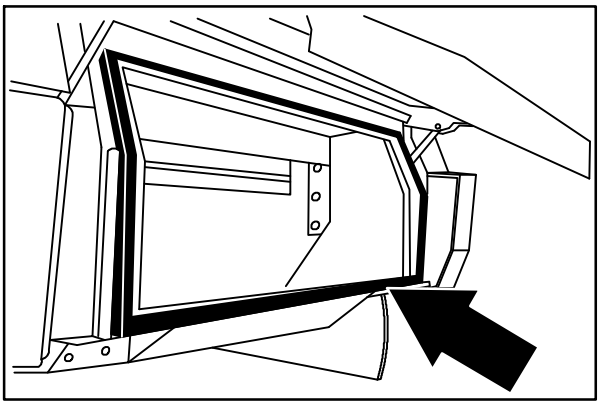

08497

STRANSKA OBLOGA KOŠA

Stranska obloga koša se nahaja na levi strani koša.

Preglejte stransko oblogo koša za obrabo in poškodbe vsak dan.

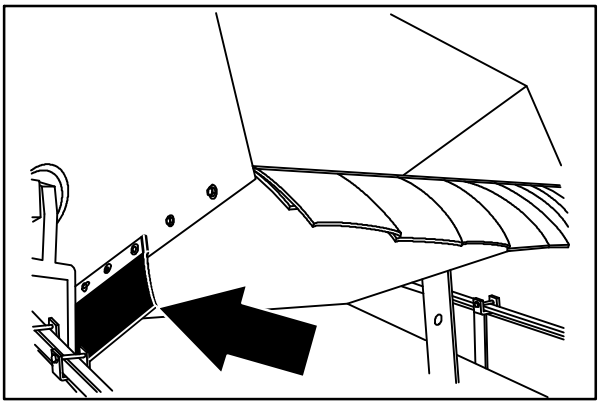

08492

TESNILO ZA PRAH V KOŠU

Tesnilo za prah v košu se nahajajo v košu. Tesnijo prostor za filter v košu.

Preverite tesnilo za poškodbe in obrabo vsakih 100 ur dela.

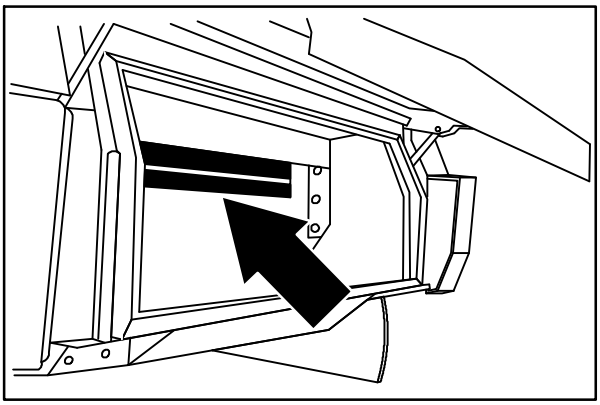

08498

TESNILO POKROVA KOŠA

Tesnila pokrova koša se nahajajo na notranjosti pokrova koša. Tesnijo prostor za filter v košu.

Preverite tesnilo za poškodbe in obrabo vsakih 100 ur dela.

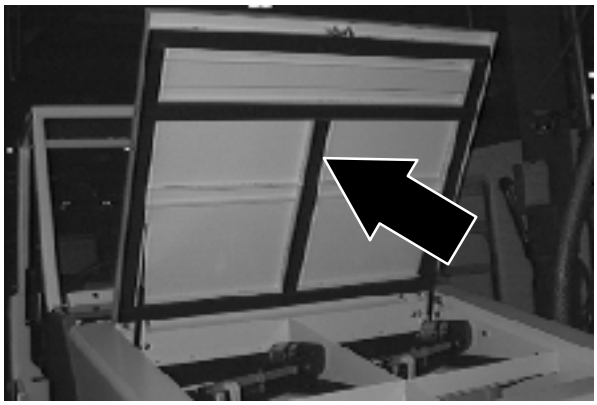

TESNILO VENTILATORJA SESALCA KOŠA

Tesnilo ventilatorja sesalca koša je nameščeno ogrodju za vnos v ventilator sesalca.

Preverite tesnilo za poškodbe in obrabo vsakih 100 ur dela.

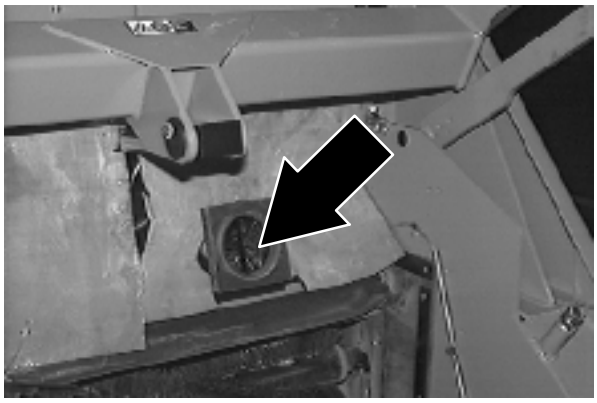

ZAVORE IN KOLESA

DELOVNE ZAVORE

Hidravlične delovne zavore so nameščene na prednjih kolesih.

Glavni zavorni cilinder je nameščen na požarni steni.

Preverite količino tekočine glavnega zavornega cilindra vsakih 400 ur dela.

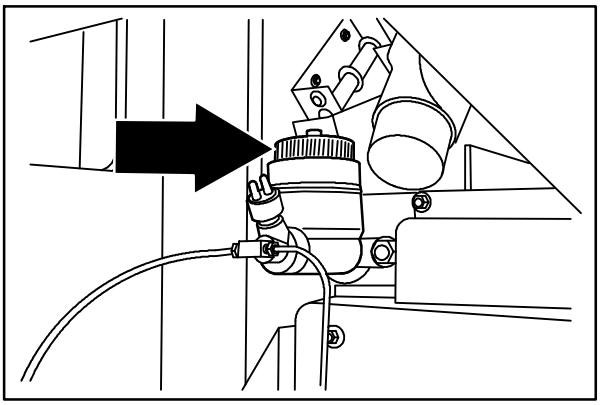

08501

PARKIRNA ZAVORA

Nastavite parkirno zavoro, kadar jo je prelahko nastaviti, ko se stroj premika tudi, če je nastavljena in po vsakih 200 urah dela.

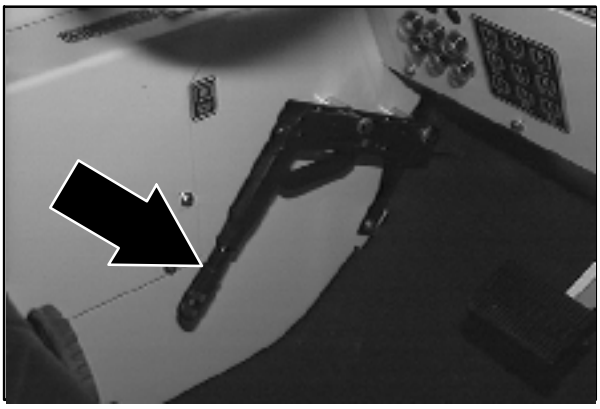

KOLESA

Standardna prednja kolesa stroja so pnevmatična.

Preverite pritisk koles vsakih 100 ur dela. Pravilen pritisk koles je
690 - 758 kPa (100 - 110 psi).

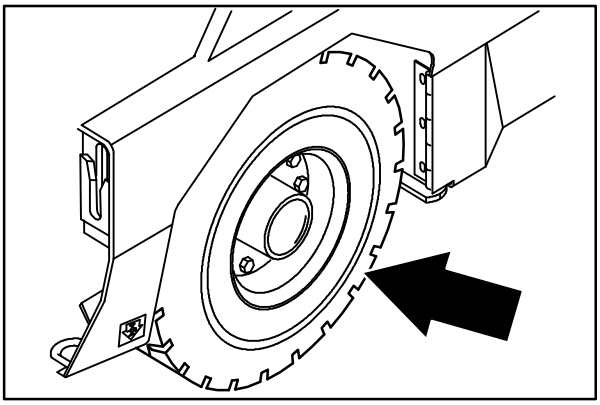

08575

PREDNJE KOLO

Navijte matice prednjega kolesa dvakrat v prikazanem vzorcu z navorom 163 do 176 Nm po prvih 50 urah dela in potem po vsakih 800 urah.

ZADNJE KOLO

Navijte matice zadnjega kolesa dvakrat v prikazanem vzorcu z navorom 163 do 176 Nm po prvih 50 urah dela in potem po vsakih 800 urah.

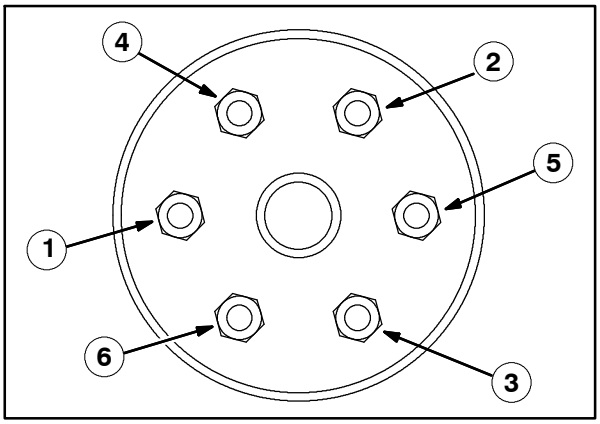

POTISKANJE, VLEKA IN PREVOZ STROJA

POTISKANJE ALI VLEKA STROJA

Če se stroj pokvari, ga lahko potiskate od spredaj ali zadaj, vlečete pa ga lahko samo od zadaj.

Pogonska črpalka ima premostitveni ventil za preprečevanje poškodb hidravličnega sistema med potiskanjem ali vleko. Ta ventil omogoča, da lahko onesposobljen stroj premaknete na *zelo kratko razdaljo* s hitrostjo, ki ne sme biti večja od 1,6 km/h. Stroj NI namenjen potiskanju ali vleki na dolge razdalje pri visoki hitrosti.

POZOR! Ne potiskajte ali vlecite stroja na dolge razdalje, brez da bi uporabili premostitveni ventil, saj se lahko poškoduje hidravlični sistem stroja.

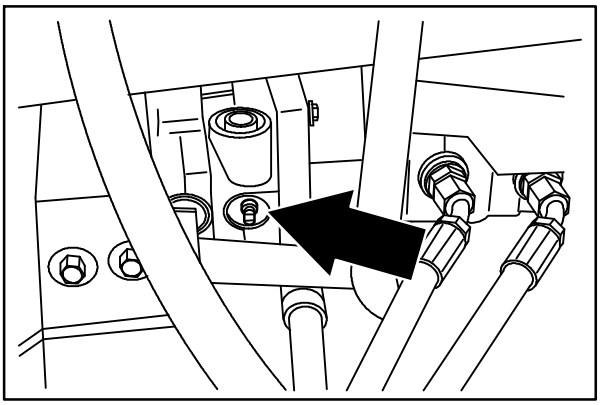

08576

Obrnite premostitveni ventil za 90° od običajnega položaja, preden potiskate ali vlečete stroj.
Slika kaže premostitveni ventil v položaju za vleko ali potiskanje.

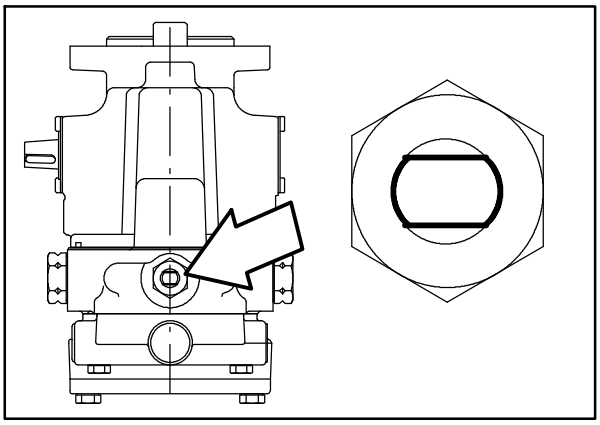

PREVOZ STROJA

1. Zadnji del stroja postavite na nakladalni rob tovornjaka ali prikolice.

   ZA VARNOST: Uporabite tovornjak ali prikolico, ki zmore težo stroja.

OPOMBA: Izpraznite koš pred prevozom stroja.

2. Če nakladalna površina ni vodoravna, ali je več kot 380 mm nad tlemi, stroj dvignite z vitlom.

   Če je nakladalna površina vodoravna IN 380 mm ali manj nad tlemi, lahko stroj zapeljete na tovornjak ali prikolico.

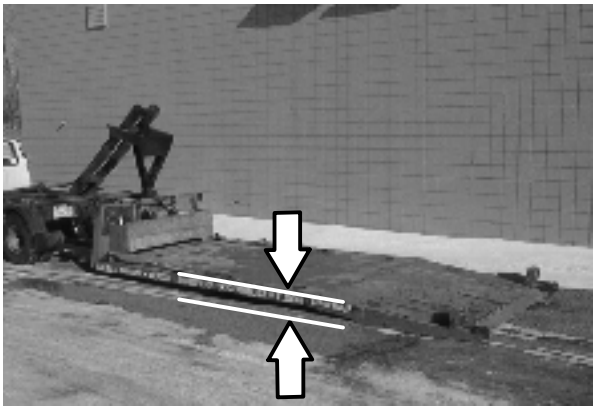

3. Če želite z vitlom dvigniti stroj na tovornjak ali prikolico, pripnite verige za dvig na zadnja mesta za privez.

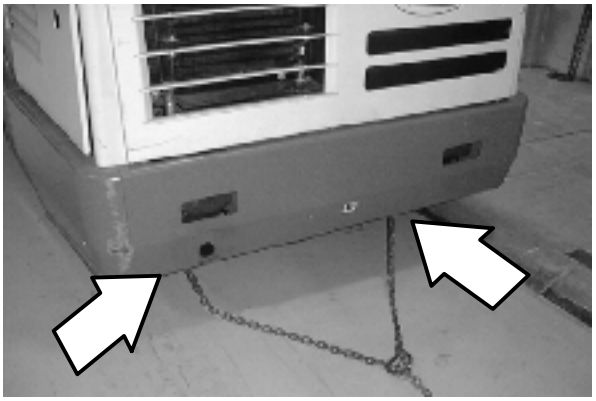

   Zadnja privezna mesta so skozi U-vijačni del glavnega ogrodja pod stranskimi odbijači proti zadnjemu delu.

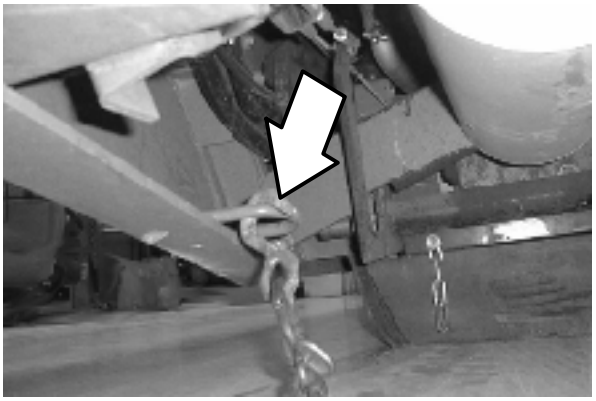

4. Obrnite premostitveni ventil za 90° od običajnega položaja, preden z vitlom dvignete stroj na prikolico ali tovornjak. Glejte *POTISKANJE ALI VLEKA STROJA* v tem priročniku. Prepričajte se da je stroj v sredini.

   ZA VARNOST: Ko nakladate stroj na tovornjak ali prikolico, uporabite vitel. Ne zapeljite stroja na tovornjak ali prikolico razen, če je nakladalna površina vodoravna IN manj kot 380 mm nad tlemi.

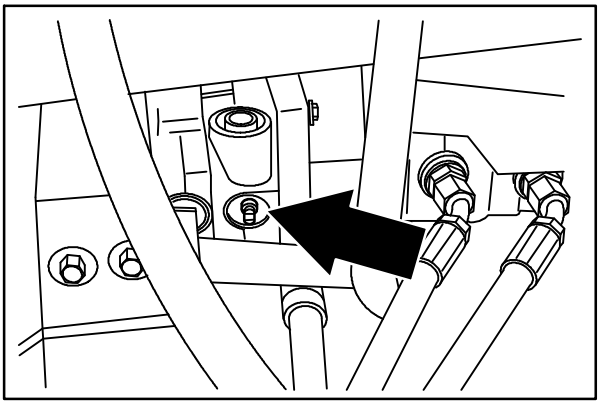

08576

5. Stroj namestite čim dlje na prikolico ali tovornjak. Če stroj začne zavijati stran od srednje linije tovornjaka ali prikolice, ustavite in z volanom popravite smer stroja.

6. Vključite parkirno zavoro in blokirajte kolesa stroja. Privežite stroj na tovornjak ali prikolico pred prevozom.

   Dve prednji privezni mesti sta skozi U-vijačni del glavnega ogrodja pred kolesoma.

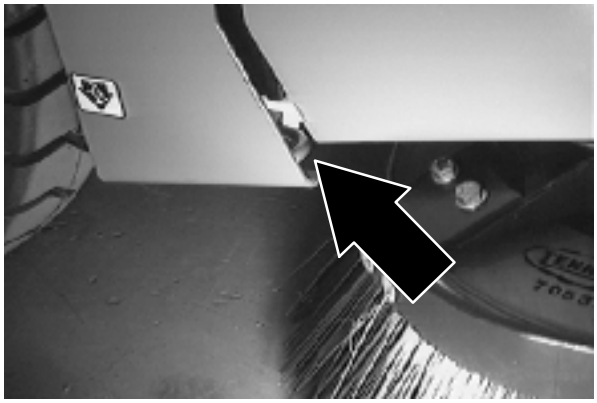

   Dve zadnji privezni mesti sta skozi U-vijačni del glavnega ogrodja pod stranskimi odbijači proti zadnjemu delu.

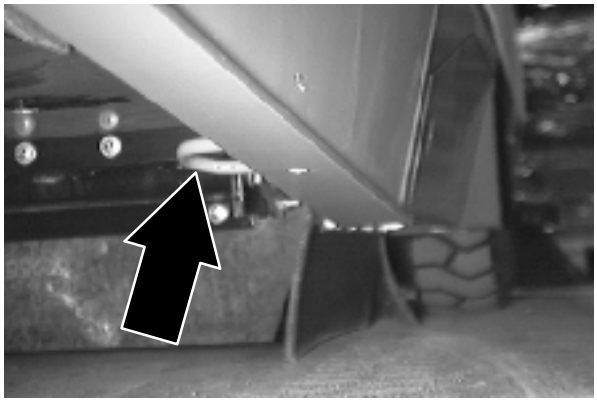

7. Če nakladalna površina ni vodoravna, ali je več kot 380 mm nad tlemi, stroj spravite dol z vitlom.

   Če je nakladalna površina vodoravna IN 380 mm ali manj nad tlemi, lahko stroj zapeljete s tovornjaka ali prikolice.

   ZA VARNOST: Ko razkladate stroj s tovornjaka ali prikolice, uporabite vitel. Ne zapeljite stroja s tovornjaka ali prikolice razen, če je nakladalna površina vodoravna IN manj kot 380 mm nad tlemi.

DVIG STROJA

Izpraznite koš pred dvigom stroja. Pri servisiranju stroj dvigujte samo na označenih mestih. Uporabite dvigalo ali dvižno napravo, ki lahko zdrži težo stroja. Vedno ustavite stroj na ploskih, ravnih tleh in blokirajte kolesa, preden dvignete stroj.

Prednja mesta za dvig so na ploskem spodnjem robu na delu ogrodja stroja blizu prednjih koles.

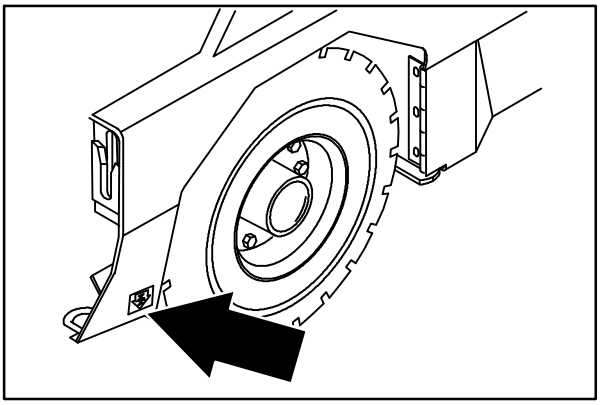

08485

Zadnje dvižno mesto je sredina zadnjega odbijača.

ZA VARNOST: Ko vzdržujete stroj, blokirajte kolesa, preden dvignete stroj.

ZA VARNOST: Pri servisiranju stroj dvigujte samo na označenih mestih. Stroj podprite z dvigalkami.

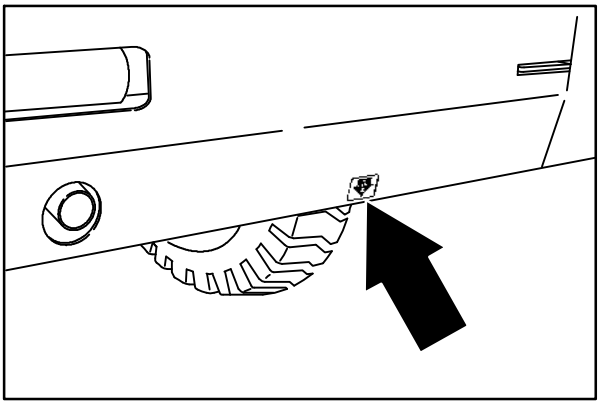

08586

SHRANJEVANJE STROJA

Preden shranite stroj za daljši čas, ga pripravite, kar zmanjša možnost rjavenja in nabiranja brozge in drugih neželenih usedlin. Pokličite TENNANT serviserje.

SPECIFIKACIJE

SPLOŠNE DIMENZIJE IN KAPACITETE STROJA

Pojem	Dimenzija/kapaciteta
Dolžina	3050 mm
Širina	1780 mm
Višina (vrh čistilca zraka)	1875 mm
Višina s ščitnikom nad glavo	2095 mm
Višina s ščitnikom nad glavo in opozorilno lučjo	2310 mm
Višina s kabino	2095 mm
Višina s kabino & klimo	2257 mm
Višina s kabino in opozorilno lučjo	2310 mm
Sled	1560 mm
Razdalja med stikoma s tlemi sosednjih osi	1420 mm
Premer glavne krtače	405 mm
Dolžina glavne krtače	1270 mm
Premer stranske krtače	65 mm
Širina poti pometanja	1270 mm
Širina pometanja s stransko krtačo	1675 mm
Širina sledi krtačenja glavne krtače	50 do 65 mm
Nosilna kapaciteta koša	907.2 kg
Volumen koša	849,5 l
Površina filtra za prah	17.7 m^2
Raven hrupa - neprestana	86 $\pm$1 dB(A)
Raven hrupa - maksimalna	98 $\pm$ 1 dB(C)
Raven vibracij ne presega	2,5 m/s^2
Naj. dov. teža	4068 kg
Najmanjša iztresna višina	3355 mm

SPLOŠNA ZMOGLJIVOST STROJA

Pojem	Mera
Največja hitrost naprej	16 km/h
Največja vzvratna hitrost	7,3 km/h
Najmanjša širina obrata v hodniku, levo	3450 mm
Najmanjša širina obrata v hodniku, desno	4675 mm
Največji nominalni dvig in spust med čiščenjem	8,5°

VRSTA NAPAJANJA

Motor	Vrsta	Zaganjač	Cikel	Aspiracija	Cilindri	Kaliber	Takt
Perkins 704-30 serija	Bat	Dizel	4	Naravni	4	97 mm	100 mm
	Spodriv		Neto moč, omejena			Neto moč, največja	
	3,0 l		44,8 kw (60 hp) @ 2400 obratov/min			47 kw (63 hp) @ 2600 obratov/min	
	Gorivo		Hladilni sistem			Električni sistem	
	Dizel Posoda za gorivo: 45,5 l		Tekočina proti zmrzovanju voda/etilen glikol			12 V nominalno	
			Skupno: 13,6 l			50 A alternator (std) 100 A alternator (HD)	
			Hladilnik: 6,1 l				
	Prosti tek, brez obremenitve		Srednja hitrost, z obremenitvijo			Omejena hitrost, z obremenitvijo	
	1400 obratov/min		2000 obratov/min			2400 ± 50 obratov/min	
	Olje za mazanje motorja s filtrom						
	10,4 l z zunanjim filtrom, 10W30 razreda dizel samo *nad* CD stopnjo						

Motor	Vrsta	Zaganjač	Cikel	Aspiracija	Cilindri	Kaliber	Takt
CAT 3044C	Bat	Dizel	4	Naravni	4	94 mm	120 mm
	Spodriv		Neto moč, omejena			Neto moč, največja	
	3,33 l		46,2 kw (62 hp) @ 2400 obratov/min			47 kw (63 hp) @ 2600 obratov/min	
	Gorivo		Hladilni sistem			Električni sistem	
	Dizel Posoda za gorivo: 45,5 l		Tekočina proti zmrzovanju voda/etilen glikol			12 V nominalno	
			Skupno: 13,6 l			50 A alternator (std) 100 A alternator (HD)	
			Hladilnik: 6,1 l				
	Prosti tek, brez obremenitve		Srednja hitrost, z obremenitvijo			Omejena hitrost, z obremenitvijo	
	1350 obratov/min		2000 obratov/min			2400 ± 50 obratov/min	
	Olje za mazanje motorja s filtrom						
	10,0 l z zunanjim filtrom, 5W30 razreda dizel ali nad						

KRMILJENJE

Vrsta	Vir napajanja	Krmiljenje v sili
Zadnje kolo, nadzoruje ga hidravlični cilinder in vrtljivi ventil	Črpalka za hidravliko	Ročno

HIDRAVLIČNI SISTEM

Sistem	Kapaciteta	Vrsta tekočine
Hidravlična posoda	47,3 l	TENNANT št. dela 65869 - nad 7° C
Hidravlika skupaj	56,8 l	TENNANT št. dela 65870 - pod 7° C

ZAVORNI SISTEM

Vrsta	Delovanje
Delovne zavore	Hidravlični bobenski zavori (2), ena na vsakem prednjem kolesu, delujeta na glavni cilinder nožne zavore
Parkirna zavora	Uporablja delovni zavori, na kabel

KOLESA

Mesto	Vrsta	Velikost	Pritisk
Prednji (2)	Pnevmatični	165 mm x 696 mm	690 - 758 kPa (100 - 110 psi)
Zadnje (1)	Pnevmatično	165 mm x 696 mm	690 - 758 kPa (100 - 110 psi)

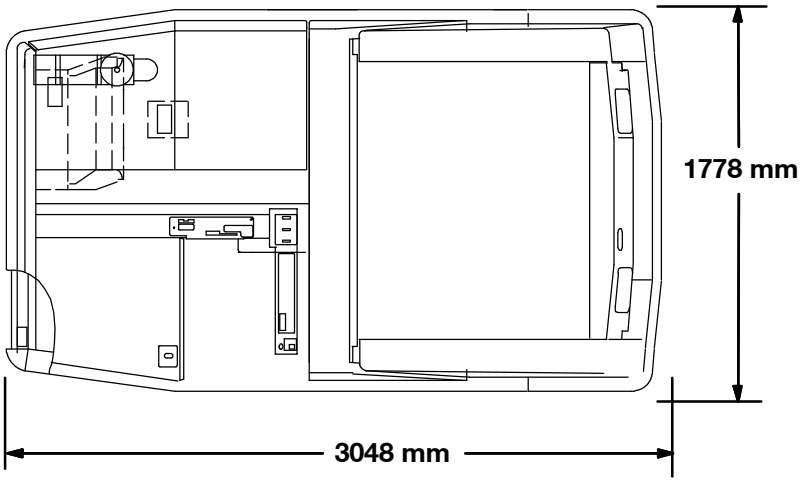

POGLED OD ZGORAJ

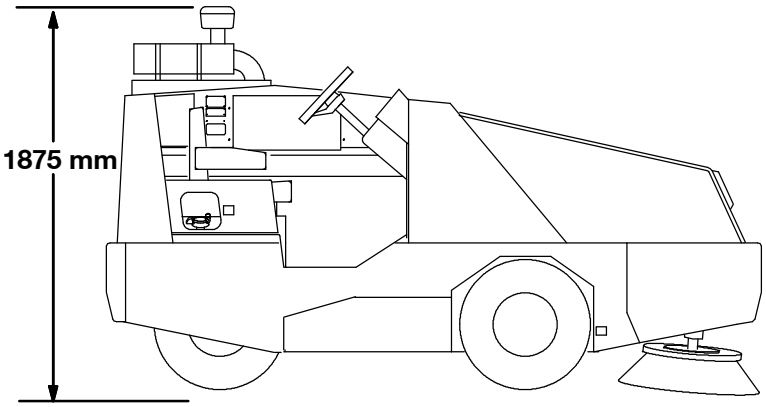

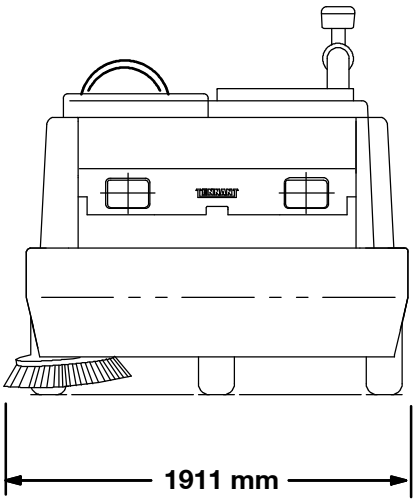

POGLED OD STRANI

POGLED OD SPREDAJ

350790

DIMENZIJE STROJA