T1

Balayeuse de sol à batterie

Français FR

Manuel Opérateur

Modèles:

9008636 - T1, Batterie AGM
9008639 - T1, Batterie lithium- ion

Pour les listes de pièces détachées les plus récentes ou manuels d'utilisation dans d'autres langues, rendez-vous sur :

www.tennantco.com/manuals

9008593
Rév. 01 (07- 2016)

Le présent manuel est fourni avec chaque nouveau modèle.
Il contient les instructions nécessaires au fonctionnement et à l'entretien de la machine.

Nous vous recommandons de lire ce manuel dans son intégralité et de vous familiariser avec la machine avant de l'utiliser ou de procéder à son entretien.

Cette machine fournit d'excellents services. Toutefois, vous obtiendrez les meilleurs résultats à moindres coûts si :

- L'appareil est manipulé avec un certain soin (en respectant les instructions fournies).
- La machine fait l'objet d'un entretien régulier (en respectant les instructions d'entretien fournies).
- L'entretien de la machine est effectué avec les pièces fournies par le fabricant ou des pièces équivalentes.

Pour consulter, imprimer ou télécharger le manuel le plus récent, rendez-vous à l'adresse www.tennantco.com/manuals.

Pour commander des pièces de rechange, veuillez vous reporter au manuel de pièces détachées.

DÉBALLAGE DE LA MACHINE Vérifiez que le carton ne présente aucun dommage. Le cas échéant, signalez- le immédiatement au transporteur.

PROTECTION DE L'ENVIRONNEMENT

Pour éliminer les matériaux d'emballage et les composants usagés de l'appareil tout en respectant l'environnement, veuillez vous conformer aux règlements locaux concernant l'élimination des déchets.

Pensez à toujours recycler.

TENNANT N.V.
Industrielaan 6 5405 AB
P.O. Box 6 5400 AA Uden - Pays- Bas
Europe@tennantco.com www.tennantco.com

Les caractéristiques et les pièces sont susceptibles d'être modifiées sans préavis. Instructions originales. Copyright ©2011-2016 Tennant Company. Tous droits réservés.

DONNÉES DE LA MACHINE

À remplir au moment de l'installation à titre de référence.

Nº du modèle - _____

Nº de série - _____

Représentant - _____

Nº de tél. de l'agent commercial - _____

Nº de client - _____

Date d'installation - _____

TABLE DES MATIÈRES

MESURES DE SÉCURITÉ **3**
ÉTIQUETTES DE SÉCURITÉ **4**
COMPOSANTS DE LA MACHINE **5**
MISE EN SERVICE DE LA MACHINE **6**
INSTALLATION DE LA BROSSE 6
REMPLISSAGE DU RÉSERVOIR DE SOLUTION 6
FONCTIONNEMENT DE LA MACHINE **7**
OPÉRATIONS PRÉLIMINAIRES 7
BROSSAGE DES SOLS 7
INDICATEUR DE NIVEAU DE CHARGE DE LA BATTERIE 9
COUPE- CIRCUIT 9
COMPTEUR HORAIRE 9
BATTERIE **10**
CHARGEMENT DE LA BATTERIE : 10
REMPLACEMENT DE LA BATTERIE : 11
ENTRETIEN DE LA MACHINE **12**
APRÈS CHAQUE UTILISATION 12
APRÈS CHAQUE UTILISATION HEBDOMADAIRE 12
ENTRETIEN DU TUYAU D'ASPIRATION ... 13
REMPLACEMENT DES LAMES DE RACLOIR 14
TRANSPORT DE LA MACHINE **14**
ENTREPOSAGE DE LA MACHINE **15**
DÉPANNAGE **15**
CARACTÉRISTIQUES TECHNIQUES DE LA MACHINE **17**
DIMENSIONS DE LA MACHINE **17**

MESURES DE SÉCURITÉ

Cette machine est conçue pour un usage commercial. Elle est exclusivement destinée au nettoyage des sols intérieurs à surface dure, et ne convient pas à tout autre usage. Utilisez uniquement des brosses et des produits nettoyants pour sols disponibles dans le commerce, prévus pour l'application de la machine.

Tous les opérateurs doivent lire, comprendre et mettre en pratique les consignes de sécurité suivantes.

Le symbole de mise en garde suivant et l'intitulé « POUR VOTRE SÉCURITÉ » sont utilisés tout au long du présent manuel. Voici leur description :

⚠ DANGER : signale qu'il existe des dangers ou des opérations dangereuses pouvant occasionner des blessures graves voire entraîner la mort.

POUR VOTRE SÉCURITÉ : signale les actions devant être réalisées pour garantir un fonctionnement sans danger de l'équipement.

Les consignes de sécurité mentionnées ci-après indiquent les situations présentant un danger pour l'opérateur ou pour l'équipement.

⚠ DANGER : Risque d'incendie, d'explosion et de décharge

- **N'utilisez pas ou ne ramassez pas de matériaux inflammables**
- **Utilisez uniquement des nettoyants pour sol disponibles dans le commerce et prévus pour la machine.**
- **N'utilisez pas près de liquides, vapeurs ou poussières inflammables.**
- **Les batteries émettent du gaz hydrogène. Éloignez la machine de toutes sources de chaleur, étincelles ou flammes.**

Cette machine n'est pas équipée de moteurs antidéflagrants. Les moteurs électriques produisent des étincelles au démarrage et pendant leur fonctionnement, ce qui peut entraîner une déflagration ou une explosion si la machine est utilisée dans une zone présentant des vapeurs/liquides inflammables ou des poussières combustibles.

⚠ DANGER : danger électrique

- **Ne chargez pas la batterie avec un cordon endommagé. Ne modifiez pas la prise.**

Si le cordon du chargeur est endommagé ou rompu, il doit être remplacé par le fabricant ou son agent de maintenance ou toute autre personne qualifiée, afin d'éviter tout danger.

- **Débranchez les câbles de batterie et le cordon du chargeur avant l'entretien.**

⚠ DANGER : Brosse en rotation. Éloignez vos mains.

⚠ DANGER : Risque d'électrocution.
Ne pas utiliser à l'extérieur. N'exposez pas à la pluie / l'humidité. Entreposez à l'intérieur.

POUR VOTRE SÉCURITÉ :

1. **N'utilisez pas la machine :**
   - **Si vous n'y êtes pas formé et autorisé.**
   - **Avant d'avoir lu et compris le manuel opérateur.**
   - **Si vous n'êtes pas mentalement et physiquement capable de suivre les instructions de la machine.**
   - **Dans une zone où des vapeurs/liquides inflammables ou des poussières combustibles sont présents.**
   - **À l'extérieur.**
   - **Si elle n'est pas en bon état de marche.**
   - **Si la batterie dégage une odeur inhabituelle. Placez la machine dans un endroit ventilé, et contactez immédiatement le service client.**
   - **Si la batterie présente une fuite. Évitez tout contact avec cette dernière, et contactez immédiatement le service client.**
   - **Si la batterie devient brûlante. Débranchez le chargeur de batterie. Placez la machine dans un endroit ventilé, et contactez immédiatement le service client.**
2. **Avant d'utiliser la machine :**
   - **Assurez-vous que tous les dispositifs de sécurité se trouvent à leur place et fonctionnent correctement.**
   - **Portez des chaussures antidérapantes.**
   - **Conformez-vous aux règles de sécurité concernant les sols humides.**
   - **Suivez les instructions de mélange, de manipulation et de mise au rebut indiquées sur les conteneurs chimiques.**
3. **Lorsque vous utilisez la machine :**
   - **Signalez immédiatement tout dommage occasionné à la machine ou tout mauvais fonctionnement.**
   - **Empêchez les enfants de jouer à proximité de la machine.**
   - **Si de la mousse ou du liquide s'échappe de la machine, éteignez-la immédiatement.**
   - **N'utilisez pas la machine sur les pentes.**
4. **Avant de quitter la machine :**
   - **Arrêtez la machine sur une surface horizontale.**
   - **Placez le commutateur principal en position OFF.**

5. **Lors de l'entretien de la machine :**
   - **Arrêtez la machine sur une surface horizontale.**
   - **Placez le commutateur principal en position OFF.**
   - **N'inclinez pas la machine vers l'arrière avant d'avoir coupé le courant et vidé les réservoirs.**
   - **Déconnectez les cosses des batteries avant de travailler sur la machine.**
   - **Ne débranchez pas le câble CC du chargeur de la prise de la machine lorsque le chargeur est en fonctionnement. Cela pourrait provoquer des étincelles. Si le chargeur doit être arrêté durant la mise en charge, débranchez d'abord le cordon d'alimentation en courant alternatif.**
   - **En utilisant des chargeurs de batterie incompatibles, vous risquez d'endommager la batterie et de provoquer un incendie.**
   - **Portez des gants et des lunettes de protection lorsque vous maniez les batteries ou les câbles de batteries.**
   - **Évitez tout contact avec l'acide des batteries.**
   - **Utilisez des pièces de rechanges fournies ou agréées par le fabricant.**
   - **Toutes les réparations doivent être effectuées uniquement par un technicien qualifié.**
   - **Évitez les pièces mobiles. Ne portez pas de vêtements amples ni de bijoux.**
   - **N'utilisez pas de jet de pression sur la machine. Un dysfonctionnement électrique risque de se produire.**
   - **Ne modifiez pas le design d'origine de la machine.**
6. **Lors du transport de la machine :**
   - **Placez le commutateur principal en position OFF.**
   - **Demandez de l'aide ou utilisez un levier mécanique pour soulever la machine.**
   - **Ne faites pas rouler la machine dans les escaliers.**
   - **N'inclinez pas la machine sur ses roulettes ou roues arrière.**
   - **En cas de transport par véhicule, utilisez des sangles pour arrimer la machine.**

ÉTIQUETTES DE SÉCURITÉ

Vous trouverez les étiquettes de sécurité aux endroits suivants sur la machine. Remplacez- les lorsqu'elles sont endommagées ou qu'elles deviennent illisibles.

POUR VOTRE SÉCURITÉ : N'utilisez pas la machine avant d'avoir lu et compris le manuel.

ATTENTION : Danger d'incendie ou d'explosion. N'utilisez pas de liquides inflammables. Ne ramassez pas de liquides inflammables.

ATTENTION : Danger électrique. N'utilisez pas la machine avec un cordon d'alimentation endommagé. Débranchez le cordon avant de procéder à l'entretien.

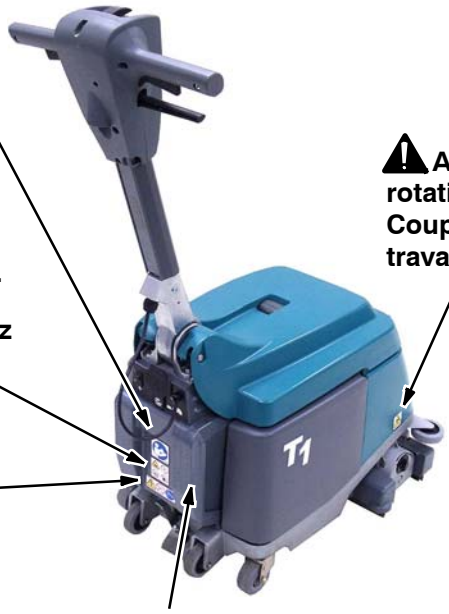

Modèle à batterie lithium- ion

ATTENTION : Brosse en rotation. Éloignez vos mains. Coupez le contact avant de travailler sur la machine.

POUR VOTRE SÉCURITÉ : Lorsque vous procédez à l'entretien de la machine, l'utilisation de chargeurs de batterie incompatibles risque d'endommager la batterie et de provoquer un incendie.

COMPOSANTS DE LA MACHINE

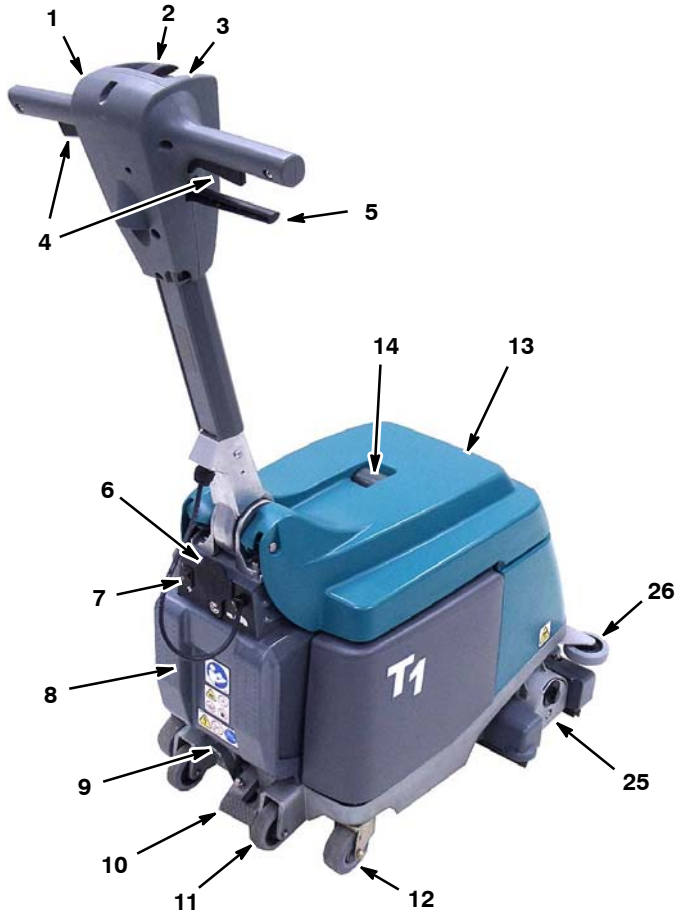

1. Poignée de commande réglable
2. Commutateur principal (ON/OFF)
3. Indicateur de niveau de charge de la batterie
4. Déclencheurs de démarrage
5. Levier de réglage de la poignée
6. Connecteur du chargeur de la batterie
7. Bouton d'activation/de désactivation de l'aspirateur
8. Compartiment de la batterie
9. Pédale de relâchement
10. Pédale de levage de la tête de brossage
11. Roulettes pour monter sur les rebords
12. Roues principales
13. Couvercle du réservoir
14. Fenêtre de récupération
15. Flotteur d'arrêt de l'aspirateur
16. Grille du réservoir de solution
17. Bouton du disjoncteur de la brosse
18. Bouton du disjoncteur de l'aspirateur
19. Réservoir de récupération
20. Réservoir de solution
21. Compteur horaire
22. Grille d'entrée de l'aspirateur
23. Tête de brossage
24. Lames de racloir
25. Logement de brosse
26. Roulette d'amortissement

SYMBOLES DE FONCTIONNEMENT DE LA MACHINE

- Bouton d'activation (ON)
- Indicateur de niveau de charge de la batterie
- Disjoncteur de l'aspirateur
- Batterie en charge
- Bouton de désactivation (OFF)
- Aspirateur
- Disjoncteur de la brosse
- 2% (1°) Degré maximal d'inclinaison

MISE EN SERVICE DE LA MACHINE

INSTALLATION DE LA BROSSE

1. Placez le commutateur principal en position OFF (O).

POUR VOTRE SÉCURITÉ : Avant d'entretenir la machine, placez le commutateur principal en position OFF.

2. Levez la tête de brossage en position de transport en appuyant sur la pédale de levage de la tête de brossage (Figure 1).

FIG. 1

3. Retirez le plateau intermédiaire de la brosse. Tournez le bouton de verrouillage du plateau intermédiaire dans le sens inverse des aiguilles d'une montre afin de le retirer (Figure 2).

FIG. 2

4. Emboîtez l'extrémité rainurée de la brosse dans le moyeu (Figure 3).

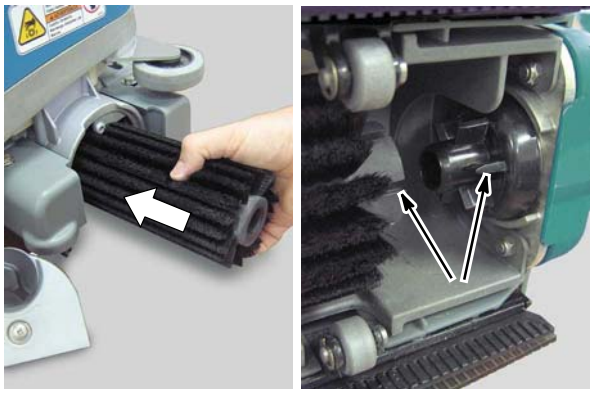

FIG. 3

5. Emboîtez le plateau intermédiaire dans la brosse et replacez le plateau intermédiaire. Assurez- vous que les ergots du plateau intermédiaire s'engagent bien dans la base de la brosse et que le bouton de verrouillage est bien serré (Figure 4).

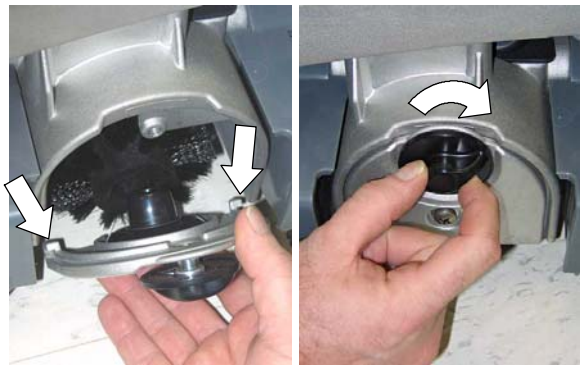

FIG. 4

***REMARQUE :** Si vous entreposez la machine pour une longue période, placez la tête de brossage en position de transport pour éviter qu'elle ne s'aplatisse.*

REMPLISSAGE DU RÉSERVOIR DE SOLUTION

1. Retirez le réservoir de solution de la machine et posez- le à côté de la source d'eau (Figure 5).

FIG. 5

2. Remplissez le réservoir de solution avec 9,5 litres d'une eau claire à une température maximale de 50°C. Ne dépassez pas l'étiquette « MAX » (Figure 6). Remplissez partiellement si vous ne pouvez pas soulever un réservoir plein. Un réservoir plein pèse 12 kg.

FIG. 6

ATTENTION : Lorsque vous remplissez le réservoir de solution, veillez à toujours vider le réservoir de récupération.

ATTENTION : N'utilisez pas le réservoir de récupération pour remplir le réservoir de solution. La saleté provenant du réservoir de récupération pourrait endommager la pompe à solution.

3. Versez un produit détergent légèrement moussant approuvé dans le réservoir de solution, suivant les instructions de mélange figurant sur le flacon.

ATTENTION : Utilisez uniquement des détergents approuvés. Un endommagement de la machine dû à l'utilisation d'un détergent impropre, entraînera l'annulation de la garantie.

Contactez votre revendeur pour connaître les détergents recommandés.

POUR VOTRE SECURITÉ : **Suivez les instructions de mélange, de manipulation et de mise au rebut indiquées sur les conteneurs des détergents.**

DANGER : Danger d'incendie ou d'explosion. N'utilisez pas de matériaux inflammables. Utilisez uniquement des nettoyants pour sol disponibles dans le commerce et prévus pour la machine.

4. Replacez le réservoir de solution rempli sur la machine. Immergez la grille du réservoir de solution dans la solution et fermez le couvercle (Figure 7).

ATTENTION : Veillez à ne pas éclabousser d'eau la grille d'entrée du moteur de l'aspirateur. Ceci peut entraîner une panne du moteur de l'aspirateur.

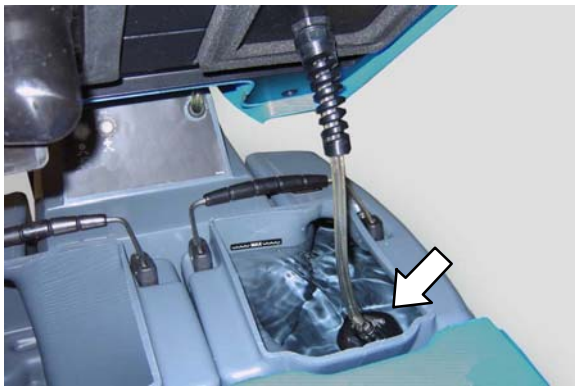

FIG. 7

FONCTIONNEMENT DE LA MACHINE

POUR VOTRE SECURITÉ : **N'utilisez pas la machine avant d'avoir lu et compris le manuel d'utilisation.**

OPÉRATIONS PRÉLIMINAIRES

1. **IMPORTANT:** Afin d'éviter tout risque d'obstruction du système d'aspiration, balayez le sol et essuyez- le pour enlever la poussière.
2. Assurez- vous que la batterie est chargée.
3. Assurez- vous que la brosse et les lames de racloir sont installées.

BROSSAGE DES SOLS

POUR VOTRE SÉCURITÉ : Avant de mettre en route la machine, conformez- vous aux règles de sécurité concernant les sols humides.

DANGER : Risque d'incendie ou d'explosion. N'utilisez pas ou ne ramassez pas de matériaux inflammables.

DANGER : Brosse en rotation. Éloignez vos mains.

1. Tirez le levier d'ajustement de la poignée et réglez cette dernière afin d'obtenir une hauteur de travail confortable (Figure 8). Relâchez le levier pour bloquer la position.

FIG. 8

2. Abaissez la tête de brossage sur le sol en appuyant sur la pédale de relâchement (Figure 9).

FIG. 9

3. Placez le commutateur principal en position ON (I) (Figure 10).

FIG. 10

4. Placez le bouton de l'aspirateur en position ON (I) (Figure 11).

FIG. 11

5. Pour démarrer le brossage, actionnez les déclencheurs et poussez la machine vers l'avant ou vers l'arrière (Figure 12).

FIG. 12

6. Pour arrêter le brossage, relâchez les déclencheurs et continuez à bouger la machine afin de récupérer l'excédent de solution.

7. Lorsque que vous effectuez un brossage, vous pouvez visualiser la récupération d'eau grâce à la fenêtre de récupération (Figure 13). Lorsque la récupération d'eau s'arrête, arrêtez le brossage et videz le réservoir de récupération.

ATTENTION : Lorsque vous remplissez le réservoir de solution, veillez à toujours vider le réservoir de récupération.

REMARQUE : *Afin de protéger le moteur de l'aspirateur contre d'éventuels dommages, le couvercle est équipé d'un flotteur d'arrêt. Ce dernier stoppera la récupération d'eau une fois le réservoir de récupération plein (Figure 14). En outre, le moteur de l'aspirateur émettra un son différent.*

FIG. 13

FIG. 14

ATTENTION : Vérifiez qu'une quantité importante de mousse ne s'est pas formée dans le réservoir de récupération. Il est possible que la mousse n'active pas le flotteur d'arrêt. L'infiltration de mousse peut endommager la machine et entraîner l'annulation de la garantie.

POUR VOTRE SÉCURITÉ : Si de la mousse ou du liquide s'échappe de la machine lorsque celle-ci est en fonctionnement, éteignez-la immédiatement.

8. Pour les zones particulièrement sales, utilisez la méthode du double brossage. Procédez d'abord au brossage de la zone sans activer l'aspirateur, puis effectuez un deuxième brossage en activant ce dernier (Figure 15).

POUR VOTRE SÉCURITÉ : Avant de mettre en route la machine, conformez-vous aux règles de sécurité concernant les sols humides.

FIG. 15

9. Pour déplacer la machine d'une pièce à l'autre, placez la tête de brossage en position de transport et faites avancer la machine (Figure 16).

   N'inclinez PAS la machine sur les roues arrière. N'utilisez les roues arrière que pour monter ou descendre d'un rebord.

FIG. 16

POUR VOTRE SÉCURITÉ : Lorsque vous transportez la machine, ne la faites pas rouler dans les escaliers. Demandez de l'aide ou utilisez un levier mécanique pour soulever la machine.

INDICATEUR DE NIVEAU DE CHARGE DE LA BATTERIE

L'indicateur du niveau de charge de la batterie indique le niveau de charge de la batterie (Figure 17).

La machine s'éteindra automatiquement dès le niveau de charge atteindra la zone rouge (Figure 17). Rechargez la batterie maintenant (voir **CHARGEMENT DE LA BATTERIE**).

Pour prolonger la durée de vie de la batterie, ne laissez pas la batterie déchargée pendant de longues périodes.

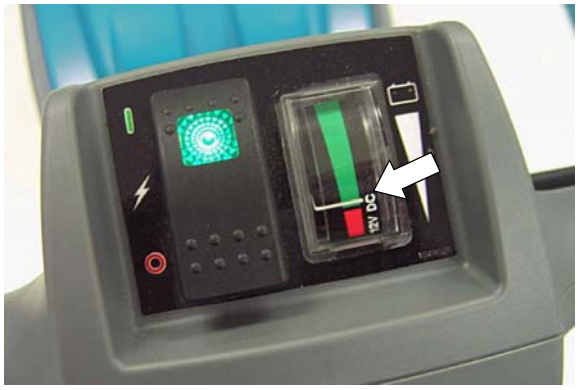

FIG. 17

COUPE- CIRCUIT

La machine est équipée de deux disjoncteurs réenclenchables pour éviter d'endommager les moteurs de la brosse et de l'aspirateur (Figure 18). Si la brosse ou l'aspirateur est encrassé, le disjoncteur se déclenchera. Pour réenclencher le disjoncteur, placez le commutateur principal en position OFF, procédez à un nettoyage, puis réenclenchez le bouton du disjoncteur (Figure 18). Si le disjoncteur ne se réenclenche pas immédiatement, laissez la machine refroidir.

POUR VOTRE SÉCURITÉ : Avant de procéder au nettoyage, placez le commutateur principal en position OFF.

FIG. 18

COMPTEUR HORAIRE

Le compteur horaire enregistre le nombre d'heures de fonctionnement de la machine. Utilisez le compteur horaire pour enregistrer l'historique des opérations d'entretien et d'utilisation de la machine (Figure 19).

FIG. 19

BATTERIE

La machine est équipée d'une batterie lithium- ion 12 V ou d'une batterie plomb- acide AGM étanche 12 V. Excepté son chargement, la batterie ne nécessite aucun entretien.

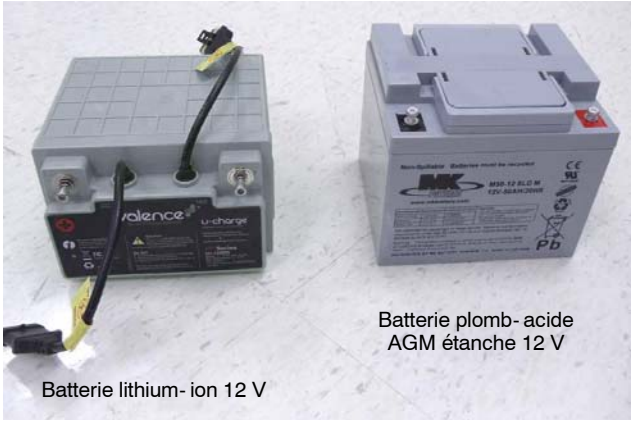

FIG. 20

Pour convertir une machine équipée d'une batterie AGM à une batterie lithium- ion ou d'une batterie lithium- ion à une batterie AGM, un kit de conversion de batterie est nécessaire.

Ne changez pas les types de batterie tant que le kit de conversion n'est pas installé afin d'éviter d'endommager la machine et les batteries.

9008689 – Kit de conversion de batterie AGM vers Lithium- ion

9008688 – Kit de conversion de batterie Lithium- ion vers AGM

CHARGEMENT DE LA BATTERIE :

Utilisez uniquement un chargeur de batterie approuvé et fourni par Tennant (Fig. 21).

POUR VOTRE SÉCURITÉ : Lorsque vous procédez à l'entretien de la machine, l'utilisation de chargeurs de batterie incompatibles risque d'endommager la batterie et de provoquer un incendie.

Modèle à batterie lithium- ion - Chargeur de batteries B250- 12

Modèle à batterie AGM - Chargeur de batterie CBHD1- 12

FIG. 21

Pour les instructions de fonctionnement du chargeur de batterie, reportez- vous au manuel d'utilisation fourni avec le chargeur de batterie. Il est important que le chargeur de batterie soit toujours accompagné du manuel d'utilisation du chargeur.

Pour les modèles à batterie lithium- ion, rechargez la batterie après chaque utilisation, même si cette dernière n'est que légèrement déchargée.

Pour les modèles à batterie AGM, ne rechargez la batterie qu'après une utilisation de plus de 20 minutes. Ceci prolongera la durée de vie des batteries.

POUR VOTRE SÉCURITÉ : Ne faites pas fonctionner la machine si la batterie dégage une odeur inhabituelle, si elle présente des fuites ou si elle devient brûlante.

Pour charger la batterie :

1. Placez la machine dans un endroit bien aéré.
2. Stationner la machine sur une surface plane et sèche, et placez le commutateur principal en position OFF.
3. Retirez le couvercle de la prise de chargement située à l'arrière de la machine, et branchez le câble CC du chargeur dans la prise (Figure 22).

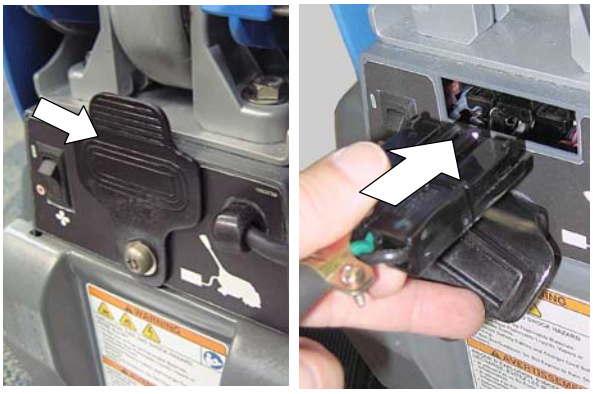

FIG. 22

4. Branchez la prise d'alimentation CA du chargeur sur une prise reliée correctement à la terre.

REMARQUE : *Une fois que le chargeur de batterie est branché, la machine ne fonctionne plus.*

5. Le chargeur démarrera automatiquement, et lancera le processus de chargement jusqu'à ce que la batterie soit entièrement chargée. Les trois voyants lumineux du chargeur resteront allumés une fois la batterie complètement chargée.

   Durée maximale de chargement :
   3 heures - Batterie lithium- ion
   8 heures - Batterie AGM

REMARQUE :*Si le chargeur reste branché une fois le chargement terminé, le chargeur entrera en mode entretien et conservera la batterie chargée.*

6. Une fois le cycle de chargement terminé, éteignez le chargeur en débranchant le câble d'alimentation CA de la prise électrique. Débranchez ensuite la prise CC du chargeur de batterie de la machine.

POUR VOTRE SÉCURITÉ : Lorsque vous entretenez la machine, ne débranchez pas le câble CC du chargeur de la prise de la machine lorsque le chargeur est en fonctionnement. Cela pourrait provoquer des étincelles. Si le chargeur doit être arrêté durant la mise en charge, débranchez d'abord le cordon d'alimentation en courant alternatif.

7. Replacez le couvercle de la prise de chargement sur la machine (Figure 22).

REMPLACEMENT DE LA BATTERIE :

POUR VOTRE SÉCURITÉ : Lorsque vous entretenez la machine, portez des gants et des lunettes de protection quand vous maniez les batteries et les câbles de batterie. Évitez tout contact avec l'acide des batteries.

REMARQUE : Veillez à ce que le type de batterie soit le même que celui que vous remplacez. Un kit de conversion de batterie est nécessaire pour convertir de AGM vers Lithium-ion ou de Lithium-ion vers AGM.

1. Arrêtez la machine sur une surface plane et placez le commutateur principal en position OFF.
2. Retirez de la machine le couvercle du compartiment des batteries en retirant les deux vis en bas du couvercle (Figure 23).

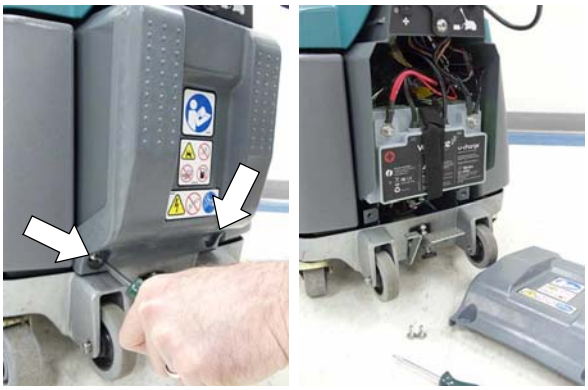

FIG. 23

3. Détachez la sangle de maintien de la batterie. Déconnectez d'abord le câble positif rouge (+) puis le câble négatif noir (-) de la batterie. Enlevez soigneusement la batterie de la machine.
4. Installez la nouvelle batterie (Figure 24). Connectez d'abord les câbles noirs à la borne négative (-) puis les câbles rouges à la borne positive (+). Sécurisez la batterie avec la sangle de maintien.

Sur une batterie lithium-ion, connectez la prise femelle de la batterie au faisceau de la machine. Cette prise constitue le câble de communication avec le système de gestion de la batterie. La seconde prise (mâle) sur la batterie n'est pas utilisée.

Batterie AGM

Batterie lithium-ion

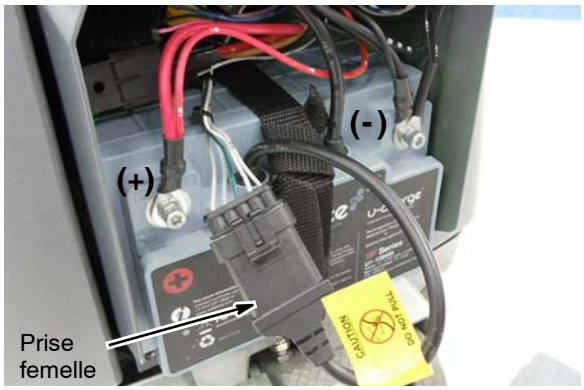

FIG. 24

5. Éliminez l'ancienne batterie d'une manière sûre pour l'environnement conformément aux règlements locaux.
Contactez le service d'inspection pour connaître les instructions de transport et de mise au rebut.
Aidez-nous à préserver l'environnement – Recyclez!

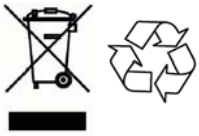

ENTRETIEN DE LA MACHINE

Pour conserver la machine en bon état de marche, il suffit simplement de suivre les procédures d'entretien recommandées pour la machine.

POUR VOTRE SÉCURITÉ : Avant d'effectuer les procédures d'entretien, placez le commutateur principal en position OFF.

POUR VOTRE SÉCURITÉ : Lors de l'entretien de la machine, toutes les réparations doivent être effectuées uniquement par un technicien qualifié.

APRÈS CHAQUE UTILISATION

1. Videz le réservoir de récupération et rincez- le abondamment à l'eau claire (Figure 25).

FIG. 25

2. Rechargez la batterie (voir CHARGEMENT DE LA BATTERIE) (Figure 26).

FIG. 26

3. Placez la tête de brossage en position de transport afin d'éviter que la brosse ne s'aplatisse (Figure 27).

FIG. 27

APRÈS CHAQUE UTILISATION HEBDOMADAIRE

1. Nettoyez le flotteur d'arrêt avec un chiffon humidifié (Figure 28) et retirez les résidus présents sur la grille d'entrée de l'aspirateur (Figure 29).

ATTENTION : Veillez à ne pas introduire d'eau dans la grille d'entrée de l'aspirateur car cela pourrait endommager ce dernier.

FIG. 28

FIG. 29

2. Retirez la brosse et vérifiez qu'elle n'est pas encrassée (Figure 30). Remplacez la brosse si cette dernière est endommagée ou usée.

FIG. 30

3. Inclinez la machine vers l'arrière et nettoyez la face inférieure de la tête de brossage (Figure 31).

POUR VOTRE SÉCURITÉ : Avant d'incliner la machine, placez le commutateur principal en position OFF et videz les réservoirs.

FIG. 31

4. Essuyez les lames de racloir (Figure 32). Remplacez les lames si elles sont usées ou endommagées. Retirez tous les résidus qui se trouvent à l'intérieur des ouvertures d'admission.

POUR VOTRE SÉCURITÉ : Avant d'incliner la machine, placez le commutateur principal en position OFF et videz les réservoirs.

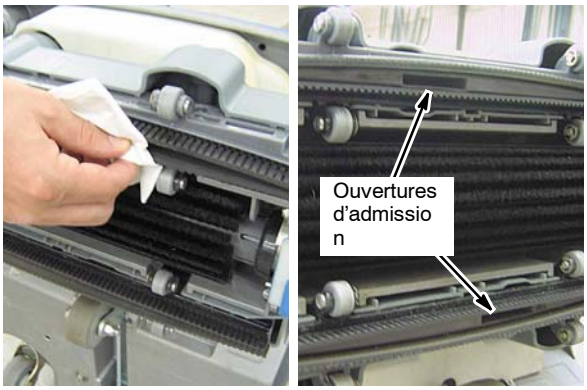

FIG. 32

5. Nettoyez la machine avec un produit nettoyant tous usages et un chiffon humidifié (Figure 33).

POUR VOTRE SÉCURITÉ : Lorsque vous nettoyez la machine, n'utilisez pas de jet de pression sur la machine, car un dysfonctionnement électrique pourrait se produire.

FIG. 33

6. Nettoyez la grille du tuyau de solution (Figure 34).

FIG. 34

ENTRETIEN DU TUYAU D'ASPIRATION

Pour éviter l'accumulation de débris dans le système d'aspiration, nettoyez le tuyau d'aspiration comme décrit ci- dessous.

1. Placez la machine au- dessus d'un siphon de sol et placez le commutateur principal en position OFF (Figure 35).

FIG. 35

2. Placez une serviette sèche sur la grille d'entrée de l'aspirateur afin d'éviter que l'eau n'entre dans le moteur de l'extracteur (Figure 36).
3. Après avoir coupé l'eau, insérez un tuyau d'arrosage dans le tuyau d'entrée de l'aspirateur comme indiqué (Figure 37).

FIG. 36

FIG. 37

4. Mettez l'eau en route doucement afin d'éviter les éclaboussures si le système d'aspiration est obstrué. Augmentez la pression d'eau pour rincer l'accumulation de débris.

REMARQUE : Le tuyau d'aspiration est en forme de Y. Assurez- vous de rincer les deux côtés (Figure 38).

FIG. 38

REMPLACEMENT DES LAMES DE RACLOIR

Inclinez la machine vers l'arrière pour accéder aux lames de racloir.

POUR VOTRE SÉCURITÉ : Avant d'incliner la machine, placez le commutateur principal en position OFF et videz les réservoirs.

Pour retirer les lames de racloir, soulevez la languette de retenue de la lame et retirez la lame de la fente (Figure 39).

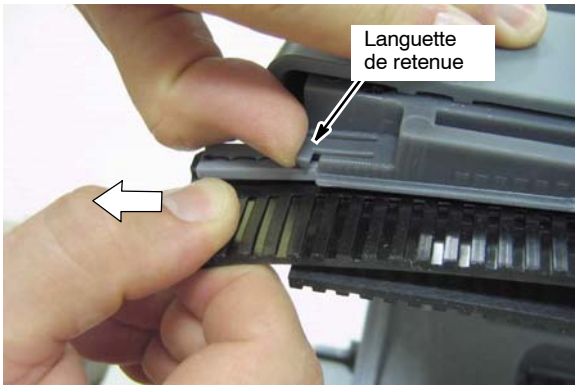

FIG. 39

Les lames de racloir possèdent un code couleur permettant de connaître la position exacte de ces dernières (Figure 40).

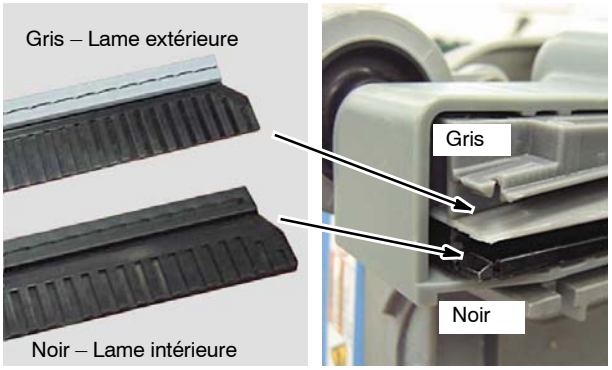

FIG. 40

Pour la mise en place des lames, faites glisser chaque lame dans la fente correspondante jusqu'à ce que la languette de retenue bloque la lame (Figure 41). Les bords des lames de racloir doivent se trouver face à face.

FIG. 41

TRANSPORT DE LA MACHINE

Avant de transporter la machine, videz l'eau des réservoirs et placez le commutateur principal en position OFF.

POUR VOTRE SÉCURITÉ : Lorsque vous transportez la machine, demandez de l'aide ou utilisez un levier mécanique pour soulever la machine.

POUR VOTRE SÉCURITÉ : Lorsque vous transportez la machine, utilisez des sangles pour arrimer la machine.

Pour faire rouler la machine d'une pièce à l'autre, placez la tête de brossage en position de transport et faites avancer la machine (Figure 42).

N'inclinez PAS la machine sur les roues arrière. N'utilisez les roues arrière que pour monter ou descendre d'un rebord.

FIG. 42

POUR VOTRE SÉCURITÉ : Lorsque vous transportez la machine, ne l'inclinez pas sur les roues arrière et ne la faites pas rouler dans les escaliers. Demandez de l'aide ou utilisez un levier mécanique pour soulever la machine.

ENTREPOSAGE DE LA MACHINE

Avant d'entreposer la machine, videz les réservoirs et rechargez entièrement la batterie.

Entreposez la machine en position verticale dans un endroit ouvert, bien aéré, sec et propre d'une température inférieure à 45°C.

Placez la tête de brossage en position de transport.

Si vous entreposez la machine à des températures inférieures à 0°C, assurez- vous que toute l'eau contenue dans la machine est vidangée.

Pour vidanger l'eau de la machine, videz le réservoir de solution et mettez la machine en route normalement pendant environ 15 secondes.

DANGER : Risque d'électrocution. N'utilisez pas en extérieur. N'exposez pas à la pluie / l'humidité. Entreposez à l'intérieur.

DÉPANNAGE

PROBLÈME	CAUSE	SOLUTION
La machine ne fonctionne pas.	La batterie est déchargée.	Rechargez la batterie.
	Le chargeur est branché.	Débranchez le chargeur.
	La batterie est défectueuse.	Remplacez la batterie.
	Il un problème au niveau des câbles de batterie.	Fixez convenablement les raccords.
L'aspirateur ne fonctionne pas	Le bouton de l'aspirateur n'est pas activé.	Activez le bouton de l'aspirateur.
	Le disjoncteur de l'aspirateur est déclenché.	Coupez le commutateur principal. Effectuez un nettoyage et réenclenchez le disjoncteur.
La récupération de solution est faible	La machine est en position de transport.	Abaissez la tête de brossage.
	Le réservoir de récupération est plein.	Videz le réservoir de récupération.
	Les lames de racloir ou les ouvertures d'admission sont encrassées.	Procédez au nettoyage des lames de racloir et des ouvertures d'admission.
	Les lames de racloir sont endommagées ou usées.	Remplacez les lames de racloir.
	Le flotteur d'arrêt est encrassé.	Nettoyez le flotteur d'arrêt.
	La grille d'entrée de l'aspirateur est encrassée.	Nettoyez la grille d'entrée.
	Le joint d'étanchéité du couvercle de réservoir est usé.	Contactez le service client.
	Le tuyau de l'aspirateur est encrassé.	Rincez l'accumulation de débris dans le tuyau d'aspiration Voir ENTRETIEN DE LA MACHINE.
	Le moteur de l'aspirateur est défectueux.	Contactez le service client.
La brosse ne tourne pas.	Le disjoncteur est déclenché.	Coupez le commutateur principal. Nettoyez la brosse et réenclenchez le disjoncteur.
	La courroie de la brosse est cassée.	Contactez le service client.
	Le moteur de la brosse est défectueux.	Contactez le service client.
La pulvérisation de la solution est faible ou nulle.	Le réservoir de solution est vide.	Remplissez le réservoir de solution.
	La grille du réservoir de solution est encrassée.	Nettoyez la grille du réservoir de solution.
	La buse est encrassée ou défectueuse.	Contactez le service client.
	Le système de solution est défectueux.	Contactez le service client.

DÉPANNAGE

PROBLÈME	CAUSE	SOLUTION
Le brossage n'est pas satisfaisant.	La brosse est usée.	Remplacez la brosse.
Les trois voyants du chargeur lithium- ion clignotent	La fiche de sortie n'est pas reliée à la machine.	Rebranchez la fiche de sortie.
Le chargeur AGM clignote jaune		
La durée de fonctionnement de la batterie est courte	La batterie n'est pas complètement chargée.	Rechargez la batterie.
	Le câble CA du chargeur n'est pas relié à une prise murale.	Reliez le câble CA à une prise murale.
	La batterie ou le chargeur est défectueux.	Remplacez la batterie ou le chargeur.
	Prise du chargeur défectueuse.	Contactez le service client.

CARACTÉRISTIQUES TECHNIQUES DE LA MACHINE

MODÈLE	T1 Batterie
LONGUEUR	695 mm, poignée repliée
LARGEUR	502 mm
HAUTEUR	594 mm, poignée repliée
	965 mm, poignée en position de fonctionnement
POIDS	50 kg avec la batterie lithium- ion
	57 kg avec la batterie AGM
CAPACITÉ DU RÉSERVOIR DE SOLUTION	9,5 l
CAPACITÉ DU RÉSERVOIR DE RÉCUPÉRATION	12,9 l
TAUX DE RENDEMENT MOYEN	719 m^2/h
LARGEUR DE LA TRACE DE NETTOYAGE	381 mm
LARGEUR DU RACLOIR	444 mm
PRESSION DE BROSSAGE	17 kg
MOTEUR DE LA BROSSE	12,8 V CC, 0,49 kW/ brosse 900 tr/min
MOTEUR DE L'ASPIRATEUR	12,8 V CC, 0,38 kW, 1 étage 144 mm
HAUTEUR D'ASPIRATION	305 mm en fonctionnement - 635 mm hermétique
POMPE À SOLUTION	12,8 V CC, 11,9 W
DÉBIT DE SOLUTION	0,38 l/min.
CAPACITÉ DE LA BATTERIE	Lithium- ion 12 V, 40 Ah / 512Wh
	AGM 12 V, 50 Ah / 600 Wh
DURÉE DE FONCTIONNEMENT DE LA MACHINE	60 min - batterie lithium- ion, 45 min - batterie AGM
TENSION	12,8 V cc
CONSOMMATION ÉLECTRIQUE TOTALE	500 W
CHARGEUR DE BATTERIE (fourni ave c le modèle AGM)	220- 240 V CA, 2,4 A, 50 Hz, 14,6 V CC, sortie 10 A
CHARGEUR DE BATTERIE (fourni avec le modèle lithium- ion)	220- 240 V CA, 2,4 A, 50 Hz, 14,6 V CC, sortie 15 A
NIVEAU SONORE AU NIVEAU DE L'OREILLE DE L'OPERATEUR, A L'INTERIEUR DEGRÉ D'INCERTITUDE	68 dBA 3 dBA
VIBRATION AU NIVEAU DES COMMANDES MANUELLES	<2,5m/s^2
DEGRÉ DE PROTECTION	IPX3
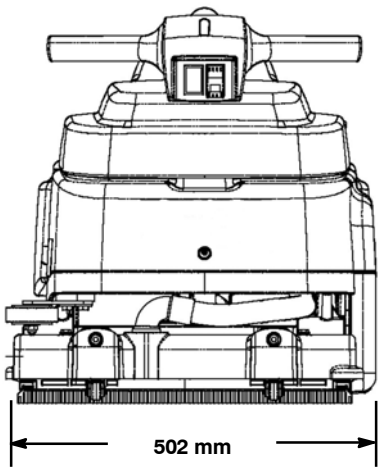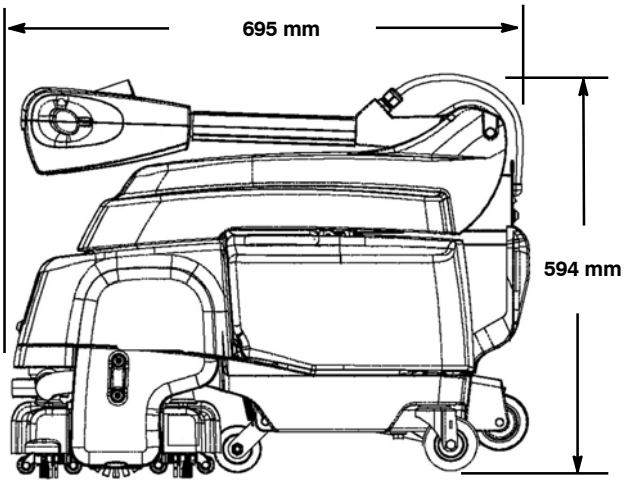
DIMENSIONS DE LA MACHINE