T1

Macchina lavapavimenti a batteria

Italiano IT

Manuale dell'operatore

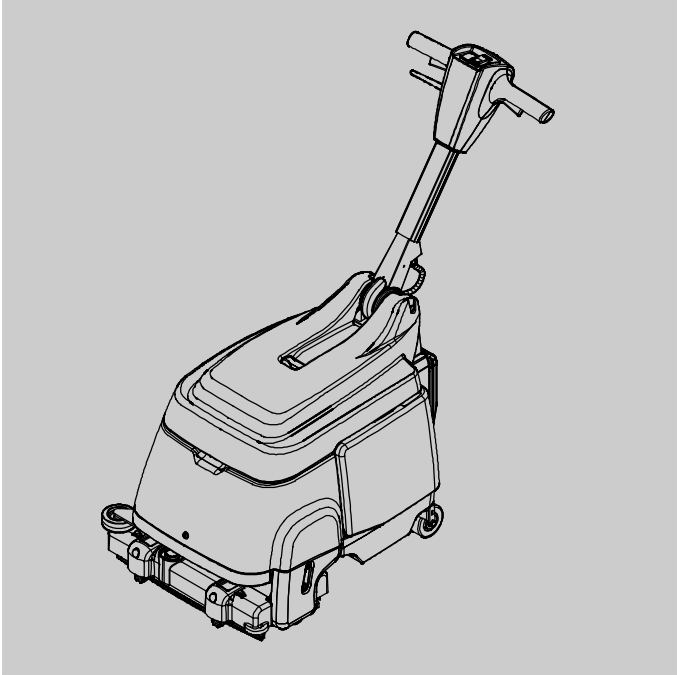

Modelli:

9008636 - T1, batteria AGM
9008639 - T1, batteria agli ioni di litio

Per il manuale più recente sui componenti o altri manuali nella lingua dell'operatore, visitare il sito:
www.tennantco.com/manuals

9008596
Rev. 01 (07-2016)

Questo manuale viene fornito insieme ad ogni nuovo modello. Fornisce le istruzioni operative e di manutenzione necessarie.

Prima di utilizzare la macchina o di effettuare qualsiasi intervento di manutenzione, leggere attentamente questo manuale.

Questa macchina fornirà un eccellente servizio. Tuttavia, è possibile ottimizzare i risultati e ridurre ulteriormente i costi attenendosi ai seguenti consigli:

- Utilizzare la macchina con ragionevole cura conformemente alle istruzioni fornite.
- Effettuare regolarmente le procedure di manutenzione conformemente alle istruzioni fornite.
- Utilizzare le parti di ricambio fornite dal produttore o ricambi di qualità equivalente.

Per visualizzare, stampare o scaricare il manuale più recente, visitare www.tennantco.com/manuals

Utilizzare il Manuale delle parti di ricambio per effettuare l'ordinazione delle stesse.

PER TOGLIERE LA MACCHINA DALL'IMBALLAGGIO: Controllare attentamente che il cartone non sia danneggiato e segnalare immediatamente tutti i danni visibili allo spedizioniere.

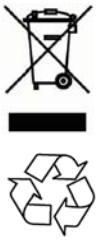

RISPETTO DELL'AMBIENTE

Smaltire tutti i materiali dell'imballaggio e i componenti della macchina come rifiuti speciali conformemente alle normative sullo smaltimento dei rifiuti in vigore nel proprio paese.

Ricordarsi sempre di riciclare.

TENNANT N.V.
Industrielaan 6 5405 AB
P.O. Box 6 5400 AA Uden- Paesi Bassi
Europe@tennantco.com www.tennantco.com

Le specifiche tecniche e i componenti sono soggetti a modifiche senza preavviso. Istruzioni originali. Copyright © 2011- 2016 Tennant Company. Tutti i diritti riservati.

DATI DELLA MACCHINA

Compilate il modello al momento dell'installazione, per poterlo consultare in caso di necessità.

No. Modello - _____

No. di serie - _____

Venditore - _____

Tel. venditore - _____

Numero cliente - _____

Data di installazione - _____

INDICE

MISURE DI SICUREZZA **3**
ETICHETTE DI AVVISO **4**
COMPONENTI DELLA MACCHINA **5**
PREPARAZIONE DELLA MACCHINA **6**
ISTALLAZIONE SPAZZOLA 6
RIFORNIMENTO DEL SERBATOIO DELLA SOLUZIONE 6
FUNZIONAMENTO DELLA MACCHINA **7**
LISTA DI CONTROLLO PRE- FUNZIONAMENTO 7
PULIZIA PAVIMENTI 7
INDICATORE DI BATTERIA SCARICA 9
TERMICHE 9
CONTAORE 10
BATTERIA **10**
CARICA DELLA BATTERIA: 10
SOSTITUZIONE DELLA BATTERIA 1
MANUTENZIONE DELLA MACCHINA **12**
DOPO OGNI USO 12
DOPO L'USO SETTIMANALE 12
MANUTENZIONE DEL TUBO DI ASPIRAZIONE 13
SOSTITUZIONE DELLA LAMA DEL TERGIPAVIMENTO 14
TRASPORTO DELLA MACCHINA **14**
IMMAGAZZINAGGIO DELLA MACCHINA **15**
RISOLUZIONE DEI PROBLEMI **15**
SPECIFICHE DELLA MACCHINA **17**
DIMENSIONI DELLA MACCHINA **17**

MISURE DI SICUREZZA

La macchina è intesa per uso commerciale. È stata progettata esclusivamente per lavare pavimenti con rivestimento rigido in un ambiente chiuso e non è stata costruita per un uso diverso da quello summenzionato. Utilizzare solamente le spazzole e i prodotti per la pulizia dei pavimenti destinati all'uso con questo tipo di macchine.

Verificare sempre che tutti gli operatori abbiano letto, compreso e seguano precauzioni di sicurezza.

I seguenti simboli di avviso e di sicurezza vengono usati nel manuale con il seguente significato:

AVVERTENZA: Evidenzia possibili pericoli od operazioni che possono provocare infortuni personali gravi o mortali.

PER LA SICUREZZA: Evidenzia le procedure consigliate per un uso sicuro della macchina.

Le seguenti precauzioni relative alla sicurezza descrivono condizioni potenzialmente pericolose per l'operatore o per la macchina.

AVVERTENZA: Pericolo di incendio o esplosione

- **Non usare o prendere materiale infiammabile**
- **Usare solo detergenti approvati in commercio destinati all'uso con questo tipo di macchine.**
- **Non utilizzare vicino a liquidi infiammabili, vapori o polveri combustibili.**
- **Le batterie rilasciano gas idrogeno. Mantenere la macchina lontana da calore, scintille e fiamme.**

La macchina non è munita di un motore a prova di esplosioni. I motori elettrici possono provocare scintille all'avvio e durante l'uso, con il conseguente rischio di incendi o esplosioni se la macchina viene utilizzata in aree in cui sono presenti vapori o liquidi infiammabili oppure polveri combustibili.

AVVERTENZA: Pericolo di scosse elettriche

- **Non caricare le batterie se il cavo risulta danneggiato. Non apportare modifiche alla spina.**

Se il cavo del caricabatterie è danneggiato o rotto, deve essere sostituito a cura del produttore, da un tecnico di servizio autorizzato oppure da una persona qualificata, allo scopo di evitare pericoli.

- **Scollegare sempre il cavo della batteria e la spina del caricabatteria prima di effettuare interventi di manutenzione.**

AVVERTENZA: Spazzola in movimento. Non toccare.

AVVERTENZA: pericolo di shock elettrico. Non usare all'esterno. Non esporre la macchina alla pioggia e all'umidità. Immagazzinare al chiuso.

PER LA SICUREZZA:

1. **Non utilizzare la macchina:**
   - **Se non si dispone delle conoscenze o dell'autorizzazione necessarie.**
   - **Senza avere prima letto il manuale d'uso.**
   - **Se non si è nelle condizioni psico- fisiche di seguire le istruzioni della macchina.**
   - **In un'area in cui sono presenti vapori/liquidi infiammabili o polveri combustibili.**
   - **Esterni.**
   - **In condizioni operative improprie.**
   - **Se la batteria emette un odore insolito, spostare la macchina in un'area ventilata e contattare immediatamente il Servizio clienti;**
   - **Se dalla batteria si verifica una perdita di sostanze, evitare di entrare in contatto con tali sostanze e contattare immediatamente il Servizio clienti;**
   - **Se la batteria diventa eccessivamente calda, scollegare il caricabatteria, spostare la macchina in un'area ventilata e contattare immediatamente il Servizio clienti;**
2. **Prima di usare la macchina:**
   - **Verificare che tutti i dispositivi di sicurezza siano installati e funzionino correttamente.**
   - **Indossare scarpe antiscivolo.**
   - **Osservare sempre le misure di sicurezza relative ai pavimenti bagnati.**
   - **Seguire sempre le istruzioni di miscelazione, uso e smaltimento riportate sui contenitori delle sostanze chimiche.**
3. **Prima di mettere in moto la macchina:**
   - **Segnalare immediatamente eventuali danni o problemi di funzionamento.**
   - **Non permettere a bambini di giocare sulla macchina o nelle sue vicinanze.**
   - **Se vi sono perdite di schiuma o liquido dalla macchina, spegnerla immediatamente.**
   - **Non utilizzare la macchina su pendii.**
4. **Prima di allontanarsi dalla macchina:**
   - **Arrestare la macchina su una superficie piana.**
   - **Spegnere la macchina posizionando l'interruttore di alimentazione su OFF (spento);**
5. **Durante le attività di manutenzione:**
   - **Arrestare la macchina su una superficie piana.**
   - **Spegnere la macchina posizionando l'interruttore di alimentazione su OFF (spento);**

- **Non inclinare la macchina se non è stata spenta posizionando l'interruttore di alimentazione principale su OFF (spento) e i serbatoi non sono vuoti;**
- **Scollegare i collegamenti della batteria prima di lavorare sulla macchina.**
- **Non scollegate il cavo c.c. del caricabatteria dalla presa della macchina quando il caricabatteria è in funzione, per evitare che si formino archi elettrici. Per scollegare il caricabatterie durante la carica, è necessario prima scollegare il cavo di alimentazione CA.**
- **L'uso di caricabatteria non compatibili può danneggiare la batteria e potenzialmente provocare incendi.**
- **Indossare guanti e occhiali di protezione prima di effettuare operazioni sulle batterie o sui relativi cavi.**
- **Evitare eventuali contatti con l'acido della batteria.**
- **Utilizzate parti di ricambio fornite dal produttore o di qualità equivalente.**
- **Tutte le riparazioni della macchina devono essere effettuate da personale qualificato.**
- **Evitare il contatto con le parti in movimento. Non indossare indumenti ampi né gioielli.**
- **Non spruzzare o bagnare la macchina, per evitare il rischio di guasti elettrici.**
- **Non modificare fisicamente le caratteristiche progettuali della macchina.**

6. **Durante il trasporto della macchina:**
   - **Spegnere la macchina posizionando l'interruttore di alimentazione su OFF (spento);**
   - **Richiedere assistenza o utilizzare un sistema di sollevamento meccanico se è necessario alzare la macchina.**
   - **Non mandare giù per le scale.**
   - **Non inclinare facendo appoggio sulle ruote posteriori.**
   - **Utilizzare imbracature per bloccare la macchina quando viene trasportata su veicolo.**

ETICHETTE DI AVVISO

Le etichette di avviso sono apposte sulla macchina nei punti indicati nella figura. Sostituire sempre tutte le etichette non presenti, danneggiate o illeggibili.

PER LA SICUREZZA: Accertarsi di avere letto e compreso il contenuto del manuale prima di usare la macchina.

AVVISO: Pericolo di incendio o esplosione. Non utilizzare liquidi infiammabili. Non aspirare liquidi infiammabili.

AVVISO: Pericolo di scosse elettriche. Non utilizzare se il cavo di alimentazione risulta danneggiato. Prima di effettuare la manutenzione, scollegare la presa.

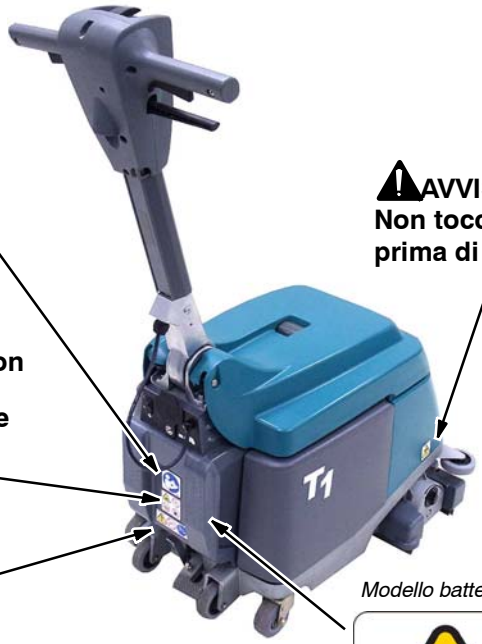

AVVISO: Spazzola in movimento. Non toccare. Spegnere il motore prima di lavorare sulla macchina.

Modello batteria agli ioni di litio

PER LA SICUREZZA: L'uso di caricabatteria non compatibili può danneggiare la batteria e potenzialmente provocare incendi.

COMPONENTI DELLA MACCHINA

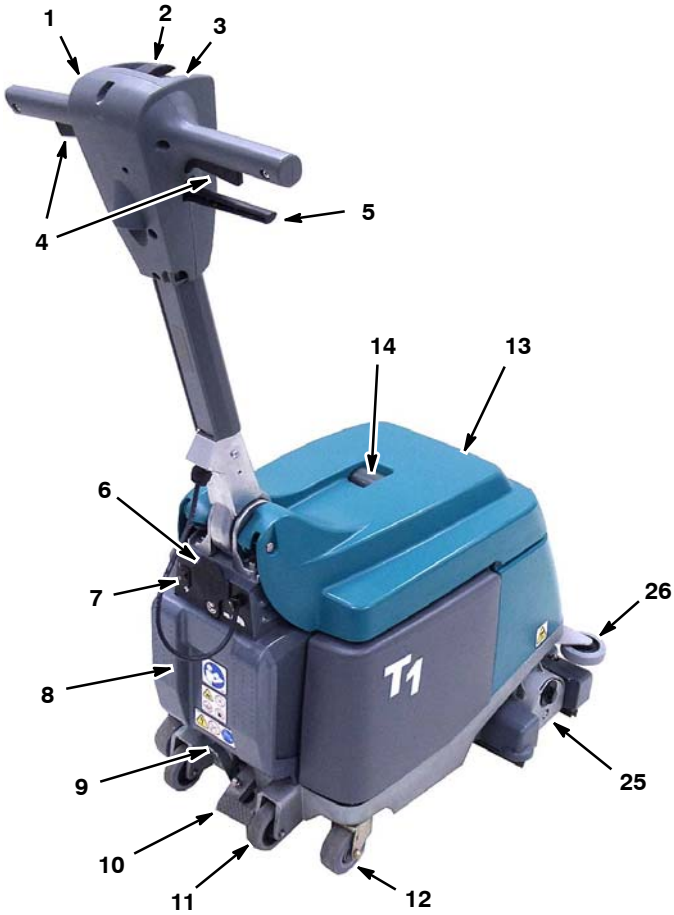

1. Maniglia di controllo regolabile
2. Interruttore principale di I/O (Accensione/Spegnimento)
3. Indicatore di batterie scariche
4. Comando di avviamento
5. Maniglia leva di regolazione
6. Connettore di ricarica della batteria
7. Interruttore dell'alimentazione dell'aspiratore I/O (Accensione/Spegnimento)
8. Scomparto delle batterie
9. Pedale rilascio trasporto
10. Pedale di sollevamento della testina di pulizia
11. Ruote per passaggio in superfici ad ostacoli
12. Ruote principali
13. Coperchio del serbatoio
14. Finestra di recupero
15. Galleggiante di vuoto
16. Filtro del serbatoio della soluzione
17. Pulsante della termica della spazzola
18. Pulsante della termica dell'aspiratore
19. Serbatoio di recupero
20. Serbatoio della soluzione
21. Contaore
22. Filtro presa aspiratore
23. Testina di pulizia
24. Lame del tergipavimento
25. Alloggio della spazzola
26. Ruota tergicristallo

SIMBOLI DI FUNZIONAMENTO DELLA MACCHINA

Accensione

Spegnimento

Indicatore di batteria scarica

Aspiratore

Termica dell'aspiratore

Termica della spazzola

Batteria in carica

2 %

2% (1°) Livello di pendenza max

PREPARAZIONE DELLA MACCHINA

ISTALLAZIONE SPAZZOLA

1. spegnere la macchina posizionando l'interruttore di alimentazione su (O) OFF (spento);

PER LA SICUREZZA: prima di effettuare la manutenzione, spegnere la macchina posizionando l'interruttore di alimentazione su OFF (spento).

2. Sollevare la testina di pulizia alla posizione di trasporto premendo sul pedale di sollevamento della testina di pulizia (Figura 1).

FIG. 1

3. Togliere la piastra del tenditore dalla spazzola. Girare la manopola della piastra inattiva in senso antiorario per rimuovere (Figura 2).

FIG. 2

4. Collegare l'estremità della spazzola al mozzo di trasmissione (Figura 3).

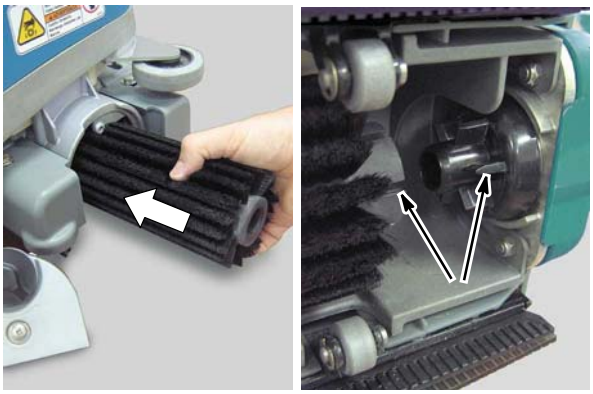

FIG. 3

5. Collegare la piastra inattiva alla spazzola e reinstallare la piastra inattiva. Assicurarsi che la piastra inattiva impegni la base della spazzola e che la manopola di chiusura sia fissa (Figura 4).

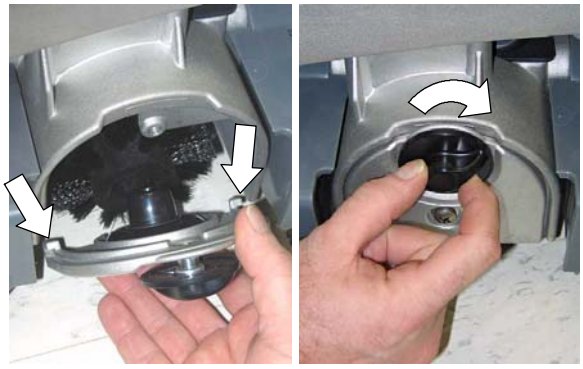

FIG. 4

NOTA:*se la macchina viene riposta in magazzino per un periodo prolungato, sollevare la testina di pulizia alla posizione di trasporto per impedire che la spazzola diventi piatta.*

RIFORNIMENTO DEL SERBATOIO DELLA SOLUZIONE

1. Rimuovere il serbatoio della soluzione dalla macchina e trasportarlo nei pressi della fonte dell'acqua (Figura 5).

FIG. 5

2. Riempire il serbatoio con 9,5 L di acqua pulita (50 ° C temperatura massima). Non riempire oltre l'etichetta "MAX" (Figura 6). Riempire parzialmente se non è possibile sollevare un serbatoio pieno. Il serbatoio pieno pesa 12 kg.

FIG. 6

ATTENZIONE: Scaricare sempre il serbatoio di recupero prima di riempire nuovamente il serbatoio della soluzione.

ATTENZIONE: Non usare il serbatoio di recupero per riempire il serbatoio della soluzione. Lo sporco del serbatoio può causare danno alla pompa della soluzione.

3. Versare un detergente di pulizia consigliato nel serbatoio della soluzione in base alle istruzioni di miscelatura presenti sulla confezione.

ATTENZIONE: Per la pulizia utilizzare solamente i detergenti consentiti. Eventuali danni alla macchina causati dall'utilizzo di un detergente inadeguato annullano la garanzia del produttore.

Contattare il rivenditore per i detergenti consigliati.

PER LA SICUREZZA: **Seguire sempre le istruzioni di miscelazione, uso e smaltimento riportate sui contenitori dei detergenti.**

⚠ AVVERTENZA: Pericolo di incendio o esplosione. Non usare materiali infiammabili. Usare solo detergenti disponibili in commercio intesi per l'utilizzo con questo tipo di macchina.

4. Riporre il serbatoio della soluzione nella macchina. Immergere il filtro del serbatoio nella soluzione e chiudere il coperchio (Figura 7).

ATTENZIONE: Fate attenzione a non spruzzare acqua sul filtro della presa del motore di aspirazione. Si potrebbe danneggiare il motore di aspirazione.

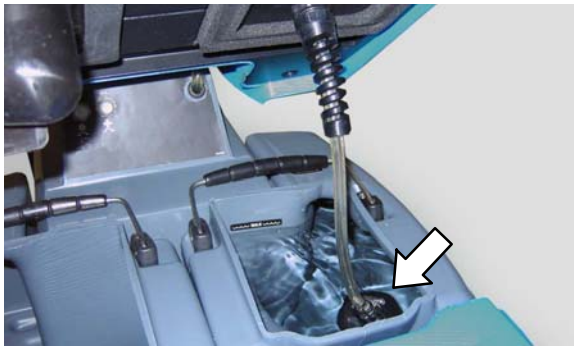

FIG. 7

FUNZIONAMENTO DELLA MACCHINA

PER LA SICUREZZA: **usare la macchina solo dopo aver letto e compreso il manuale d'uso.**

LISTA DI CONTROLLO PRE- FUNZIONAMENTO

1. **IMPORTANTE:** Per evitare l'ostruzione del sistema di aspirazione, spazzare e pulire dalla polvere il pavimento.
2. Assicurarsi che la batteria sia carica.
3. Controllare che la spazzola e le lame siano istallate.

PULIZIA PAVIMENTI

PER LA SICUREZZA: prima di mettere in funzione la macchina, osservare sempre le misure di sicurezza relative ai pavimenti bagnati;

⚠ AVVERTENZA: pericolo di incendio o esplosione, non usare o aspirare materiali infiammabili.

⚠ AVVERTENZA: Spazzola in movimento. Non toccare.

1. Tirare la leva di regolazione e regolare la maniglia ad un'altezza operativa adeguata (Figura 8). Rilasciare la leva per bloccare il quadro in posizione.

FIG. 8

2. Abbassare la testina di pulizia fino al pavimento premendo sul pedale di rilascio trasporto (Figura 9).

FIG. 9

3. Premere l'interruttore dell'alimentazione in posizione attiva ON (I) (Figura 10).

FIG. 10

4. Premere l'interruttore dell'aspiratore in posizione attiva ON (I) (Figura 11).

FIG. 11

5. Per iniziare la pulizia, tirare i pulsanti di avvio e spingere o tirare la macchina in entrambe le direzioni (Figura 12).

FIG. 12

6. Per interrompere la pulizia, rilasciare i pulsanti di avvio e continuare a spingere la macchina per aspirare tutta la soluzione.
7. Durante l'aspirazione, controllare la raccolta dell'acqua dalla finestra del serbatoio di recupero (Figura 13). Quando il rifornimento d'acqua si ferma, terminare la pulizia e svuotare il serbatoio di recupero.

ATTENZIONE: Scaricare sempre il serbatoio di recupero prima di riempire nuovamente il serbatoio della soluzione.

NOTA: *Per proteggere il motore dell'aspiratore da eventuali danni, il coperchio dispone di un galleggiante dell'aspiratore che terminerà l'aspirazione dell'acqua quando il serbatoio di recupero risulta pieno (Figura 14). Quando ciò accade, si verificherà un cambio improvviso nel suono del motore di aspirazione.*

FIG. 13

FIG. 14

ATTENZIONE: Controllare periodicamente che non vi siano accumuli eccessivi di schiuma nel serbatoio di recupero. L'accumulo di schiuma potrebbe non attivare il galleggiante dell'aspiratore. L'aspirazione di schiuma può danneggiare la macchina e rendere nulla la garanzia del produttore.

PER LA SICUREZZA: Se si inizia a perdere schiuma o liquido dalla macchina, spegnere immediatamente la macchina.

8. Per aree molto sporche, utilizzare il metodo del doppio lavaggio. Prima pulire l'area sporca con l'interruttore dell'aspiratore spento, quindi pulire l'area una seconda volta con l'interruttore dell'aspiratore acceso (Figura 15).

PER LA SICUREZZA: prima di mettere in funzione la macchina, osservare sempre le misure di sicurezza relative ai pavimenti bagnati;

FIG. 15

9. Per il trasporto della macchina da un'area all'altra, sollevare la testina di pulizia in posizione di trasporto e spingere la macchina in avanti (Figura 16).

   NON inclinare la macchina sulle ruote posteriori. Usare le ruote posteriori solo per trasportare la macchina in salita e in discesa nelle superfici ad ostacoli.

FIG. 16

PER LA SICUREZZA: quando si trasporta la macchina non portarla sulle ruote o per le scale. Richiedere assistenza o utilizzare un sistema di sollevamento meccanico se è necessario alzare la macchina.

INDICATORE DI BATTERIA SCARICA

L'indicatore di batteria scarica segnala il livello di carica delle batterie (Figura 17).

Quando il livello di carica raggiunge la zona rossa, la macchina si spegnerà automaticamente (Figura 17). A questo punto, ricaricare la batteria. (Vedere **CARICA DELLA BATTERIA**).

Per prolungare la durata della batteria, non lasciare la batteria scarica per un periodo lungo.

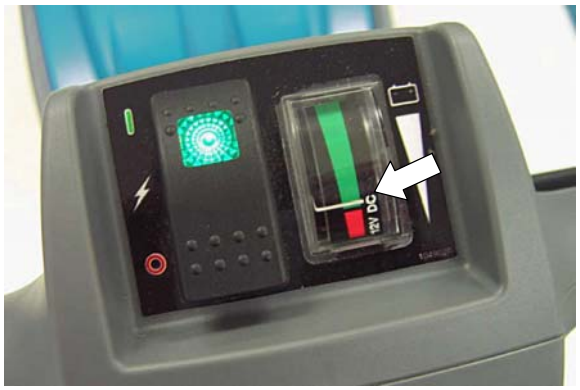

FIG. 17

TERMICHE

La macchina dispone di due termiche ripristinabili per proteggere i motori della spazzola e dell'aspiratore da eventuali danni (Figura 18). Se la spazzola o l'aspiratore risultano ostruiti, la termica scatterà. Per resettare la termica, spegnere la macchina utilizzando l'interruttore di alimentazione principale, rimuovere l'ostruzione e resettare il pulsante della termica (Figura 18). Se la termica non si resetta immediatamente, consentire al motore di raffreddarsi.

PER LA SICUREZZA: prima di rimuovere l'ostruzione, spegnere la macchina posizionando l'interruttore di alimentazione su OFF (spento).

FIG. 18

CONTAORE

Il contaore registra le ore di funzionamento totali della macchina. Usare il contaore per registrare l'uso della macchina e la cronologia di servizio (Figura 19).

FIG. 19

BATTERIA

La macchina dispone di una batteria agli ioni di litio da 12V o di una batteria con acido al piombo sigillata AGM da 12V. La batteria non richiede alcuna manutenzione oltre alla ricarica di routine.

FIG. 20

Per passare la macchina dalla batteria AGM alla batteria a ioni di litio, o vice versa, è necessario un kit di conversione della batteria.

Non cambiare il tipo di batteria se non è installato il kit di conversione, in quanto potrebbero crearsi danni alla macchina e alla batteria.

9008689 - Kit di conversione della batteria da AGM a ioni di litio
9008688 - Kit di conversione della batteria da ioni di litio a AGM

CARICA DELLA BATTERIA:

utilizzare solo caricabatterie approvati e forniti da Tennant (Fig. 21).

PER LA SICUREZZA: durante gli interventi di manutenzione, l'uso di caricabatteria non compatibili può danneggiare la batteria e potenzialmente provocare incendi.

Modello batteria agli ioni di litio - HB250- 12 Caricabatterie

Modello batteria AGM - CBHD1- 12 Caricabatterie

FIG. 21

Per le istruzioni operative del caricabatteria, fare riferimento al Manuale dell'utente fornito con il caricabatteria. Il Manuale dell'utente del caricabatteria deve rimanere sempre vicino al caricabatteria.

Per le batterie agli ioni di litio, caricare la batteria dopo ogni utilizzo anche se risulta solo leggermente scarica.

Per le batterie AGM; ricaricare le batterie dopo averle usate per un totale di 20 minuti o più. In questo modo si prolunga la durata della batteria.

PER LA SICUREZZA: Non utilizzare la macchina se la batteria emette odori insoliti, se si riscontrano perdite di sostanze o se diventa eccessivamente calda.

Per caricare la batteria:

1. Trasportare la macchina in un'area ventilata.
2. Collocare la macchina su una superficie piana e asciutta, quindi spegnere la macchina posizionando l'interruttore di alimentazione su Off (spento).
3. Rimuovere il copri presa per il caricabatteria nella parte posteriore della macchina e collegare il cavo c.c. del caricabatteria alla presa (Figura 22).

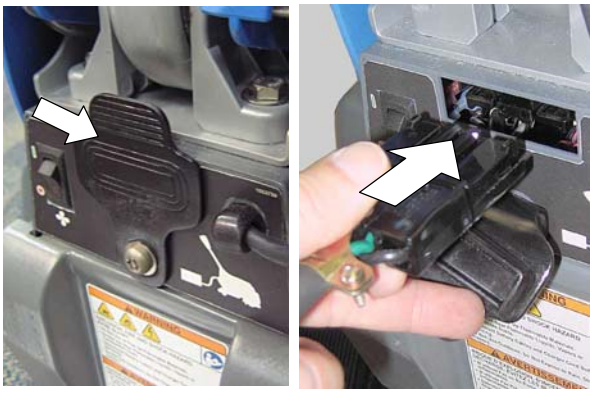

FIG. 22

4. Collegare la spina dell'alimentazione CA del caricabatterie a una presa con collegamento a terra.

NOTA: *Una volta collegato il caricabatteria, la macchina non può essere utilizzata.*

5. Il caricabatteria inizierà automaticamente il processo di carica fino al caricamento completo della batteria. I tre LED del caricabatteria rimarranno accesi in modo fisso al termine della carica.

   Ciclo di carica massimo:
   3 ore - batteria agli ioni di litio
   8 ore - batteria AGM

NOTA:*Se il caricabatteria viene lasciato collegato dopo il completamento della carica, il caricabatteria entrerà in modalità di manutenzione e manterrà la batteria pienamente carica.*

6. Dopo aver completato il ciclo di carica, spegnere il caricabatteria scollegando il cavo di alimentazione c.a. dalla presa elettrica. Disinserire la spina CC del caricabatteria dalla macchina.

PER LA SICUREZZA: durante gli interventi di manutenzione, non scollegare il cavo c.c. del caricabatteria dalla presa della macchina quando il caricabatteria è in funzione, per evitare che si formino archi elettrici. Per scollegare il caricabatterie durante la carica, è necessario prima scollegare il cavo di alimentazione CA.

7. Riposizionare il coperchio della presa del caricabatteria sulla macchina (Figura 22).

SOSTITUZIONE DELLA BATTERIA

PER LA SICUREZZA: Durante gli interventi di manutenzione, indossare sempre guanti o occhiali di protezione prima di toccare le batterie e i cavi. Evitare il contatto con l'acido contenuto nelle batterie.

NOTA: assicurarsi che la batteria sia dello stesso tipo di quella da sostituire. Per passare dalla batteria AGM alla batteria a ioni di litio, o vice versa, è necessario un kit di conversione della batteria.

1. Collocare la macchina su una superficie piana e ruotare l'interruttore di alimentazione in posizione Off.
2. Rimuovere il coperchio dello scomparto della batteria dalla macchina togliendo le due viti presenti sul coperchio (Fig. 23).

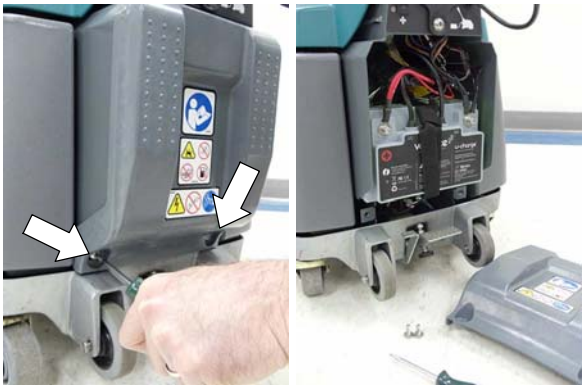

FIG. 23

3. Slacciare la fascia di supporto della batteria. Scollegare prima il cavo rosso del polo positivo (+), poi quello nero del polo negativo (-) dalla batteria. Rimuovere cautamente la batteria dalla macchina.
4. Installare la nuova batteria (Figura 24). Collegare prima i cavi neri al polo negativo (-), poi i cavi rossi al polo positivo (+). Fissare la batteria con la fascia di supporto.

   Per le batterie a ioni di litio, collegare la presa femmina della batteria al cablaggio della macchina. Questa spina costituisce il cavo di comunicazione col sistema di gestione della batteria. La seconda spina (maschio) della batteria non viene utilizzata.

Batteria AGM

Batteria agli ioni di litio

FIG. 24

5. Smaltire le batterie esauste in modo sicuro per l'ambiente e nel rispetto delle norme sullo smaltimento in vigore nel luogo di utilizzo. Contattare le autorità locali competenti per le istruzioni relative al corretto trasporto e allo smaltimento.
   Contribuire alla tutela dell'ambiente, riciclando sempre!

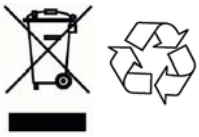

MANUTENZIONE DELLA MACCHINA

Per mantenere la macchina in una buona condizione di funzionamento, basta seguire le procedure di manutenzione.

PER LA SICUREZZA: Prima di effettuare qualsiasi procedura di manutenzione, spegnere la macchina posizionando l'interruttore di alimentazione su OFF (spento).

PER LA SICUREZZA: Tutte le operazioni di riparazione devono essere effettuate solo da personale qualificato.

DOPO OGNI USO

1. Svuotare il serbatoio di recupero e pulire completamente con acqua pulita (Figura 25).

FIG. 25

2. Ricaricare la batteria (vedere CARICA DELLA BATTERIA) (Figura 26).

FIG. 26

3. Sollevare la testina di pulizia in posizione di trasporto per impedire che la spazzola diventi piatta (Figura 27).

FIG. 27

DOPO L'USO SETTIMANALE

1. Pulire il galleggiante dell'aspiratore con un panno umido (Figura 28) e rimuovere qualsiasi detrito dal filtro della presa dell'aspiratore (Figura 29).

ATTENZIONE: Fare attenzione ed evitare che entri acqua nel filtro della presa dell'aspiratore, poiché ciò può comportare un danno all'aspiratore.

FIG. 28

FIG. 29

2. Rimuovere la spazzola e controllare la presenza di detriti impigliati (Figura 30). Sostituire la spazzola se danneggiata o consumata.

FIG. 30

3. Inclinare la macchina all'indietro e pulire il lato inferiore della testina di pulizia (Figura 31).

PER LA SICUREZZA: Prima di inclinare la macchina, spegnerla posizionando l'interruttore su OFF (spento) e svuotare i serbatoi.

FIG. 31

4. Pulire le lame del tergipavimento (Figura 32). Sostituire le lame se logorate o danneggiate. Rimuovere eventuali detriti rimasti intasati su entrambe le aperture delle prese in entrata.

PER LA SICUREZZA: Prima di inclinare la macchina, spegnerla posizionando l'interruttore su OFF (spento) e svuotare i serbatoi.

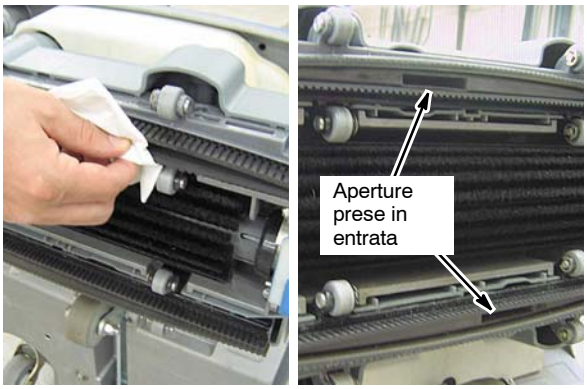

FIG. 32

5. Pulite la macchina con un detergente generico e un panno umido (Figura 33).

PER LA SICUREZZA: Quando si effettua la pulizia della macchina, non spruzzare né bagnare la macchina, per evitare di provocare guasti elettrici;

FIG. 33

6. Pulire il filtro del tubo della soluzione (Figura 34).

FIG. 34

MANUTENZIONE DEL TUBO DI ASPIRAZIONE

Per evitare l'accumulo di detriti nel sistema di aspirazione, sciacquare il tubo di aspirazione come descritto di seguito:

1. posizionare la macchina sopra lo scarico del pavimento e spegnere la macchina posizionando l'interruttore di alimentazione su OFF (spento) (Figure 35).

FIG. 35

2. Mettere un panno asciutto sul filtro della presa dell'aspiratore per evitare che l'acqua penetri nel motore di aspirazione (Figura 36).
3. Interrompendo l'erogazione di acqua, inserire un tubo da giardino nel tubo di aspirazione come mostrato in figura (Figura 37).

FIG. 36

FIG. 37

4. Riaprire lentamente l'acqua, per evitare spruzzi in caso di ostruzione del sistema di aspirazione. Aumentare la pressione dell'acqua per eliminare gli accumuli di detriti.

NOTA: Il tubo di aspirazione è a forma di Y. Assicurarsi di sciacquare entrambi i lati (Figura 38).

FIG. 38

SOSTITUZIONE DELLA LAMA DEL TERGIPAVIMENTO

Inclinare la macchina all'indietro per accedere alle lame del tergipavimento.

PER LA SICUREZZA: Prima di inclinare la macchina, spegnere la macchina posizionando l'interruttore su OFF (spento) e svuotare i serbatoi.

Per rimuovere le lame del tergipavimento, sollevare la clip della lama e tirare la lame dal canale (Figura 39).

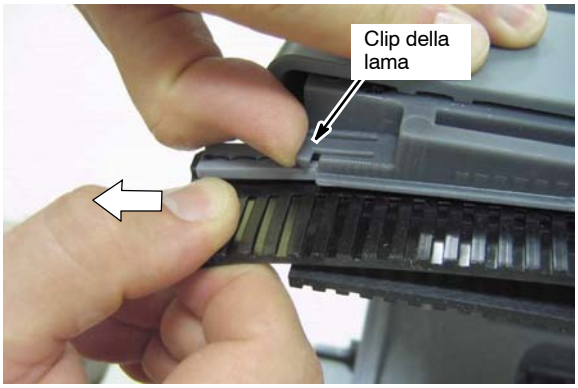

FIG. 39

Per un'installazione semplice della lama, le lame del tergipavimento sono colorate per maggiore facilità di abbinamento con il canale della lama della testina di pulizia (Figura 40).

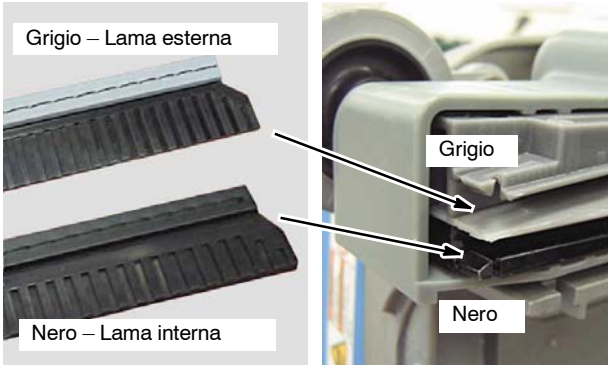

FIG. 40

Per reinstallare la lama, inserire ciascuna lama nel canale appropriato finché la clip della lama non scatta (Figura 41). Le nervature delle lame del tergipavimento devono essere opposte l'una dall'altra.

FIG. 41

TRASPORTO DELLA MACCHINA

Prima di trasportare la macchina, svuotare l'acqua dai serbatoi e spegnere la macchina posizionando l'interruttore su OFF (spento).

PER LA SICUREZZA: Quando si trasporta la macchina, richiedere assistenza o utilizzare un sistema di sollevamento meccanico se è necessario alzare la macchina.

PER LA SICUREZZA: durante il trasporto, utilizzare imbracature per bloccare la macchina.

Per lo spostamento della macchina da un'area all'altra, sollevare la testina di pulizia in posizione di trasporto e spingere la macchina in avanti (Figura 42).

NON inclinare la macchina sulle ruote posteriori. Usare le ruote posteriori solo per trasportare la macchina in salita e in discesa nelle superfici ad ostacoli.

FIG. 42

PER LA SICUREZZA: quando si trasporta la macchina, non inclinarla sulle ruote posteriori e non salire o scendere per le scale. Richiedere assistenza o utilizzare un sistema di sollevamento meccanico se è necessario alzare la macchina.

IMMAGAZZINAGGIO DELLA MACCHINA

Prima di riporre la macchina, svuotare i serbatoi e caricare completamente la batteria.

Immagazzinare la macchina in un'area aperta, ben ventilata, asciutta e pulita in posizione verticale a una temperatura inferiore a 45 ° C.

Sollevare la testina di lavaggio in posizione di trasporto.

Se la macchina viene riposta a temperatura bassa, assicurarsi di svuotare tutta l'acqua dal sistema della soluzione.

Per svuotare l'acqua dal sistema della soluzione, svuotare il serbatoio della soluzione e utilizzare normalmente la macchina per circa 15 secondi.

AVVERTENZA: pericolo di scosse elettriche. Non utilizzare la macchina all'aperto. Non esporre la macchina alla pioggia e all'umidità. Immagazzinare al chiuso.

RISOLUZIONE DEI PROBLEMI

PROBLEMA	CAUSA	SOLUZIONE
La macchina non funziona.	Batteria scarica.	Caricare la batteria.
	Il caricabatteria è collegato.	Scollegare il caricabatteria.
	Batteria difettosa.	Sostituire la batteria.
	Cavo della batteria allentato.	Stringete gli attacchi.
Nessuna aspirazione	Interruttore dell'aspiratore non attivato.	Accendere l'interruttore dell'aspiratore su On.
	Termica dell'aspiratore attivata.	Spegnere l'interruttore principale. Rimuovere le ostruzioni e ripristinare la termica.
Scarsa raccolta della soluzione.	La macchina è in posizione di trasporto.	Abbassare la testina di pulizia sul pavimento.
	Il serbatoio di recupero è pieno.	Svuotate il serbatoio di recupero.
	Lame del tergipavimento o prese in entrata ostruite.	Pulire dai detriti le lame del tergipavimento ed entrambe le prese in entrata.
	Lame tergipavimento logorate o danneggiate.	Sostituire le lame danneggiate.
	Filtro a galleggiante intasato.	Pulire il galleggiante dai detriti.
	Filtro della presa dell'aspiratore ostruito.	Pulire i detriti dal filtro dell'aspirazione.
	Guarnizione del coperchio del serbatoio consumata.	Contattare il servizio clienti.
	Il tubo di aspirazione è ostruito.	Rimuovere gli accumuli di detriti dal tubo di aspirazione. Vedere la sezione MANUTENZIONE DELLA MACCHINA.
	Motore di aspirazione guasto.	Contattare il servizio clienti.
La spazzola non gira.	Termica della spazzola attivata.	Spegnere l'interruttore principale. Rimuovere le ostruzioni dalla spazzola e ripristinare la termica.
	Cinghia della spazzola rotta.	Contattare il servizio clienti.
	Motore della spazzola guasto.	Contattare il servizio clienti.

PROBLEMA	CAUSA	SOLUZIONE
Spruzzi della soluzione assenti o non costanti.	Il serbatoio della soluzione è vuoto.	Riempire il serbatoio della soluzione.
	Filtro del serbatoio della soluzione ostruito.	Pulire il filtro del serbatoio della soluzione.
	Punta dello spruzzatore intasata o difettosa.	Contattare il servizio clienti.
	Sistema della soluzione guasto.	Contattare il servizio clienti.
Pulizia insufficiente.	Spazzola logorata.	Sostituire la spazzola.
I tre LED verdi del caricabatteria a ioni di litio lampeggiano.	La presa in uscita non è collegata alla macchina.	Collegare saldamente la presa in uscita.
Il caricabatterie AGM lampeggia in giallo		
Breve autonomia di funzionamento	Batteria non completamente carica.	Caricare la batteria.
	Il cavo c.a. del caricabatteria non è collegato alla presa a muro.	Collegare il cavo c.a. nella presa a muro.
	Batteria o caricabatteria difettoso.	Sostituire la batteria o il caricabatteria.
	Caricabatteria difettoso.	Contattare il servizio clienti.

SPECIFICHE DELLA MACCHINA

MODELLO	T1 Batteria
LUNGHEZZA	695 mm con maniglia piegata
LARGHEZZA	502 mm
ALTEZZA	594 mm con maniglia piegata
	965 mm con maniglia in posizione di lavoro
PESO	50 kg con batteria agli ioni di litio
	57 kg con batteria AGM
VOLUME DEL SERBATOIO DELLA SOLUZIONE	9,5 L
VOLUME DEL SERBATOIO DI RECUPERO	12,9 L
INDICE DI PRODUTTIVITÀ MEDIO	719 m^2/h
LARGHEZZA DEL PERCORSO DI PULIZIA	381 mm
LARGHEZZA DEL TERGIPAVIMENTO	444 mm
PRESSIONE DELLA SPAZZOLA	17 kg
MOTORE DELLE SPAZZOLE	12,8 V c.c., 0,49 kW, 900 rpm spazzola
MOTORE DI ASPIRAZIONE	12,8 V c.c., 0,38 kW, 1- fase 144 mm
RACCOLTA DI ACQUA	305 mm Operativa - 635 mm Sigillata
POMPA DELLA SOLUZIONE	12,8 V c.c., 11,9 W
VELOCITÀ DI FLUSSO DELLA SOLUZIONE	0,38 L/min
CAPACITÀ BATTERIE	12V ioni di litio, 40Ah / 512Wh
	12V AGM, 50Ah / 600Wh
ESECUZIONE DELLA MACCHINA	60 min - batteria agli ioni di litio, 45 min - batteria AGM
TENSIONE	12,8 V c.c.
CONSUMO COMPLESSIVO DI ENERGIA	500W
CARICABATTERIA (Fornito con il modello AGM)	220- 240 V c.a., 2,4 A, 50 Hz, 14,6 V c.c., 10 A uscita
CARICABATTERIA (Fornito con il modello a ioni di litio)	220- 240 V c.a., 2,4 A, 50 Hz, 14,6 V c.c., 15 A uscita
DECIBEL ALL'ORECCHIO DELL'OPERATORE, IN UN AMBIENTE CHIUSO LIVELLO DI INCERTEZZA	68 dBA 3 dBA
VIBRAZIONI CON AZIONAMENTO MANUALE	<2,5m/s^2
LIVELLO DI PROTEZIONE	IPX3
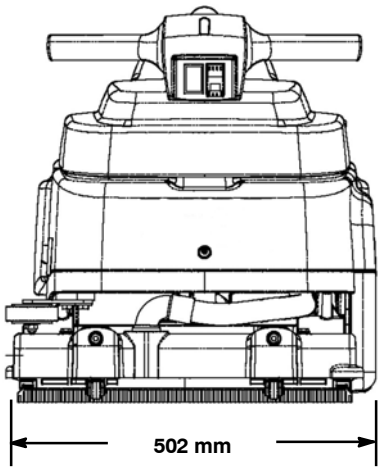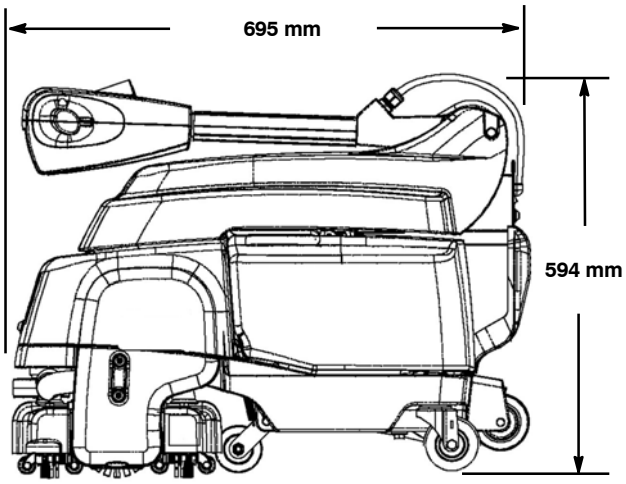
DIMENSIONI DELLA MACCHINA