T1

Máquina de Esfregar Pavimentos com Bateria

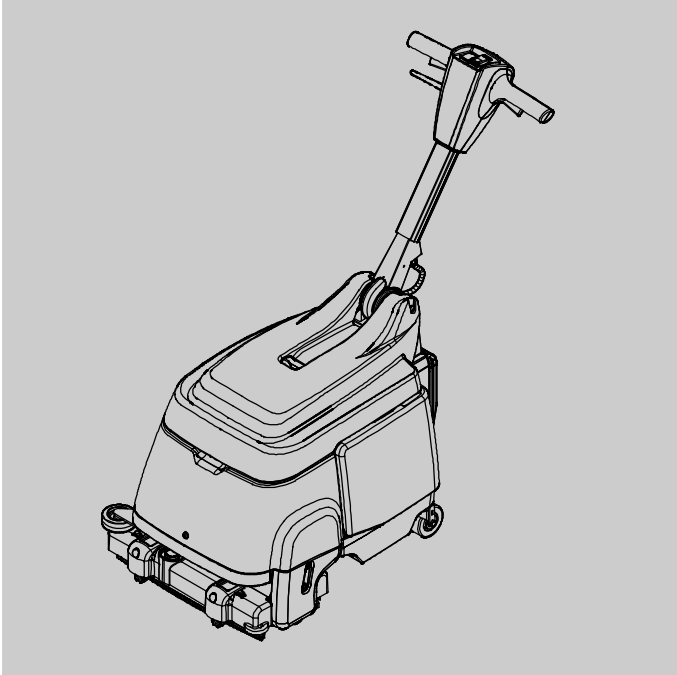

Português PT

Manual do Operador

Modelos:

9008636 - T1, Bateria AGM
9008639 - T1, Bateria de iões de lítio

Para obter os manuais de peças sobressalentes mais recentes e outros manuais de operador noutros idiomas, visite:

www.tennantco.com/manuals

9008601
Rev. 01 (07-2016)

Este manual é fornecido com cada novo modelo. Fornece as instruções de utilização e de manutenção necessárias.

Leia este manual na íntegra e compreenda o modo de funcionamento da máquina antes de a utilizar ou de efectuar operações de manutenção.

Esta máquina prestará um excelente serviço. No entanto, obterá os melhores resultados com os menores custos, se:

- a máquina for utilizada com cuidados razoáveis de acordo com as instruções fornecidas;
- a máquina for revista regularmente - de acordo com as instruções de manutenção fornecidas para a máquina;
- a manutenção da máquina for feita com peças fornecidas pelo fabricante ou equivalentes.

Para ver, imprimir ou transferir manuais on-line visite www.tennantco.com/manuals

Utilize o Manual de Peças para encomendar peças de substituição.

DESEMBALAR A MÁQUINA: Verifique cuidadosamente a embalagem para ver se há sinais de danos. Informe o transportador imediatamente no caso de haver danos.

PROTEGER O AMBIENTE

Deite fora o material de embalagem e os componentes usados da máquina de uma forma segura para o ambiente, de acordo com os regulamentos locais de eliminação de resíduos.

Faça sempre a reciclagem.

TENNANT N.V.
Industrielaan 6 5405 AB
P.O. Box 6 5400 AA Uden - Países Baixos
Europe@tennantco.com www.tennantco.com

Características técnicas e peças sujeitas a alterações sem aviso prévio. Instruções originais. Copyright © 2011-2106 Tennant Company. Todos os direitos reservados.

DADOS DA MÁQUINA

Preencha na altura da instalação para futura referência.

N.º do modelo - _____

N.º de série - _____

Vendedor - _____

Telefone do vendedor - _____

Número de cliente - _____

Data de instalação - _____

ÍNDICE

MEDIDAS DE SEGURANÇA **3**
ETIQUETAS DE SEGURANÇA **4**
COMPONENTES DA MÁQUINA **5**
MONTAR A MÁQUINA **6**
INSTALAR A ESCOVA 6
ENCHER O DEPÓSITO DE SOLUÇÃO 6
UTILIZAÇÃO DA MÁQUINA **7**
ANTES DA UTILIZAÇÃO 7
ESFREGAR PAVIMENTOS 7
INDICADOR DE DESCARGA DA BATERIA . 9
DISJUNTORES 9
CONTADOR DE HORAS 9
BATERIA **10**
CARREGAR A BATERIA 10
SUBSTITUIR A BATERIA: 11
MANUTENÇÃO DA MÁQUINA **12**
APÓS CADA UTILIZAÇÃO 12
APÓS UTILIZAÇÃO SEMANAL 12
MANUTENÇÃO DA MANGUEIRA DE ASPIRAÇÃO 13
SUBSTITUIR AS LÂMINAS DO RODO 14
TRANSPORTAR A MÁQUINA **14**
ARRUMAR A MÁQUINA **15**
RESOLUÇÃO DE PROBLEMAS **15**
CARACTERÍSTICAS TÉCNICAS DA MÁQUINA **17**
DIMENSÕES DA MÁQUINA **17**

MEDIDAS DE SEGURANÇA

Esta máquina destina-se a uso comercial. Destina-se exclusivamente a esfregar pavimentos rígidos em ambiente coberto, e não se destina a qualquer outra utilização. Utilize apenas escovas recomendadas e produtos de limpeza de pavimentos que estejam disponíveis no mercado e se destinem a aplicação na máquina.

Todos os operadores têm de ler, entender e pôr em prática as seguintes medidas de segurança.

O seguinte símbolo de aviso e o cabeçalho "POR RAZÕES DE SEGURANÇA" são utilizados ao longo deste manual, conforme indicado na sua descrição:

AVISO: Para advertir sobre os perigos e as práticas inseguras que podem causar ferimentos graves ou morte.

POR RAZÕES DE SEGURANÇA: Para identificar procedimentos que devem ser seguidos para a utilização segura do equipamento.

As seguintes medidas de segurança assinalam condições potencialmente perigosas para o operador ou para o equipamento.

AVISO: Perigo de incêndio ou explosão

- **Não utilize nem recolha materiais inflamáveis.**
- **Utilize apenas produtos de limpeza de pavimentos disponíveis no mercado e destinados a aplicação na máquina.**
- **Não utilize próximo de líquidos inflamáveis, vapores ou poeiras combustíveis.**
- **As baterias emitem gases de hidrogénio. Mantenha a máquina afastada de fontes de calor, faíscas e chamas.**

Esta máquina não está equipada com motores à prova de explosão. Os motores eléctricos produzem faíscas durante o arranque e durante o funcionamento, o que poderá provocar incêndio ou explosão se a máquina for usada numa zona onde estejam presentes vapores/líquidos inflamáveis ou algum tipo de pó combustível.

AVISO: Perigo de choque eléctrico

- **Não carregue baterias com cabos danificados. Não altere a ficha do cabo eléctrico.**

Se o cabo do carregador estiver danificado, deve ser substituído pelo fabricante ou pelo seu agente representante, ou por pessoal de assistência com idênticas qualificações, de modo a evitar todos os riscos.

- **Desligue o cabo da bateria e o cabo do carregador antes de efectuar operações de manutenção.**

AVISO: Escova em rotação. Mantenha as mãos afastadas.

AVISO: Perigo de choque eléctrico. Não utilize ao ar livre. Não exponha à chuva/humidade. Arrume em ambientes interiores.

POR RAZÕES DE SEGURANÇA:

1. **A máquina não deve ser utilizada:**
   - **A não ser por pessoal formado e autorizado.**
   - **A não ser que o manual do utilizador tenha sido lido e compreendido.**
   - **A não ser que o operador tenha as aptidões físicas e mentais necessárias para seguir as instruções da máquina.**
   - **Numa área onde existam vapores/líquidos inflamáveis ou poeiras combustíveis.**
   - **Ao ar livre.**
   - **Se não estiver nas condições de utilização adequadas.**
   - **Se a bateria emitir um odor invulgar. Desloque a máquina para uma área com boa ventilação e contacte de imediato o Serviço de Assistência ao Cliente.**
   - **Se a bateria estiver a verter alguma substância. Evite o contacto com a substância da bateria e contacte de imediato o Serviço de Assistência ao Cliente.**
   - **Se a bateria ficar demasiado quente. Desligue o carregador da bateria. Desloque a máquina para uma área com boa ventilação e contacte de imediato o Serviço de Assistência ao Cliente.**
2. **Antes de utilizar a máquina:**
   - **Verifique se todos os equipamentos de segurança estão instalados e a funcionar correctamente.**
   - **Use calçado que não escorregue.**
   - **Siga as directrizes de segurança relativas a pisos molhados.**
   - **Siga as instruções de mistura, manuseamento e eliminação inscritas nos recipientes dos produtos químicos.**
3. **Ao utilizar a máquina:**
   - **Comunique imediatamente qualquer dano ou avaria da máquina.**
   - **Não permita que crianças brinquem com a máquina nem à volta dela.**
   - **Se a máquina começar a derramar espuma ou líquido, desligue imediatamente a máquina.**
   - **Não utilize a máquina em superfícies inclinadas.**

4. **Antes de deixar a máquina:**
   - **Pare a máquina numa superfície plana.**
   - **Coloque o interruptor de alimentação principal na posição desligada.**
5. **Quando efectuar a manutenção da máquina:**
   - **Pare a máquina numa superfície plana.**
   - **Coloque o interruptor de alimentação principal na posição desligada.**
   - **Não incline a máquina para trás a não ser que o interruptor de alimentação principal esteja desligado e os depósitos estejam vazios.**
   - **Desligue as ligações da bateria antes de trabalhar na máquina.**
   - **Não desligue o cabo de CC do carregador da tomada da máquina enquanto o carregador estiver activado. Poderá resultar na formação de arcos. Se o carregador tiver de ser interrompido durante o carregamento, desligue primeiro o cabo de alimentação de CA.**
   - **A utilização de carregadores de bateria incompatíveis pode danificar a bateria e provocar possíveis riscos de incêndio.**
   - **Utilize luvas de protecção e protecção ocular quando manusear baterias ou cabos de baterias.**
   - **Evite o contacto com ácido da bateria.**
   - **Utilize peças de substituição fornecidas ou aprovadas pelo fabricante.**
   - **Todas as reparações da máquina devem ser efectuadas por pessoal qualificado.**
   - **Evite aproximar-se de peças em movimento. Não use roupa larga nem peças de joalharia.**
   - **Não limpe a máquina sob forte pulverização ou qualquer jacto de água. Pode ocorrer uma avaria eléctrica.**
   - **Não altere o design original da máquina.**
6. **Quando transportar a máquina:**
   - **Coloque o interruptor de alimentação principal na posição desligada.**
   - **Peça ajuda ou utilize um elevador mecânico quando pretender levantar a máquina.**
   - **Não utilize as rodas da máquina para subi-la ou descê-la pelas escadas.**
   - **Não incline nem apoie a máquina sobre as rodas traseiras.**
   - **Utilize correias de fixação para prender a máquina quando pretender transportá-la num veículo.**

ETIQUETAS DE SEGURANÇA

As etiquetas de segurança aparecem na máquina nas localizações indicadas. Substitua as etiquetas se caírem ou ficarem danificadas ou ilegíveis.

POR RAZÕES DE SEGURANÇA: Não utilize a máquina sem ler e compreender o manual de utilização.

AVISO: Perigo de incêndio ou explosão. Não utilize líquidos inflamáveis. Não recolha líquidos inflamáveis.

AVISO: Perigo de choque eléctrico. Não utilize a máquina se o cabo estiver danificado. Desligue o cabo antes de efectuar operações de manutenção.

Modelo com bateria de iões de lítio

AVISO: Escova em rotação. Mantenha as mãos afastadas. Desligue a alimentação antes de efectuar trabalhos na máquina.

POR RAZÕES DE SEGURANÇA: A utilização de carregadores de bateria incompatíveis pode danificar a bateria e provocar possíveis riscos de incêndio.

COMPONENTES DA MÁQUINA

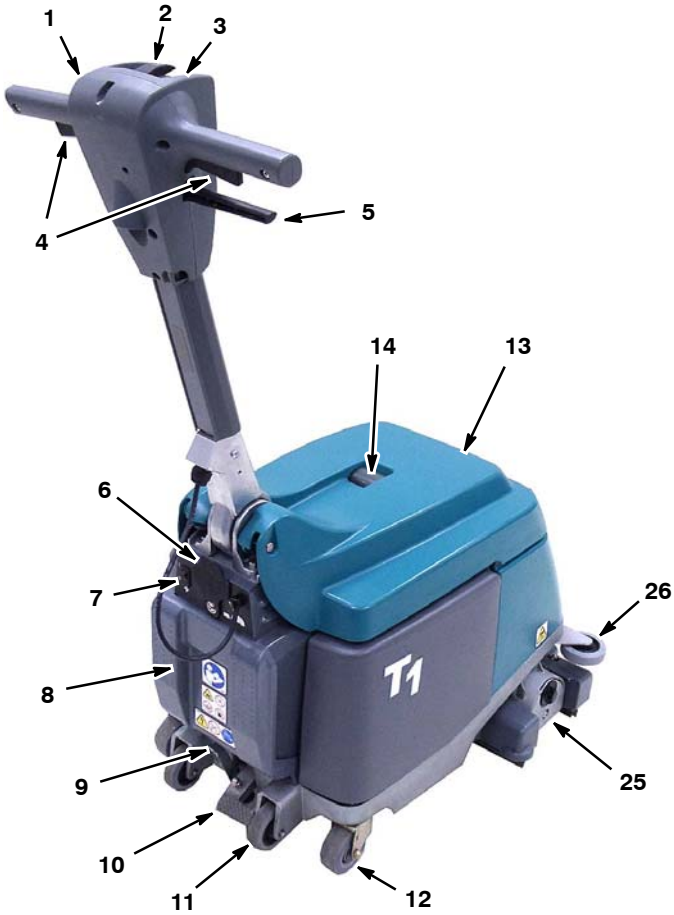

1. Pega de controlo ajustável
2. Interruptor para LIGAR/DESLIGAR a alimentação principal
3. Indicador de descarga da bateria
4. Gatilhos de activação
5. Alavanca de ajuste da pega
6. Conector do carregador da bateria
7. Interruptor para LIGAR/DESLIGAR a alimentação de aspiração
8. Compartimento da bateria
9. Pedal de libertação para transporte
10. Pedal de elevação da cabeça de esfrega
11. Rodas de subida de passeios
12. Rodas principais
13. Tampa do depósito
14. Janela do depósito de recuperação
15. Mecanismo de corte da aspiração
16. Filtro do depósito de solução
17. Botão do disjuntor da escova
18. Botão do disjuntor da aspiração
19. Depósito de recuperação
20. Depósito de solução
21. Contador de horas
22. Filtro de aspiração
23. Cabeça de esfrega
24. Lâminas do rodo
25. Compartimento da escova
26. Roda amortecedora

SÍMBOLOS DE FUNCIONAMENTO DA MÁQUINA

Alimentação ligada

Indicador de descarga da bateria

Disjuntor da aspiração

Bateria em carregamento

Alimentação desligada

Aspiração

Disjuntor da escova

2% (1°) Nível de inclinação máximo

MONTAR A MÁQUINA

INSTALAR A ESCOVA

1. Coloque o interruptor de alimentação principal na posição desligada (O).

POR RAZÕES DE SEGURANÇA: Antes de efectuar a manutenção da máquina, coloque o interruptor de alimentação principal na posição desligada.

2. Levante a cabeça de esfrega até à posição de transporte pressionando o pedal de elevação da cabeça de esfrega (Figura 1).

FIG. 1

3. Retire o prato de embraiagem da base da escova. Rode o manípulo de fixação do prato de embraiagem no sentido contrário ao dos ponteiros do relógio para o retirar (Figura 2).

FIG. 2

4. Encaixe a extremidade com ranhura da escova no eixo da transmissão (Figura 3).

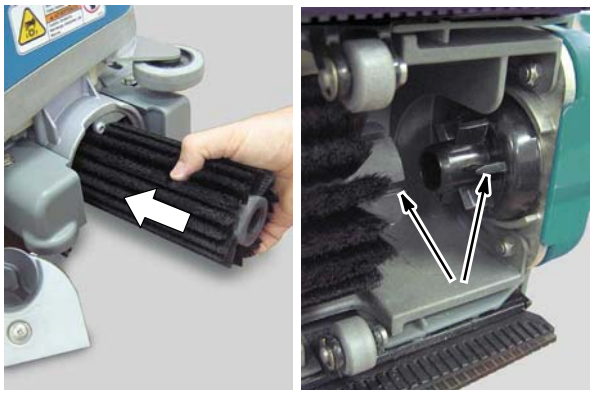

FIG. 3

5. Encaixe o prato de embraiagem na escova e volte a instalar o prato de embraiagem. Certifique- se de que as patilhas do prato de embraiagem encaixam na base da escova e que o manípulo de fixação está fixo (Figura 4).

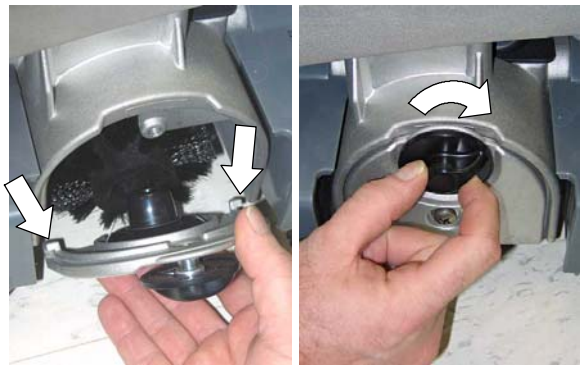

FIG. 4

NOTA: *Se guardar a máquina por um período de tempo prolongado, levante a cabeça de esfrega até à posição de transporte para evitar que a escova fique com uma zona achatada.*

ENCHER O DEPÓSITO DE SOLUÇÃO

1. Retire o depósito de solução da máquina e transporte o depósito até à fonte de água (Figura 5).

FIG. 5

2. Encha o depósito de solução com 9,5 litros de água limpa (50°C de temperatura máxima). Não encha para além da etiqueta com a indicação “MAX” (Figura 6). Encha parcialmente, se não conseguir levantar um depósito cheio. O depósito cheio pesa 12 kg.

FIG. 6

ATENÇÃO: Esvazie sempre o depósito de recuperação quando pretender encher novamente o depósito de solução.

ATENÇÃO: Não utilize o depósito de recuperação para encher o depósito de solução. A sujidade do depósito de recuperação pode causar danos na bomba de solução.

3. Deite um detergente de limpeza de pouca espuma aprovado no depósito de solução de acordo com as instruções de mistura na garrafa do produto.

ATENÇÃO: Utilize apenas detergentes de limpeza aprovados. Os danos provocados na máquina pela utilização de um detergente impróprio anulam a garantia do fabricante.

Contacte o seu representante para saber quais os detergentes de limpeza recomendados.

POR RAZÕES DE SEGURANÇA: **Siga as instruções de mistura, manuseamento e eliminação inscritas nos recipientes dos detergentes.**

AVISO: Perigo de incêndio ou explosão. Não utilize materiais inflamáveis. Utilize apenas agentes de limpeza de pavimentos comercializados para a utilização em máquinas.

4. Coloque o depósito de solução na máquina. Coloque o filtro do depósito de solução dentro da solução e feche a tampa (Figura 7).

ATENÇÃO: Tenha cuidado para não salpicar com água o filtro do motor de aspiração. Isso pode provocar uma falha no motor de aspiração.

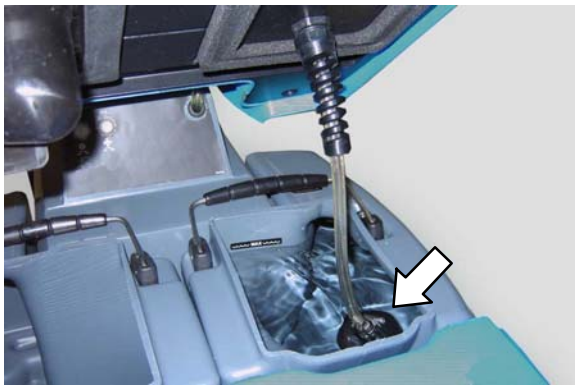

FIG. 7

UTILIZAÇÃO DA MÁQUINA

POR RAZÕES DE SEGURANÇA: **Não use a máquina sem ter lido e entendido o manual do operador.**

ANTES DA UTILIZAÇÃO

1. **IMPORTANTE:** Para evitar a obstrução do sistema de aspiração, varra e limpe o pó do chão.
2. Certifique- se de que a bateria está carregada.
3. Certifique- se de que a escova e as lâminas do rodo estão instaladas.

ESFREGAR PAVIMENTOS

POR RAZÕES DE SEGURANÇA: Antes de utilizar a máquina, siga as directrizes de segurança relativas a pisos molhados.

AVISO: Perigo de incêndio ou explosão. Não utilize nem recolha materiais inflamáveis.

AVISO: Escova em rotação. Mantenha as mãos afastadas.

1. Puxe a alavanca de ajuste da pega e ajuste a pega para uma altura de utilização confortável (Figura 8). Solte a alavanca para fixar a posição.

FIG. 8

2. Baixe a cabeça de esfrega até ao chão pressionando o pedal de libertação para transporte (Figura 9).

FIG. 9

3. Coloque o interruptor de alimentação principal na posição ligada (I) (Figura 10).

FIG. 10

4. Coloque o interruptor de aspiração na posição ligada (I) (Figura 11).

FIG. 11

5. Para começar a esfregar, puxe os gatilhos de activação e empurre ou puxe a máquina numa direcção (Figura 12).

FIG. 12

6. Para parar de esfregar, solte os gatilhos e continue a mover a máquina para recolher toda a solução.
7. Durante a esfrega, verifique a quantidade de água recolhida através da janela do depósito de recuperação (Figura 13). Quando a recolha de água parar, pare de esfregar e esvazie o depósito de recuperação.

ATENÇÃO: Esvazie sempre o depósito de recuperação quando pretender encher novamente o depósito de solução.

NOTA: *Para evitar possíveis danos no motor de aspiração, a tampa está equipada com um mecanismo de corte da aspiração que interrompe a recolha de água quando o depósito de recuperação ficar cheio (Figura 14). Quando isso acontece, verifica-se uma mudança súbita no som do motor.*

FIG. 13

FIG. 14

ATENÇÃO: Certifique-se de que não há espuma excessiva no depósito de recuperação. A acumulação de espuma pode não activar o mecanismo de corte. A entrada de espuma pode danificar a máquina e anular a garantia do fabricante.

POR RAZÕES DE SEGURANÇA: Desligue imediatamente a máquina se, durante a utilização, ela começar a derramar espuma ou líquido.

8. Em áreas extremamente sujas, utilize o método de esfrega dupla. Esfregue primeiro a área suja com o interruptor de aspiração desligado e, em seguida, esfregue novamente a área em questão com o interruptor de aspiração ligado (Figura 15).

POR RAZÕES DE SEGURANÇA: Antes de utilizar a máquina, siga as directrizes de segurança relativas a pisos molhados.

FIG. 15

9. Para transportar a máquina de um compartimento para outro, levante a cabeça de esfrega até à posição de transporte e empurre a máquina para a frente (Figura 16).

   NÃO incline a máquina sobre as rodas traseiras. Utilize as rodas traseiras apenas para fazer subir ou descer a máquina num passeio.

FIG. 16

POR RAZÕES DE SEGURANÇA: Quando transportar a máquina, não utilize as rodas da máquina para subi- la ou descê- la pelas escadas. Peça ajuda ou utilize um elevador mecânico quando pretender levantar a máquina.

INDICADOR DE DESCARGA DA BATERIA

O indicador de descarga da bateria mostra o nível de carga da bateria (Figura 17).

Quando o nível de descarga atingir a zona vermelha, a máquina desligar- se- á automaticamente (Figura 17). Quando isso acontecer, carregue a bateria (consulte **CARREGAR A BATERIA**).

Para prolongar a vida útil da bateria, não deixe a bateria descarregada durante muito tempo.

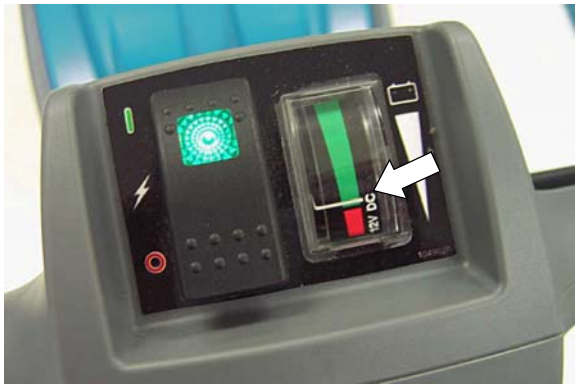

FIG. 17

DISJUNTORES

A máquina está equipada com dois disjuntores que podem voltar a ser ligados para proteger o motor da escova e o motor de aspiração contra danos (Figura 18). Se a escova ou o aspirador ficarem obstruídos, o disjuntor é accionado. Para repor o disjuntor, desligue o interruptor de alimentação principal, elimine a obstrução e reponha o botão do disjuntor (Figura 18). Se o disjuntor não for reposto de imediato, deixe a máquina arrefecer.

POR RAZÕES DE SEGURANÇA: Antes de eliminar a obstrução, coloque o interruptor de alimentação principal na posição desligada.

FIG. 18

CONTADOR DE HORAS

O contador de horas regista o número total de horas durante as quais a máquina esteve ligada. Utilize o contador de horas para registar o histórico de utilização e manutenção da máquina (Figura 19).

FIG. 19

BATERIA

A máquina encontra- se equipada com uma bateria de iões de lítio de 12 V ou uma bateria de ácido- chumbo AGM selada de 12 V. A bateria não necessita de qualquer manutenção, a não ser carregamentos de rotina.

FIG. 20

Para converter uma bateria AGM numa bateria de iões de lítio ou uma bateria de iões de lítio numa bateria AGM, é necessário um kit de conversão de bateria.

Não troque o tipo de bateria a não ser que o kit de conversão esteja instalado, caso contrário, a máquina e a bateria podem ficar danificadas.

9008689 – Kit de conversão de bateria AGM em bateria de iões de lítio
9008688 – Kit de conversão de bateria de iões de lítio em bateria AGM

CARREGAR A BATERIA

Utilize apenas um carregador de bateria aprovado e fornecido pela Tennant (Fig. 21).

POR RAZÕES DE SEGURANÇA: Ao efectuar a manutenção da máquina, a utilização de carregadores de bateria incompatíveis pode danificar a bateria e provocar riscos de incêndio.

Modelo com bateria de iões de lítio - Carregador de bateria HB250- 12

Modelo com bateria AGM - Carregador de bateria CBHD1- 12

FIG. 21

Para ver as instruções de utilização do carregador de bateria, consulte o Manual do Utilizador fornecido com o carregador de bateria. O Manual do Utilizador do carregador deve ser sempre guardado juntamente com o carregador de bateria.

Quando utilizar modelos com bateria de iões de lítio, carregue a bateria após cada utilização, mesmo que a bateria esteja pouco descarregada.

Quando utilizar modelos com bateria AGM, carregue a bateria somente após 20 minutos de utilização ou mais. Isso ajudará a prolongar a vida útil da bateria.

POR RAZÕES DE SEGURANÇA: Não utilize a máquina se a bateria emitir um odor invulgar, se verter qualquer substância ou se ficar demasiado quente.

Para carregar a bateria:

1. Desloque a máquina para uma área com ventilação.
2. Pare a máquina numa superfície plana e seca, e coloque o interruptor de alimentação principal na posição desligada.
3. Retire a tampa da tomada de carregamento na parte de trás da máquina e insira o cabo de CC do carregador na tomada (Figura 22).

FIG. 22

4. Ligue a ficha de alimentação de CA do carregador a uma tomada com ligação à terra.

NOTA: *A máquina não funcionará quando o carregador de bateria estiver ligado.*

5. O carregador começa a funcionar automaticamente e é iniciado o processo de carregamento até a bateria ficar totalmente carregada. Os três indicadores LED do carregador ficam com uma luz estável quando a bateria estiver totalmente carregada.

   Ciclo máximo de carregamento:
   3 horas - Bateria de iões de lítio
   8 horas - Bateria AGM

NOTA: *Se deixar o carregador ligado depois de o carregamento estar concluído, o carregador entra num modo de manutenção e mantém a bateria totalmente carregada.*

6. Após a conclusão do ciclo de carregamento, desligue o carregador desligando o cabo de alimentação de CA da tomada. Em seguida, desligue a ficha de CC do carregador da máquina.

POR RAZÕES DE SEGURANÇA: Quando efectuar a manutenção da máquina, não desligue o cabo de CC do carregador da tomada da máquina enquanto o carregador estiver activado. Poderá resultar na formação de arcos. Se o carregador tiver de ser interrompido durante o carregamento, desligue primeiro o cabo de alimentação de CA.

7. Coloque a tampa da tomada de carregamento da máquina no lugar (Figura 22).

SUBSTITUIR A BATERIA:

POR RAZÕES DE SEGURANÇA: Quando efectuar serviço de manutenção na máquina, utilize luvas e óculos de protecção quando manusear baterias e cabos de baterias. Evite o contacto com o ácido da bateria.

NOTA: Certifique-se de que a bateria é do mesmo tipo que a bateria que pretende substituir. Para converter uma bateria AGM numa bateria de iões de lítio ou uma bateria de iões de lítio numa bateria AGM, é necessário um kit de conversão de bateria.

1. Pare a máquina numa superfície plana e coloque o interruptor de alimentação principal na posição desligada.
2. Retire a tampa do compartimento da bateria desapertando os dois parafusos que se encontram na parte inferior da tampa (Fig. 23).

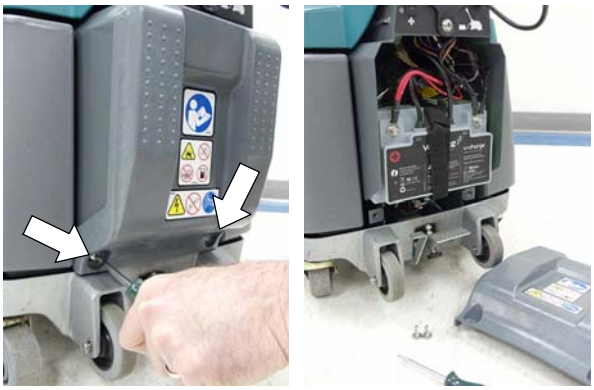

FIG. 23

3. Desaperte a correia de suporte da bateria. Desligue primeiro o cabo positivo (+) vermelho e depois o cabo negativo (-) preto da bateria. Retire a bateria da máquina cuidadosamente.
4. Instale a bateria nova (Figura 24). Ligue primeiro os cabos pretos ao terminal negativo (-) e depois os cabos vermelhos ao terminal positivo (+). Fixe a bateria com a correia de suporte.

   Numa bateria de iões de lítio, ligue a ficha fêmea da bateria à cablagem da máquina. Essa ficha é o cabo de comunicação destinado ao sistema de gestão da bateria. A segunda ficha (macho) da bateria não é utilizada.

Bateria AGM

Bateria de iões de lítio

FIG. 24

5. Elimine a bateria antiga de uma forma segura para o ambiente, de acordo com os regulamentos locais.
   Contacte as autoridades reguladoras locais para obter instruções de transporte e eliminação adequados.
   Ajude a preservar o ambiente – Recicle!

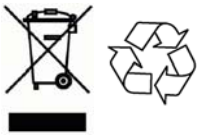

MANUTENÇÃO DA MÁQUINA

Para manter a máquina em bom estado de funcionamento, basta seguir os procedimentos de manutenção da máquina.

POR RAZÕES DE SEGURANÇA: Antes de efectuar quaisquer procedimentos de manutenção, coloque o interruptor de alimentação principal na posição desligada.

POR RAZÕES DE SEGURANÇA: Todas as reparações da máquina devem ser efectuadas por um técnico de assistência qualificado.

APÓS CADA UTILIZAÇÃO

1. Esvazie o depósito de recuperação e enxagúe- o bem com água limpa (Figura 25).

FIG. 25

2. Carregue a bateria (consulte CARREGAR A BATERIA) (Figura 26).

FIG. 26

3. Levante a cabeça de esfrega até à posição de transporte para evitar que a escova fique com uma zona achatada (Figura 27).

FIG. 27

APÓS UTILIZAÇÃO SEMANAL

1. Limpe o mecanismo de corte da aspiração com um pano húmido (Figura 28) e limpe qualquer acumulação de resíduos no filtro de aspiração (Figura 29).

ATENÇÃO: Tenha cuidado para não deixar entrar água no filtro de aspiração, uma vez que tal pode provocar danos no mecanismo de aspiração.

FIG. 28

FIG. 29

2. Retire a escova e verifique se existem resíduos presos (Figura 30). Substitua a escova se esta estiver danificada ou gasta.

FIG. 30

3. Incline a máquina para trás e limpe a parte de baixo da cabeça de esfrega (Figura 31).

POR RAZÕES DE SEGURANÇA: Antes de inclinar a máquina, coloque o interruptor de alimentação principal na posição desligada e esvazie os depósitos.

FIG. 31

4. Limpe as lâminas do rodo (Figura 32). Substitua as lâminas se estas estiverem gastas ou danificadas. Remova quaisquer resíduos acumulados no interior das duas aberturas de entrada.

POR RAZÕES DE SEGURANÇA: Antes de inclinar a máquina, coloque o interruptor de alimentação principal na posição desligada e esvazie os depósitos.

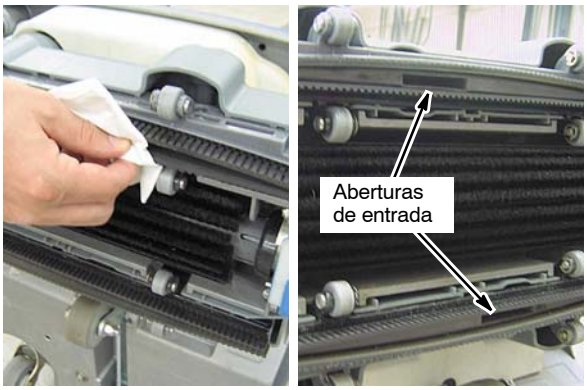

FIG. 32

5. Limpe a máquina com um detergente multiusos e com um pano húmido (Figura 33).

POR RAZÕES DE SEGURANÇA: Quando limpar a máquina, não utilize um jacto de água sob pressão ou qualquer jacto de água. Pode ocorrer uma avaria eléctrica.

FIG. 33

6. Limpe o filtro da mangueira de solução (Figura 34).

FIG. 34

MANUTENÇÃO DA MANGUEIRA DE ASPIRAÇÃO

Para evitar a acumulação de resíduos no sistema de aspiração, irrigue a mangueira de aspiração da seguinte forma:

1. Coloque a máquina sobre uma conduta de drenagem no chão e coloque o interruptor de alimentação principal na posição desligada (Figura 35).

FIG. 35

2. Coloque uma toalha seca sobre o filtro de aspiração para impedir a entrada de água no motor de aspiração (Figura 36).
3. Com a torneira de água fechada, introduza uma mangueira de jardim na mangueira de aspiração, conforme mostrado (Figura 37).

FIG. 36

FIG. 37

4. Abra lentamente a torneira de água para evitar que a água volte para trás caso o sistema de aspiração esteja obstruído. Aumente a pressão da água para remover a acumulação de resíduos.

NOTA: A mangueira de aspiração tem a forma de Y. Certifique-se de que limpa os dois lados (Figura 38).

FIG. 38

SUBSTITUIR AS LÂMINAS DO RODO

Incline a máquina para trás para aceder às lâminas do rodo.

POR RAZÕES DE SEGURANÇA: Antes de inclinar a máquina, coloque o interruptor de alimentação principal na posição desligada e esvazie os depósitos.

Para retirar as lâminas do rodo, levante a patilha de retenção da lâmina e puxe a lâmina pelo canal (Figura 39).

FIG. 39

Para facilitar a instalação, as lâminas do rodo têm cores diferentes para fazer a correspondência ao canal de lâmina apropriado na cabeça de esfrega (Figura 40).

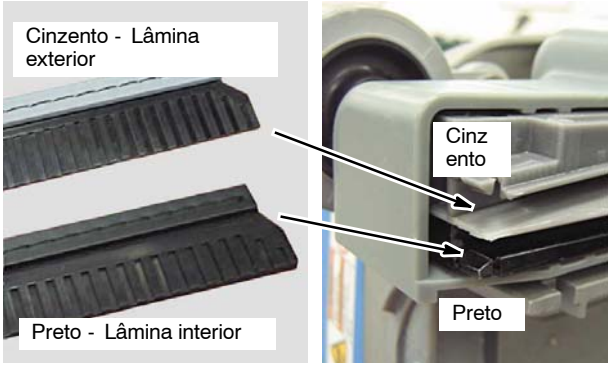

FIG. 40

Para instalar a lâmina, faça deslizar cada uma das lâminas no canal apropriado até a patilha de retenção encaixar na lâmina (Figura 41). As estrias das lâminas do rodo devem ficar viradas para fora.

FIG. 41

TRANSPORTAR A MÁQUINA

Antes de transportar a máquina, retire a água dos depósitos e coloque o interruptor de alimentação principal na posição desligada.

POR RAZÕES DE SEGURANÇA: Quando pretender transportar a máquina, peça ajuda ou utilize um elevador mecânico para levantar a máquina.

POR RAZÕES DE SEGURANÇA: Quando pretender transportar a máquina, utilize correias de fixação para prender a máquina.

Para transportar a máquina de um compartimento para outro com a ajuda das rodas, levante a cabeça de esfrega até à posição de transporte e empurre a máquina para a frente (Figura 42).

NÃO incline a máquina sobre as rodas traseiras. Utilize as rodas traseiras apenas para fazer subir ou descer a máquina num passeio.

FIG. 42

POR RAZÕES DE SEGURANÇA: Quando pretender transportar a máquina, não a incline sobre as rodas traseiras nem utilize as rodas para fazer a máquina subir ou descer pelas escadas. Peça ajuda ou utilize um elevador mecânico quando pretender levantar a máquina.

ARRUMAR A MÁQUINA

Antes de arrumar a máquina, esvazie os depósitos e carregue totalmente a bateria.

Arrume a máquina na vertical e numa área aberta, seca, limpa e com boa ventilação, num local onde a temperatura seja inferior a 45°C.

Levante a cabeça de esfrega até à posição de transporte.

Se a máquina for arrumada num local com temperaturas geladas, purgue toda a água do sistema de solução.

Para purgar a água do sistema de solução, esvazie o depósito de solução e coloque a máquina em funcionamento normal durante cerca de 15 segundos.

AVISO: Perigo de choque eléctrico. Não utilize ao ar livre. Não exponha à chuva/humidade. Arrume em ambientes interiores.

RESOLUÇÃO DE PROBLEMAS

PROBLEMA	CAUSA	SOLUÇÃO
A máquina não funciona.	Bateria descarregada.	Carregue a bateria.
	A ficha do carregador está ligada.	Desligue a ficha do carregador.
	Bateria com defeito.	Substitua a bateria.
	Cabo da bateria mal ligado.	Aperte as ligações.
A aspiração não funciona.	O interruptor de aspiração não foi activado.	Ligue o interruptor de aspiração.
	O disjuntor de aspiração foi accionado.	Desligue o interruptor de alimentação principal. Elimine a obstrução e reponha o disjuntor.
Fraca recolha de solução	A máquina está no modo de transporte.	Baixe a cabeça de esfrega até ao chão.
	O depósito de recuperação está cheio.	Esvazie o depósito de recuperação.
	Lâminas do rodo ou aberturas de entrada obstruídas.	Limpe os resíduos existentes nas lâminas do rodo e nas duas aberturas de entrada.
	Lâminas do rodo gastas ou danificadas.	Substitua as lâminas do rodo.
	Mecanismo de corte obstruído.	Limpe os resíduos existentes no mecanismo de corte.
	Filtro de aspiração obstruído.	Limpe os resíduos existentes no filtro de aspiração.
	Junta da tampa do depósito gasta.	Contacte a Assistência ao cliente.
	Mangueira de aspiração obstruída.	Remova a acumulação de resíduos da mangueira de aspiração. Consulte MANUTENÇÃO DA MÁQUINA.
	Avaria no motor de aspiração.	Contacte a Assistência ao cliente.
A escova não roda.	O disjuntor da escova foi accionado.	Desligue o interruptor de alimentação principal. Elimine a obstrução da escova e reponha o disjuntor.
	Correia da escova partida.	Contacte a Assistência ao cliente.
	Avaria no motor da escova	Contacte a Assistência ao cliente.
Pouca ou nenhuma pulverização de solução.	O depósito de solução está vazio.	Encha novamente o depósito de solução.
	Filtro do depósito de solução obstruído	Limpe o filtro do depósito de solução.
	Ponta de pulverização obstruída ou com defeito.	Contacte a Assistência ao cliente.
	Avaria no sistema de solução.	Contacte a Assistência ao cliente.

PROBLEMA	CAUSA	SOLUÇÃO
Esfrega com resultados deficientes.	Escova gasta.	Substitua a escova.
O carregador de bateria de iões de lítio tem três indicadores LED verdes a piscar	A ficha de saída não está ligada à máquina.	Ligue bem a ficha de saída.
O carregador de bateria AGM tem uma luz amarela a piscar		
Pouco tempo de funcionamento da bateria	A bateria não está totalmente carregada.	Carregue a bateria.
	O cabo de CA do carregador não está ligado à tomada de parede.	Ligue o cabo de CA à tomada de parede.
	Bateria ou carregador com defeito.	Substitua a bateria ou o carregador.
	Ficha do carregador com defeito.	Contacte a Assistência ao cliente.

CARACTERÍSTICAS TÉCNICAS DA MÁQUINA

MODELO	T1 Bateria
COMPRIMENTO	695 mm com a pega dobrada
LARGURA	502 mm
ALTURA	594 mm com a pega dobrada
	965 mm com a pega em posição de funcionamento
PESO	50 kg com bateria de iões de lítio
	57 kg com bateria AGM
CAPACIDADE DO DEPÓSITO DE SOLUÇÃO	9,5 l
CAPACIDADE DO DEPÓSITO DE RECUPERAÇÃO	12,9 l
TAXA DE PRODUTIVIDADE - MÉDIA	719 m^2/h
LARGURA DA TRAJECTÓRIA DE LIMPEZA	381 mm
LARGURA DO RODO	444 mm
PRESSÃO DA ESCOVA	17 kg
MOTOR DA ESCOVA	12,8 VCC, 0,49 kW, 900 rpm da escova
MOTOR DE ASPIRAÇÃO	12,8 VCC, 0,38 kW, 1 fase de 144 mm
ELEVAÇÃO DA ÁGUA	305 mm em funcionamento - 635 mm vedado
BOMBA DE SOLUÇÃO	12,8 VCC, 11,9 W
DÉBITO DA SOLUÇÃO	0,38 l/min.
CAPACIDADE DA BATERIA	Iões de lítio de 12 V, 40Ah / 512Wh
	AGM de 12 V, 50Ah / 600Wh
TEMPO DE FUNCIONAMENTO DA MÁQUINA	60 min. - Bateria de iões de lítio, 45 min. - Bateria AGM
TENSÃO	12,8 VCC
CONSUMO DE ENERGIA TOTAL	500 W
CARREGADOR DA BATERIA (Fornecido com o modelo de bateria AGM)	220- 240 VCA, 2,4 A, 50 Hz, 14,6 VCC, saída de 10 A
CARREGADOR DA BATERIA (Fornecido com o modelo de bateria de iões de lítio)	220- 240 VCA, 2,4 A, 50 Hz, 14,6 VCC, saída de 15 A
NÍVEL DE DECIBÉIS NO OUVIDO DO OPERADOR, EM AMBIENTES INTERIORES NÍVEL DE INCERTEZA	68 dBA 3 dBA
VIBRAÇÕES NOS CONTROLOS MANUAIS	<2,5m/s^2
GRAU DE PROTECÇÃO	IPX3
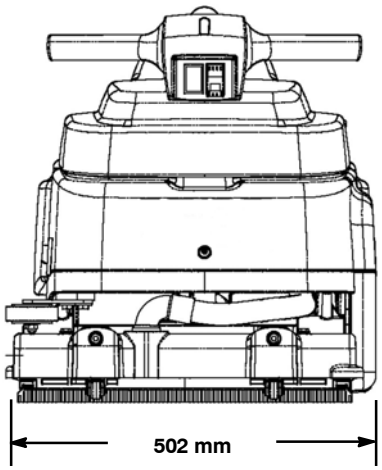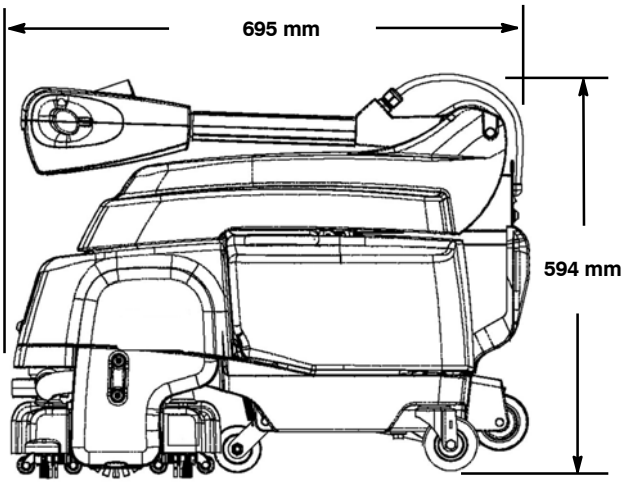
DIMENSÕES DA MÁQUINA