B5/B7

Lustreuse à conducteur accompagnant alimentée par batterie

Français (FR)

Manuel d'utilisation

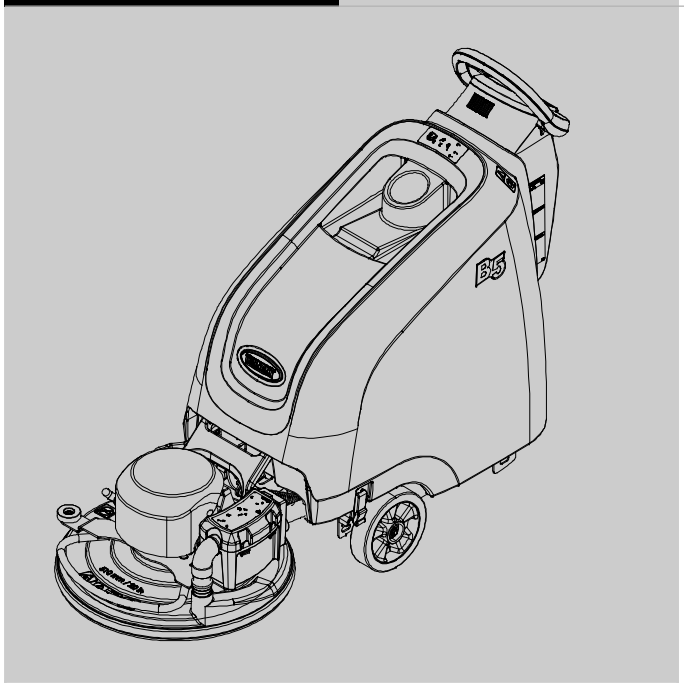

Pièces Tennant*True*®

Pour la liste de pièces détachées la plus récente ou des manuels d'utilisation dans d'autres langues, rendez- vous sur :

www.tennantco.com/manuals

www.tennantco.com

9011501
Rév. 01 (05-2014)

INTRODUCTION

Le présent manuel est fourni avec chaque nouveau modèle. Il contient les instructions nécessaires au fonctionnement et à l'entretien de la machine.

Nous vous recommandons de lire ce manuel dans son intégralité et de vous familiariser avec la machine avant de l'utiliser ou de procéder à son entretien.

Un manuel complet de pièces détachées avec illustrations est également fourni avec chaque modèle neuf. Pour commander des pièces de rechange, veuillez vous reporter au manuel de pièces détachées. Afin de garantir une livraison rapide, suivez les instructions « COMMENT COMMANDER DES PIÈCES DÉTACHÉES » figurant dans le manuel des pièces détachées.

Cette machine fournira d'excellents services. Vous obtiendrez toutefois les meilleurs résultats, à moindre coût, si :

- Vous manipulez la machine soigneusement.
- La machine fait l'objet d'un entretien régulier conformément aux instructions d'entretien de ce manuel.
- L'entretien de la machine est effectué avec des pièces fournies par le fabricant ou des pièces équivalentes.

Pour consulter, imprimer ou télécharger le manuel le plus récent, rendez- vous à l'adresse www.tennantco.com/manuals.

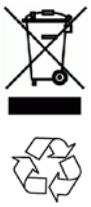

PROTECTION DE L'ENVIRONNEMENT

Veuillez éliminer les matériaux d'emballage et les composants usagés de l'appareil, tels que les batteries, de manière à protéger l'environnement et conformément aux règlements locaux concernant l'élimination des déchets.

Pensez toujours à recycler.

TENNANT N.V.
Industrielaan 6 5405 AB
P.O. Box 6 5400 AA Uden - Pays-Bas
Europe@tennantco.com www.tennantco.com

Trojan et HydroLINK sont des marques déposées de Trojan Battery Company.

Les caractéristiques et les pièces sont susceptibles d'être modifiées sans préavis.

Instructions d'origine. Copyright ©2014 Tennant Company.
Tous droits réservés.

UTILISATION PRÉVUE

Cette lustreuse est destinée à un usage commercial, par exemple dans les hôtels, les écoles, les hôpitaux, les usines, les magasins, les bureaux et les entreprises de location. Elle est destinée au lustrage de surfaces de sols dures, sèches et lisses (VCT, granito, marbre, bois dur fini, béton enduit, etc.) dans un environnement exclusivement intérieur. N'utilisez pas cette machine sur des moquettes. Utilisez uniquement les patins de lustrage prévus pour une utilisation avec la machine**.** N'utilisez pas cette machine pour un usage autre que celui décrit dans ce manuel d'utilisation.

DONNÉES DE LA MACHINE

À remplir au moment de l'installation à titre de référence.

N° du modèle - _____

N° de série - _____

Date d'installation - _____

FR **Déclaration de conformité CE**

(conformément à l'Annexe II A de la Directive Machines)

CE

Type de machine: Lustreuse Modèle : B5, B7

Cette machine est conforme aux directives UE suivantes :
- Directive Machines : 2006/42/CE
- Directive Compatibilité électromagnétique : 2004/108/CE

Normes harmonisées appliquées : EN ISO 14121-1, EN 1037, EN 60335-1, EN 60204-1, EN ISO 13849-1, EN ISO 13849-2, EN 60529, EN ISO 4413, EN 55012, EN 61000-6-2, EN ISO 11201, EN ISO 4871, EN ISO 3744, EN ISO 3741, EN ISO 13059, EN ISO 3450, EN 60335-2-72.

TENNANT N.V.
Industrielaan 6 5405 AB
P.O. Box 6 5400 AA
Uden - Pays-Bas
Uden, 01/01/2014

Mark Morrison
Directeur des Opérations internationales

TABLE DES MATIÈRES

INTRODUCTION 2

UTILISATION PRÉVUE 2

DONNÉES DE LA MACHINE 2

FONCTIONNEMENT

CONSIGNES DE SÉCURITÉ IMPORTANTES . . 4

ÉTIQUETTES DE SÉCURITÉ 6

COMPOSANTS DE LA MACHINE 7

INSTALLATION DE LA MACHINE 8
- DÉBALLAGE DE LA MACHINE 8
- MISE EN PLACE DES BATTERIES 8

DESCRIPTION DU FONCTIONNEMENT DE LA MACHINE 9

MISE EN SERVICE DE LA MACHINE 10
- INSTALLATION DU PATIN DE LUSTRAGE . 10
- RÉGLAGE DE LA PRESSION DU PATIN . . . 10
- INSTALLATION DU SAC COLLECTEUR DE POUSSIÈRE ET DU FILTRE HEPA 12

FONCTIONNEMENT DE LA MACHINE 13
- OPÉRATIONS PRÉALABLES 13
- FONCTIONNEMENT DE LA MACHINE 13
- BOUTON D'ARRÊT D'URGENCE 14
- SYMBOLES D'ALERTE DU PANNEAU DE COMMANDE 15
- PENDANT LE FONCTIONNEMENT DE LA MACHINE 15
- INDICATEUR DU NIVEAU DE CHARGE DES BATTERIES 15
- COMPTEUR HORAIRE 16
- COUPE- CIRCUIT / FUSIBLE 16
- CODES INDICATEURS D'ENTRETIEN. 17

CHARGE DES BATTERIES 19
- CHARGE DES BATTERIES 19
- RÉGLAGES DU CHARGEUR DE BATTERIE 21

ENTRETIEN

TABLEAU D'ENTRETIEN 22

ENTRETIEN DE LA MACHINE 23
- APRÈS CHAQUE UTILISATION 23
- APRÈS CHAQUE UTILISATION HEBDOMADAIRE 23
- TOUTES LES 50 HEURES DE SERVICE . . . 24
- TOUTES LES 100 HEURES DE SERVICE . . 24
- TOUTES LES 200 HEURES DE SERVICE . . 24
- TOUTES LES 1000 HEURES DE SERVICE . 25
- ENTRETIEN DU MOTEUR 25

ENTRETIEN DES BATTERIES 25
- BATTERIES AGM SCELLÉES 25
- BATTERIES DE TYPE LIQUIDE/ PLOMB- ACIDE 25
- SYSTÈME DE REMISE À NIVEAU D'EAU DES BATTERIES HYDROLINK® (EN OPTION) . . 26

SOULÈVEMENT AU CRIC DE LA MACHINE . . 27

CHARGEMENT/DÉCHARGEMENT DE LA MACHINE POUR LE TRANSPORT 27

ENTREPOSAGE DE LA MACHINE 28

DÉPISTAGE DES PANNES 29

CARACTÉRISTIQUES

B5 DIMENSIONS, CAPACITÉS ET PERFORMANCES GÉNÉRALES DE LA MACHINE 30

B7 DIMENSIONS, CAPACITÉS ET PERFORMANCES GÉNÉRALES DE LA MACHINE 31

B5 DIMENSIONS DE LA MACHINE 32

B7 DIMENSIONS DE LA MACHINE 33

CONSIGNES DE SÉCURITÉ IMPORTANTES – CONSERVEZ CES CONSIGNES

Les mises en garde suivantes que contient ce manuel ont la signification suivante :

ATTENTION : avertit de la présence de dangers ou les opérations dangereuses susceptibles de blesser grièvement ou de provoquer la mort.

POUR VOTRE SÉCURITÉ : signale les actions devant être réalisées pour garantir un fonctionnement sans danger de l'équipement.

Les informations suivantes signalent des conditions potentiellement dangereuses pour l'opérateur. Prenez connaissance des différentes situations pouvant survenir. Localisez tous les dispositifs de sécurité de la machine. Signalez immédiatement tout dommage ou dysfonctionnement de la machine.

ATTENTION : afin de réduire le risque d incendie, d explosion, de choc électrique ou de blessure :

- **Lisez le manuel avant d'utiliser la machine.**
- **N'utilisez pas et ne ramassez pas de matériaux inflammables.**
- **N'utilisez pas la machine près de liquides, vapeurs ou poussières inflammables.**

  Cette machine n'est pas équipée d'un moteur protégé contre les explosions. Le moteur électrique émet des étincelles au moment du démarrage et pendant son fonctionnement, ce qui peut entraîner un incendie instantané ou une explosion si la machine est utilisée dans une zone où des vapeurs/liquides inflammables ou des poussières combustibles, sont présents.
- **Les batteries émettent de l'hydrogène gazeux. Ce gaz peut exploser ou s'enflammer. Évitez toute étincelle et toute flamme nue lors de la charge des batteries.**
- **Débranchez les câbles des batteries et le cordon du chargeur avant l'entretien de la machine.**
- **Ne chargez pas les batteries avec un cordon endommagé. Ne modifiez pas la prise.**

  Si le câble d'alimentation du chargeur est endommagé ou rompu, il doit impérativement être remplacé par le fabricant, son service après-vente ou toute autre personne qualifiée, afin d'éviter tout risque.

  L'utilisation de chargeurs de batteries incompatibles peut endommager la batterie et provoquer un incendie.
- **N'utilisez pas à l'extérieur ou sur des surfaces humides. Entreposez-la à l'intérieur. Cette machine est conçue exclusivement pour des travaux en milieu sec.**
- **Cette machine n'est pas conçue pour le ramassage de poussières dangereuses.**
- **Patin en cours de rotation, éloignez vos mains.**

POUR VOTRE SÉCURITÉ :

1. **N'utilisez pas la machine :**
   - **Si vous n'y êtes pas formé(e) et autorisé(e).**
   - **Avant d'avoir lu et compris le manuel opérateur.**
   - **Si vous n'êtes pas capable mentalement ou physiquement de suivre les instructions concernant la machine.**
   - **Sous l'influence de l'alcool ou de médicaments/drogues.**
   - **En utilisant un téléphone portable ou d'autres types d'appareils électroniques.**
   - **Si elle n'est pas en bon état de marche.**
   - **À l'extérieur. Cette machine est destinée exclusivement à un usage à l'intérieur.**
   - **- Avec des patins ou des accessoires ni fournis, ni agréés par Tennant. L'utilisation de patins d'autres marques risque de porter atteinte à la sécurité de l'utilisateur.**
   - **Dans les zones dans lesquelles des objets peuvent tomber.**
   - **Dans les zones trop sombres pour visualiser les commandes de la machine ou faire fonctionner la machine en toute sécurité.**
   - **Sans sac collecteur de poussière et filtre en place.**
2. **Avant d'utiliser la machine :**
   - **Assurez-vous que tous les dispositifs de sécurité se trouvent à leur place et fonctionnent correctement.**
3. **Lorsque vous utilisez la machine :**
   - **Utilisez l'appareil uniquement comme décrit dans ce manuel.**
   - **Signalez immédiatement tout dommage occasionné à la machine ou tout mauvais fonctionnement.**
   - **Portez des chaussures de travail antidérapantes à bout fermé.**
   - **Réduisez la vitesse dans les virages.**
   - **Éloignez vos mains du patin en rotation.**
   - **Roulez lentement sur les pentes et les surfaces glissantes.**

- Ne lustrez pas sur des pentes dépassant les 9% et ne transportez pas la machine sur des pentes dépassant les 19,5%.
- Ne transportez pas de passagers sur la machine.
- Soyez prudent(e) lorsque vous effectuez une marche arrière.
- Éloignez de la machine les enfants et les personnes non autorisées.
- Ne laissez personne utiliser l'appareil comme un jouet.

4. Avant de quitter ou d'entretenir la machine :
   - Arrêtez la machine sur une surface horizontale.
   - Engagez le frein de stationnement, si la machine est équipée de cette option.
   - Coupez le contact et enlevez la clé.
5. Lors de l'entretien de la machine :
   - Débranchez les connexions de la batterie et le câble du chargeur avant de travailler sur la machine.
   - Toutes les opérations doivent être effectuées avec une visibilité et un éclairage suffisants.
   - Toutes les réparations doivent être effectuées uniquement par du personnel formé.
   - Utilisez les pièces de rechange fournies ou agréées par Tennant.
   - Ne modifiez pas le design d'origine de la machine.
   - Évitez les pièces mobiles. Ne portez pas de vêtements amples ou de bijoux et attachez les cheveux longs.
   - Ne débranchez pas le cordon d'alimentation CC. du chargeur de la prise de la machine lorsque le chargeur est en marche. Vous risquez de provoquer des étincelles. Si le chargeur doit être arrêté durant la mise en charge, débranchez d'abord le cordon d'alimentation en courant alternatif.
   - N'utilisez pas de chargeurs de batterie incompatibles, car ceci peut endommager les blocs batteries et provoquer un incendie.
   - Vérifiez si le cordon du chargeur n'est pas endommagé.
   - Veillez à ce que l'espace de travail soit bien aéré.
   - Évitez tout contact avec l'acide des batteries.
   - Éloignez tout objet métallique des batteries.
   - N'utilisez pas de jet sous pression sur la machine,
   - Utilisez un palan ou demandez de l'aide pour soulever les batteries.
   - Utilisez le cric uniquement aux endroits désignés à cet effet. Supportez la machine avec les montants de cric.
   - Bloquez les roues de la machine avant de la soulever avec un cric.
   - Utilisez un levier ou cric pouvant supporter le poids de la machine.
   - Portez un équipement de protection individuelle approprié et tel que recommandé dans ce manuel.

Pour votre sécurité : portez des gants de protection.

Pour votre sécurité : portez des lunettes de protection.

Pour votre sécurité : portez un masque de protection contre la poussière.

6. Lorsque vous chargez la machine sur un camion ou une remorque ou lorsque vous la déchargez :
   - Utilisez une rampe pouvant supporter le poids de la machine et de l'opérateur.
   - N'utilisez pas la machine sur une pente excédant un pourcentage de 19,5%.
   - Utilisez un treuil lorsque la pente dépasse un pourcentage de 19,5%.
   - Abaissez le guide du patin après chargement.
   - Coupez le contact et enlevez la clé.
   - Engagez le frein de stationnement (si la machine est équipée de cette option).
   - Bloquez les roues de la machine.
   - Utilisez des sangles pour arrimer la machine.

ÉTIQUETTES DE SÉCURITÉ

Vous trouverez les étiquettes de sécurité aux endroits suivants sur la machine. Remplacez- les lorsqu'elles sont endommagées ou qu'elles deviennent illisibles.

ÉTIQUETTE DE SÉCURITÉ – Lisez le manuel avant d'utiliser la machine.

Située sur le côté du panneau de commande.

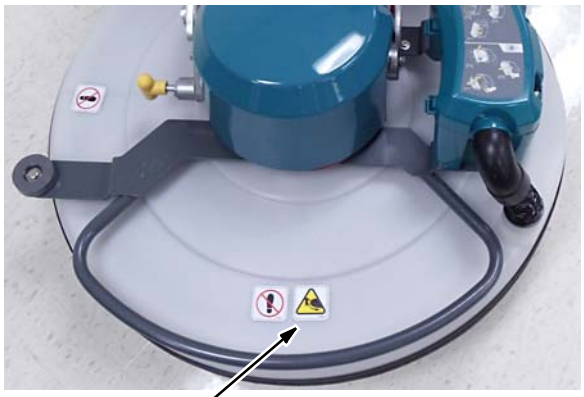

ÉTIQUETTE MISE EN GARDE - Patin en cours de rotation. Éloignez vos mains.

Située sur la tête de lustrage.

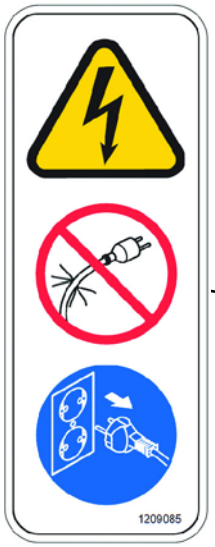

ÉTIQUETTE MISE EN GARDE - Ne chargez pas les batteries avec un cordon endommagé. Ceci peut occasionner un choc électrique. Débranchez le cordon du chargeur avant d'effectuer les opérations d'entretien.

Située à l'arrière du panneau de commande.

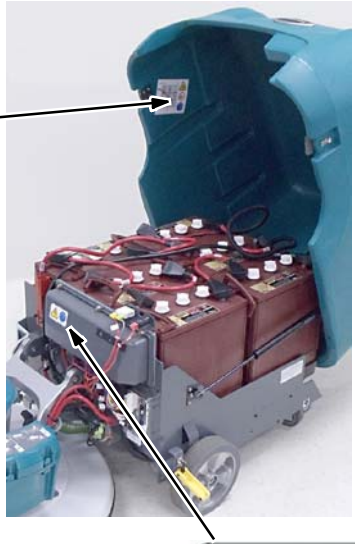

ÉTIQUETTE D'AVERTISSEMENT - Les batteries émettent de l'hydrogène gazeux. Ce gaz peut exploser ou s'enflammer. Évitez toute étincelle et toute flamme nue lors de la charge des batteries.

Située à l'arrière du panneau de commande et du côté intérieur du capot de la machine.

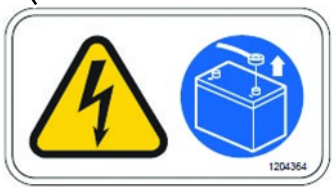

ÉTIQUETTE D'AVERTISSEMENT – Débranchez les câbles des batteries avant l'entretien ou la réparation de la machine.

Située sur le couvercle du panneau de commande.

COMPOSANTS DE LA MACHINE

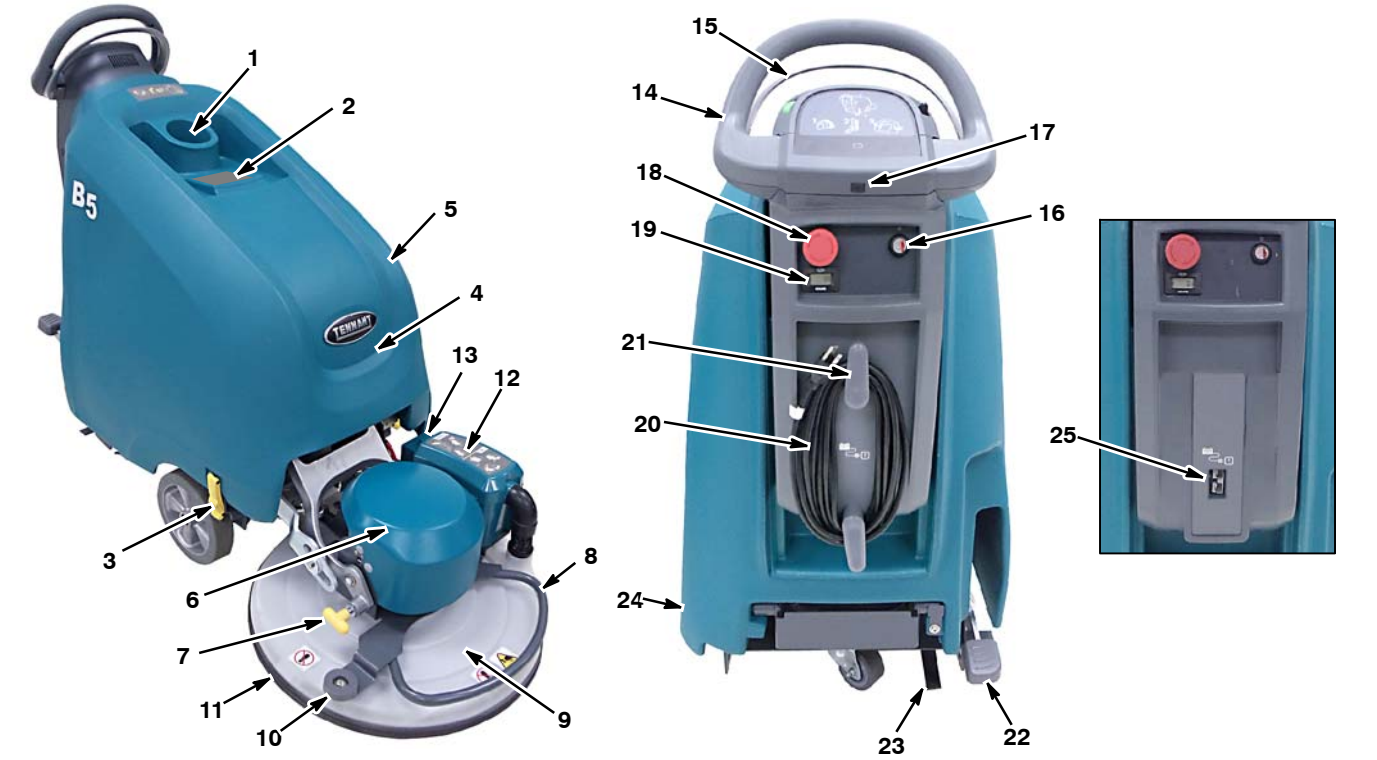

Panneau de commande de pression de patin automatisé

Panneau de commande de pression de patin mécanique

1. Porte- gobelet
2. Guide d'instructions embarqué
3. Loquets du couvercle de compartiment à batteries
4. Tableau des coupe- circuit, situé à proximité des batteries.
5. Couvercle du compartiment à batteries
6. Moteur du patin de lustrage
7. Bouton de verrouillage/déverrouillage d'inclinaison de la tête
8. Poignée de levage de pare- chocs/tête
9. Tête de lustrage
10. Roulette murale
11. Jupe antipoussière
12. Compartiment du sac collecteur de poussière
13. Filtre HEPA (modèle à captage de poussière actif)
14. Poignée de commande
15. Barre de démarrage
16. Interrupteur de contact à clé principal ON/OFF (marche- arrêt)
17. Connecteur de programme USB
18. Bouton d'arrêt d'urgence (modèle tracté)
19. Compteur horaire
20. Câble de chargeur de batterie embarqué
21. Crochets de rangement du cordon d'alimentation du chargeur de batterie embarqué
22. Pédale de levage de la tête de lustrage
23. Bande antistatique
24. Frein de stationnement (en option)
25. Prise du chargeur de batterie autonome
26. Cadran de vitesse (modèle tracté)
27. Bouton de diminution de pression du patin (modèle automatisé)
28. Indicateur de pression du patin (modèle automatique)
29. Bouton d'augmentation de pression du patin (modèle automatisé)
30. Levier directionnel (modèle tracté)
31. Indicateur d'entretien
32. Indicateur de surchauffe du moteur
33. Indicateur du niveau de charge des batteries
34. Indicateur de vérification du sac à poussière

INSTALLATION DE LA MACHINE

DÉBALLAGE DE LA MACHINE

1. Vérifiez soigneusement si la machine ne présente pas de dommages. Le cas échéant, signalez- le immédiatement au transporteur.
2. Vérifiez la liste du contenu de la caisse. Contactez le distributeur ou Tennant pour tout élément manquant.

   Contenu :
   - Patin de lustrage (préinstallé)
   - Sac collecteur de poussière (préinstallé) Sac en tissu (en option)
   - Chariot de batterie
   - Système de remise à niveau d'eau des batteries (préinstallé en option)
   - Chargeur de batterie autonome (en option)
   - Cordon de chargeur/modèle de chargeur autonome (en option)
   - Manuel de pièces détachées
   - Affiche murale de guide d'utilisation et d'entretien

   Modèle 510 mm :
   - 3 batteries (préinstallées en option)
   - 2 câbles de batterie
   - 6 manchons en caoutchouc de cosses de batteries
   - 1 à 2 écarteurs de batteries en mousse

   Modèles 610 mm, 690 mm :
   - 6 batteries (préinstallées en option)
   - 5 câbles de batterie
   - 12 manchons en caoutchouc de cosses de batteries
   - 2 écarteurs de batteries en mousse (batteries AGM)
3. Pour déballer votre machine, retirez les sangles, les cales des roues et les amarres d'expédition. Utilisez la rampe fournie et retirez la machine de la palette avec précaution (Figure 1). Veillez à ce que la tête de lustrage soit en position relevée.

ATTENTION : ne retirez pas la machine de la palette sans utiliser la rampe ; vous risquez d'endommager la machine.

FIG. 1

MISE EN PLACE DES BATTERIES

Contactez votre distributeur ou Tennant pour des recommandations en matière de batteries si la machine n'a pas été livrée avec les batteries.

IMPORTANT : pour les machines livrées avec des batteries et un chargeur de batterie, l'indicateur de niveau de charge des batteries est programmé en usine pour le type de batterie fourni. Pour les machines livrées sans batteries, l'indicateur de niveau de charge des batteries est préprogrammé pour fonctionner par défaut avec des batteries de type liquide/plomb- acide. Lorsque vous installez un type de batterie différent (à savoir des batteries scellées, des batteries AGM, etc.), l'indicateur de niveau de charge des batteries devra être reprogrammé afin d'éviter l'endommagement des batteries. Reportez- vous à la section CHARGE DES BATTERIES pour d'autres informations.

CARACTÉRISTIQUES DES BATTERIES :

Modèle B5 -
3 batteries de type liquide plomb- acide 12 volts, cycle intensif, 185 AH (modèle non tracté).

3 batteries de type liquide plomb- acide 12 volts, cycle intensif, 225 AH(modèle tracté).

3 batteries scellées AGM 12 volts, cycle intensif, 234 AH (en option, modèles tractés et non tractés)

Modèle B7 -
6 batteries de type liquide plomb- acide 6 volts, cycle intensif, 240 AH (modèle 610 mm).

6 batteries de type liquide plomb- acide 6 volts, cycle intensif, 330 AH (modèle 690 mm).

6 batteries de type liquide plomb- acide 6 volts, cycle intensif, 360 AH (en option, modèles 610 mm, 690 mm).

6 batteries scellées AGM 6 volts, cycle intensif, 312 AH (en option, modèles 610 mm, 690 mm).

⚠ DANGER : danger d'incendie ou d'explosion. Les batteries émettent de l'hydrogène. Ce gaz peut exploser ou s'enflammer. Évitez toute étincelle et toute flamme nue lors de la charge des batteries.

POUR VOTRE SÉCURITÉ : pour l'entretien de la machine, portez un équipement de protection individuelle approprié. Évitez tout contact avec l'acide des batteries.

1. Arrêtez la machine sur une surface égale, coupez le contact et retirez la clé.
2. Déverrouillez les loquets du couvercle de compartiment à batteries et soulevez le couvercle vers l'arrière (Figure 2).
3. En vous faisant aider, placez avec précaution les batteries dans le compartiment de batteries. Disposez les batteries comme indiqué (Figure 3).

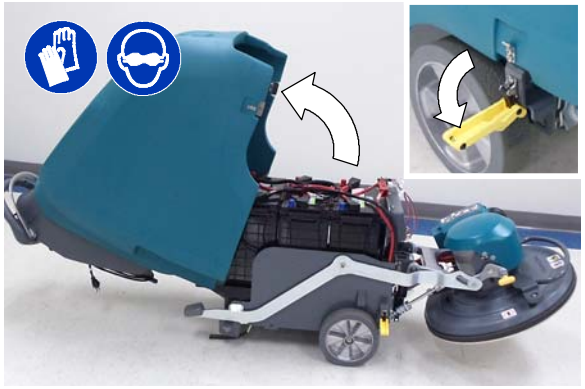

FIG. 2

POUR VOTRE SÉCURITÉ : lorsque vous entretenez la machine, utilisez un palan ou demandez de l'aide pour soulever les batteries.

4. Pour éviter que les batteries ne bougent, placez les écarteurs de batteries en mousse fournis comme illustré (Figure 3).
5. À l'aide des manchons en caoutchouc de cosses de batteries, connectez les cosses des batteries comme illustré (Figure 3). Branchez le câble noir (-) des batteries de la machine en dernier. Utilisez des outils isolés pour tout travail d'entretien ou de réparation à proximité des batteries.

Modèle B5

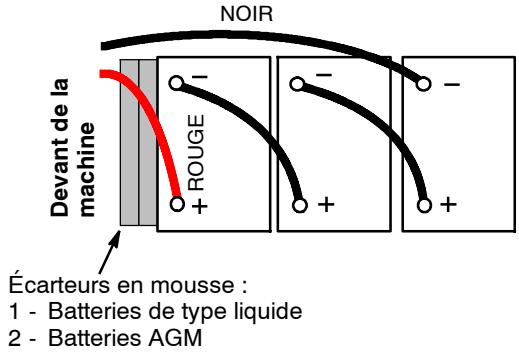

Modèle B7

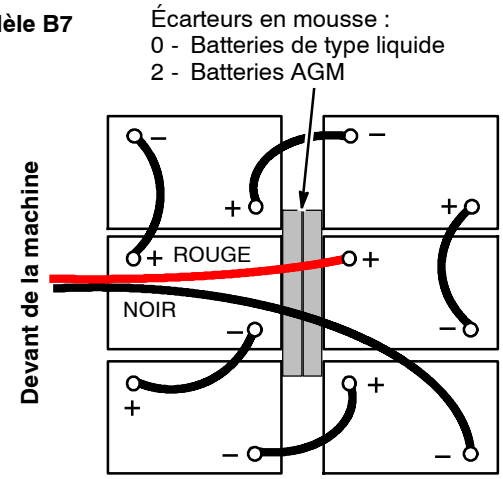

FIG. 3

DESCRIPTION DU FONCTIONNEMENT DE LA MACHINE

La machine est alimentée par un pack batteries de 36 V (batteries de type liquide plomb/acide ou batteries scellées/AGM). Le processus de lustrage est effectué par un patin pivotant à grande vitesse avec une pression appliquée et un mouvement vers l'avant créant une finition de sol lustrée lisse. Le modèle non tracté est assisté par le patin pivotant et le modèle tracté est équipé d'un moteur de propulsion. La pression du patin et la vitesse de lustrage peuvent être ajustées selon le type et l'état du sol. En fonction du modèle, la pression du patin est réglée de manière mécanique ou par le biais d'un actionneur. La poussière est collectée grâce à un système captage de poussière passif ou actif par aspiration. Le système de captage de poussière passif par aspiration utilise la force centrifuge du patin rotatif pour créer un vide afin de collecter la poussière. Le système de captage de poussière actif par aspiration consiste en un moteur d'aspiration et un filtre HEPA haute performance. La fonction de lustrage est contrôlée par une barre de démarrage située au niveau du panneau de commande.

MISE EN SERVICE DE LA MACHINE

INSTALLATION DU PATIN DE LUSTRAGE

Il existe plusieurs types de patins de lustrage au choix, en fonction du type, de la finition et de l'état du sol. Consultez un distributeur agréé pour toute recommandation en matière de patin de lustrage.

Chaque machine neuve est équipée d'un patin de lustrage préinstallé.

Remplacement des patins de lustrage fournis en sortie d'usine :

611788 - Patin de lustrage poils mixtes 510 mm (Qté 5)
1204254 - Patin de lustrage poils mixtes 610 mm (Qté 1)
1204255 - Patin de lustrage poils mixtes 690 mm (Qté 1)

POUR VOTRE SÉCURITÉ : n'utilisez pas la machine avec des patins ou des accessoires qui ne sont pas fournis, ni agréés par Tennant. L'utilisation de patins d'autres marques risque de porter atteinte à la sécurité de l'utilisateur.

1. Arrêtez la machine sur une surface égale, coupez le contact et retirez la clé.
2. Appuyez vers le bas et vers la gauche la pédale de levage de la tête de lustrage, pour soulever du sol la tête de lustrage (Figure 4). Tirez vers le haut la poignée de levage de la tête, jusqu'à ce que la tête se bloque en position de changement de patin.

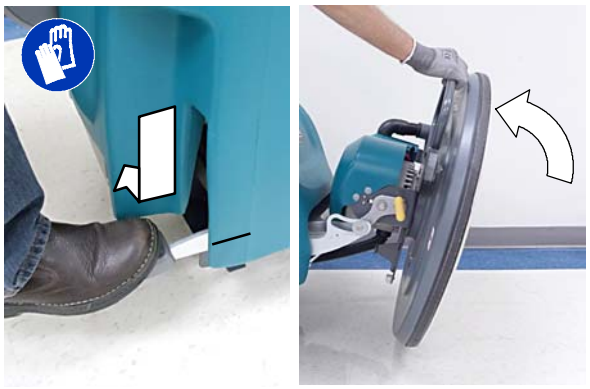

FIG. 4

3. Installez le patin de lustrage sur le système d'entraînement de patin (Figure 5). Assurez- vous que le patin est bien centré sur le système d'entraînement. Sécurisez le patin à l'aide du verrou central. N'utilisez pas la machine si le verrou central n'est pas en place.

FIG. 5

4. Tirez sur le bouton de verrouillage d'inclinaison de la tête pour libérer la tête de la position de changement de patin (Figure 6).

FIG. 6

RÉGLAGE DE LA PRESSION DU PATIN (Modèles équipés d'un réglage mécanique de pression du patin)

Pour les modèles équipés d'un réglage mécanique de pression du patin, la pression du patin est configurée sur le réglage optimal en sortie d'usine. De nombreuses variables entrent en ligne de compte pour obtenir des performances de lustrage optimales : type de sol, finition de sol, état du sol et type de patin.

Pour vérifier si le réglage d'usine correspond le mieux à votre application de lustrage, il est recommandé d'effectuer la procédure suivante. Une fois que la pression du patin est réglée correctement pour cette application spécifique, cela vous fournira des performances constantes pour votre programme de lustrage de routine. Ceci est désigné comme la méthode "*Régler et oublier*".

1. Pour activer le mode de pression du patin, localisez le bouton masqué (petit renfoncement) sur le côté gauche du panneau de commande (Figure 7).

2. Appuyez sur le bouton masqué et maintenez- le enfoncé tout en tournant la clé en position de marche. Maintenez le bouton jusqu'à ce qu'une lumière verte apparaisse sur l'indicateur de niveau de charge des batteries (Figure 7). Lorsque vous relâchez le bouton, la lumière verte s'éteint et le symbole d'indicateur d'entretien s'allume.

   À présent, la machine est prête pour la vérification de pression de patin actuelle.

FIG. 7

3. Tirez sur la barre de démarrage et commencez à lustrer pendant un minimum de 10 secondes (Figure 8). Les LED vont onduler puis une seule lumière va apparaître, confirmant le réglage de pression de patin actuel. Reportez- vous au tableau suivant pour les réglages de pression d'abaissement.

FIG. 8

Code LED ○=Allumée	Réglage de pression d'abaissement
○ ● ● ● ●	Clignotant - Trop basse
○ ● ● ● ●	Basse
● ○ ● ● ●	Moyennement basse
● ● ○ ● ●	Moyenne
● ● ● ○ ●	Moyennement élevée
● ● ● ● ○	Élevée
● ● ● ● ○	Clignotant - Trop élevée

Le réglage de pression d'abaissement moyenne est recommandé. Déterminez les performances de lustrage avec ce réglage et ajustez la pression le cas échéant.

Pour ajuster le réglage de pression, procédez comme suit.

4. Soulevez la tête de lustrage et retirez la clé. Localisez la goupille béta d'ajustement de pression du patin (Figure 9).

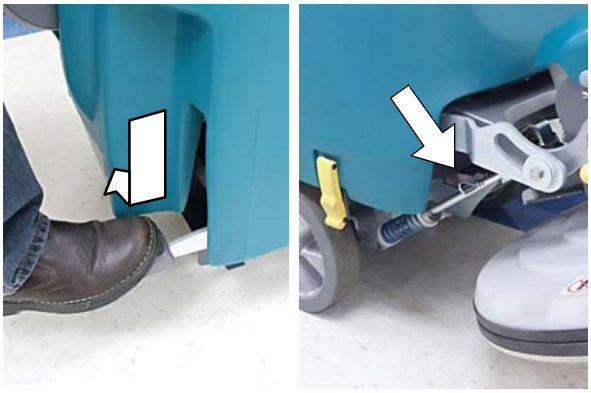

FIG. 9

5. Pour augmenter la pression d'abaissement, déplacez la goupille vers le prochain trou en direction du moteur. Pour abaisser la pression d'abaissement, déplacez la goupille dans le sens opposé (Figure 10).

FIG. 10

6. Répétez les étapes 1 à 3 et ajustez la goupille jusqu'à ce que la pression d'abaissement souhaitée soit obtenue.

INSTALLATION DU SAC COLLECTEUR DE POUSSIÈRE ET DU FILTRE HEPA

Chaque machine neuve est équipée d'un sac en papier préinstallé. Les modèles équipés du système de captage de poussière actif en option disposent d'un filtre HEPA préinstallé.

Remplacement des sacs/filtre :
réf. 1210869 - 1 paquet/10 sacs en papier
réf. 1208744 - Sac en tissu (en option).
réf. 1203162 - Filtre HEPA

REMARQUE : *le sac en tissu en option n'est pas destiné aux modèles équipés du système de captage de poussière actif.*

POUR VOTRE SÉCURITÉ : n'utilisez pas l'appareil lorsque le sac et les filtres ne sont pas mis en place.

1. Arrêtez la machine sur une surface égale, coupez le contact et retirez la clé.
2. Retirez le couvercle du compartiment du sac de collecte de poussière. Appuyez sur les deux languettes du couvercle pour retirer celui- ci (Figure 11).

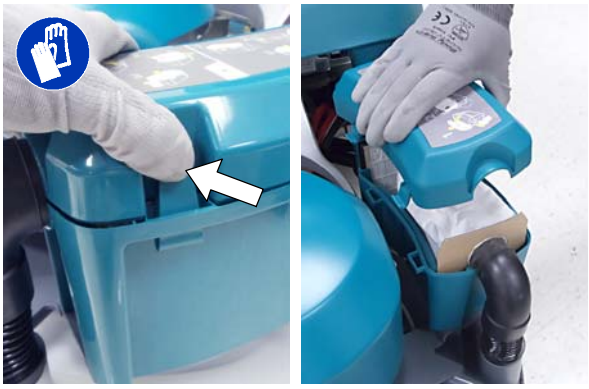

FIG. 11

3. Installez le sac à poussière et le filtre HEPA comme indiqué. Replacez le couvercle (Figure 12). Le filtre HEPA est inclus avec le modèle de collecte de poussière actif.

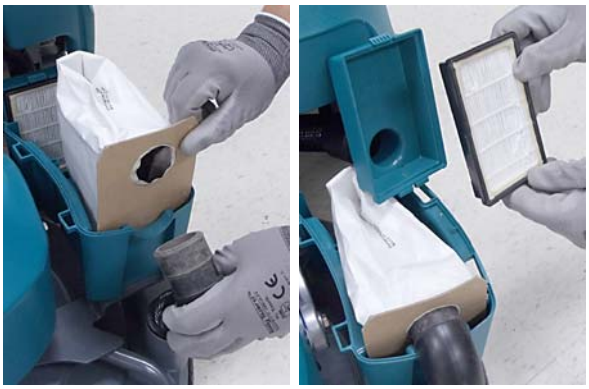

FIG. 12

4. L'indicateur de vérification du sac à poussière va s'allumer périodiquement sur le panneau de commande, afin de signaler à l'opérateur de vérifier si le sac n'est pas rempli. Remplacez le sac lorsqu'il est à moitié plein (Figure 13). Tournez à nouveau la clé en position de marche pour réinitialiser l'indicateur de vérification de sac.

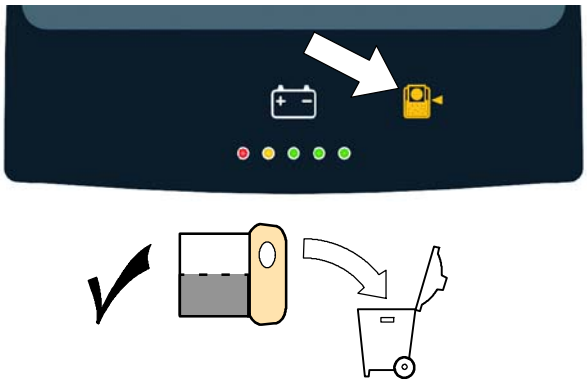

FIG. 13

5. Le filtre HEPA doit être remplacé toutes les 200 heures de service (Figure 14).

FIG. 14

FONCTIONNEMENT DE LA MACHINE

POUR VOTRE SÉCURITÉ : n'utilisez pas la machine avant d'avoir lu et compris le manuel d'utilisation.

OPÉRATIONS PRÉALABLES

- ❑ Balayez le sol et éliminez tout obstacle.
- ❑ Brossez le sol pour éliminer la saleté accumulée.
- ❑ Assurez- vous que la surface du sol est sèche. N'utilisez pas la machine avec une solution de lustrage pulvérisée.
- ❑ Contrôlez l'indicateur de niveau de charge des batteries.
- ❑ Sélectionnez le bon patin de lustrage.
- ❑ Vérifiez l'état du patin de lustrage.
- ❑ Vérifiez le degré de remplissage du sac collecteur de poussière.
- ❑ Vérifiez le branchement du tuyau d'aspiration au niveau du compartiment du sac.
- ❑ Vérifiez le bon fonctionnement de la machine.

FONCTIONNEMENT DE LA MACHINE

1. Abaissez la tête de lustrage sur le sol en relâchant la pédale de levage de la tête de lustrage, comme illustré (Figure 15).

FIG. 15

2. Relâchez le frein de stationnement, si la machine est équipée de cette option (Figure 16)
3. Tournez la clé en position de marche (I) (Figure 16).

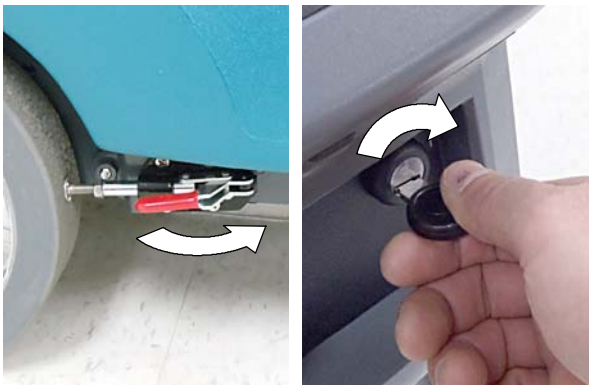

FIG. 16

4. Pour les modèles tractés, poussez le levier directionnel en position de marche avant (Figure 17). Pour faire reculer la machine, tirez le levier directionnel vers l'arrière.

FIG. 17

5. Pour commencer le lustrage, tirez sur la barre de démarrage (Figure 18). La tête de lustrage va s'abaisser au sol par aspiration.

FIG. 18

6. Pour les modèles non tractés, poussez lentement la machine vers l'avant. La brosse en rotation aidera la machine à avancer.

   Pour les modèles tractés, ajustez la vitesse de lustrage en tournant le cadran de vitesse sur la vitesse souhaitée (Figure 19).

FIG. 19

7. Pour les modèles équipés de la pression d'abaissement automatisée, ajustez la pression de patin sur le réglage souhaité en appuyant sur les boutons d'augmentation ou de diminution de pression (Figure 20). Pour des performances optimales, ajustez l'indicateur de pression de patin par rapport au réglage de LED central

FIG. 20

   Pour les modèles équipés d'un réglage de pression du patin mécanique, le réglage de pression du patin est configuré en sortie usine pour des performances optimales. Pour vérifier si la pression du patin est réglée correctement pour votre application de lustrage, reportez- vous à RÉGLAGE DE LA PRESSION DU PATIN dans la section MISE EN SERVICE DE LA MACHINE.

8. Pour arrêter le lustrage, relâchez la barre de démarrage (Figure 21). Le modèle tracté est équipé d'un système de frein électromagnétique qui arrêtera automatiquement la machine lorsque la barre est relâchée.

FIG. 21

9. Pour transporter la machine d'un lieu à un autre, soulevez la tête de lustrage jusqu'à la position de transport (Figure 22).

FIG. 22

BOUTON D'ARRÊT D'URGENCE (modèles tractés)

En cas d'urgence, appuyez sur le bouton d'arrêt d'urgence (Figure 23). Ce bouton rouge coupe l'alimentation de la machine. Pour redémarrer, tournez le bouton dans le sens des aiguilles d'une montre et tournez à nouveau la clé.

N'utilisez ce bouton qu'en cas d'urgence. Il n'est pas destiné à l'arrêt normal de la machine.

FIG. 23

SYMBOLES D'ALERTE DU PANNEAU DE COMMANDE

Les symboles d'alerte suivants du panneau de commande vont s'allumer et commencer à clignoter comme décrit ci- dessous

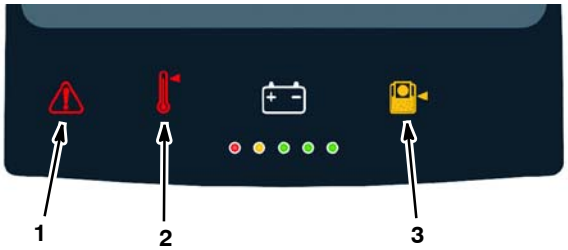

1 - Indicateur d'entretien - Défaut de machine ou de chargeur de batterie détecté. Voir CODES INDICATEURS D'ENTRETIEN.

2 - Indicateur de surcharge de moteur du patin - La température du moteur est trop élevée. Coupez la machine et laissez refroidir le moteur du patin. Le défaut disparaîtra une fois le moteur refroidi. Cause vraisemblable, la pression du patin est réglée trop haut ou type de patin incorrect. Réduisez la pression du patin ou changez de type de patin.

3 - Indicateur de vérification du sac à poussière - Rappel pour vérifier si le sac à poussière est plein. Remplacez le sac lorsqu'il est à moitié plein. Tournez à nouveau la clé pour réinitialiser l'indicateur.

PENDANT LE FONCTIONNEMENT DE LA MACHINE

1. Dirigez la machine en droite ligne, dans la mesure du possible, et chevauchez de quelques centimètres le couloir de lustrage.
2. Ralentissez en prenant des virages serrés.
3. N'utilisez pas une solution de lustrage pulvérisée avec cette machine.
4. Évitez les accessoires au sol éventuels ou les irrégularités de surface qui pourraient endommager le patin, le guide du patin ou la jupe antipoussière.
5. Évitez de heurter la machine contre les montants et les murs.
6. N'utilisez pas la machine sur des pentes dépassant 9% lors du nettoyage ou 19,5% lors du transport.
7. Modèle tractés : pour des sols très rayés, réduisez la vitesse et augmentez la pression du patin afin d'obtenir des performances de lustrage maximales.
8. Vérifiez régulièrement l'état du patin. Si le patin regorge de produits de finition des sols ou de saletés accumulées, retournez le patin ou remplacez- le, le cas échéant.
9. Vérifiez le sac à poussière lorsque l'indicateur de vérification de sac apparaît. Remplacez le sac lorsqu'il est à moitié plein.
10. Vérifiez l'état de la jupe de captage de poussière. Des portions sèches de finition de sol peuvent s'être logées dans la jupe, laissant des traînées sur le sol.
11. Contrôlez l'indicateur de niveau de charge des batteries.
    Reportez- vous à la partie INDICATEUR DU NIVEAU DE CHARGE DES BATTERIES.
12. Si le modèle tracté est désactivé, il peut être poussé ou remorqué lentement pendant une courte période.
13. Lorsque vous laissez la machine sans surveillance, coupez la machine et retirez la clé.
14. Une fois les travaux de lustrage terminés, exécutez les procédures d'entretien de la machine. *Voir ENTRETIEN DE LA MACHINE.*

INDICATEUR DU NIVEAU DE CHARGE DES BATTERIES

L'indicateur de charge des batteries indique le niveau de charge des batteries. Lorsque les batteries sont chargées complètement, les cinq voyants de l'indicateur sont allumés (Figure 24). Au fur et à mesure que les batteries se déchargent, les voyants s'éteignent de la droite vers la gauche.

Lorsque le niveau de charge atteint le voyant rouge, arrêtez le lustrage et rechargez les batteries. Lorsque le voyant rouge commence à clignoter, la fonction de lustrage est automatiquement arrêtée afin de protéger les batteries contre une décharge totale. Modèle tracté : la machine est toujours propulsée lorsque le voyant rouge clignote. Dirigez la machine vers le poste de mise en charge et rechargez les batteries.

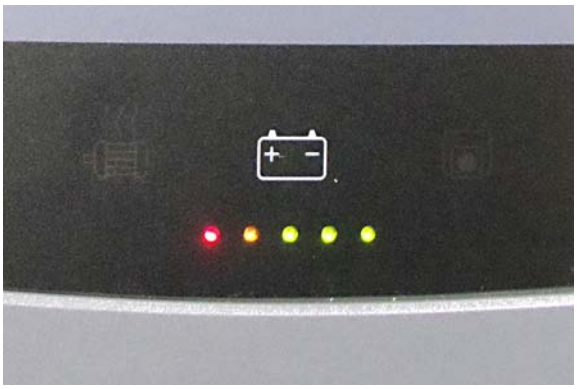

FIG. 24

L'indicateur de niveau de charge des batteries de la machine est programmé pour le type de batterie accompagnant votre machine. Si vous choisissez de changer de type ou de capacité de batterie (à savoir type liquide/plomb- acide, scellée, batteries AGM, etc.), vous devrez reprogrammer l'indicateur pour éviter l'endommagement de la batterie. *Voyez CHARGE DES BATTERIES.*

COMPTEUR HORAIRE

Le compteur horaire enregistre le nombre d'heures de service de la machine. Utilisez le compteur horaire pour effectuer les procédures d'entretien spécifiques et pour enregistrer l'historique des opérations d'entretien. Le compteur horaire est situé sur le panneau de commande (Figure 25).

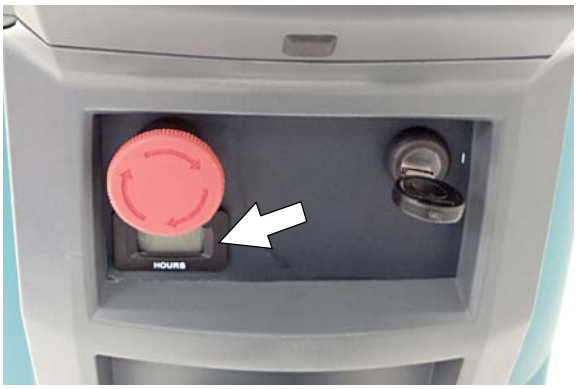

FIG. 25

COUPE- CIRCUIT / FUSIBLE

La machine est équipée de trois coupe- circuit réenclenchables pour la protéger contre une surcharge de courant. Si un coupe- circuit se déclenche, déterminez la cause, puis réarmez le coupe- circuit. Si un coupe- circuit ne se réinitialise pas ou continue de se déclencher, contactez un personnel formé.

Les coupe- circuit sont situés à proximité du compartiment de batteries et ils sont identifiés comme décrit ci- dessous (Figure 26).

COUPE- CIRCUIT :
1 (2,5 A) Panneau de commande
2 (15 A) Actionneur/Captage de poussière actif
3 (30 A) Principal/Propulsion/Entraînement du patin

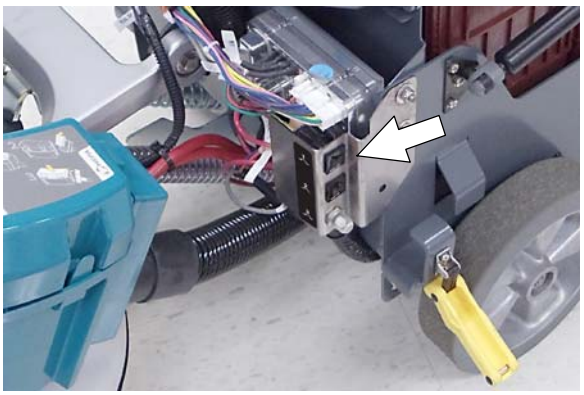

FIG. 26

POUR VOTRE SÉCURITÉ : lors de la maintenance de la machine, toutes les réparations doivent être effectuées par du personnel formé.

CODES INDICATEURS D'ENTRETIEN.

Lorsque la machine ou le chargeur de batterie détecte un défaut ou un avertissement, l'indicateur d'entretien rouge et un code LED indicateur de charge de batterie spécifique vont clignoter de manière continue. Reportez- vous aux codes LED suivants, afin de déterminer le défaut.

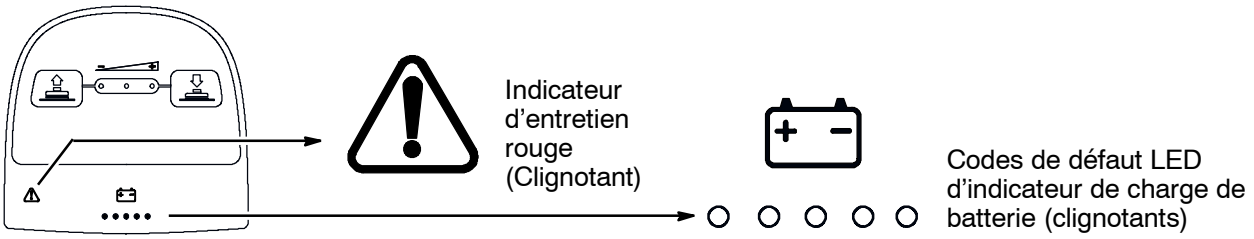

Codes de défaut LED : ○= Clignotant	CAUSE	SOLUTION
○ ○ ○ ○ ○	Bouton d'arrêt d'urgence activé.	Tournez le bouton d'arrêt d'urgence dans le sens contraire des aiguilles d'une montre pour réinitialiser et redémarrer la machine.
● ● ● ○ ○	Problème de câblage, connecteur ou panneau de commande de moteur du patin.	Contactez le service clientèle.
○ ● ● ● ●	Perte de tension du moteur du patin.	Contactez le service clientèle.
○ ● ● ○ ○	Le courant du moteur du patin est supérieur à la limite matérielle.	Redémarrez la machine. Si le code de défaut persiste, contactez le service clientèle.
○ ● ○ ● ●	Courant du moteur du patin trop élevé pendant une période prolongée. Pression d'abaissement du patin trop élevée.	Réduisez la pression d'abaissement. Si le code de défaut persiste, contactez le service clientèle.
○ ○ ○ ● ○	Charge de courant de moteur du patin coupée.	Contactez le service clientèle.
○ ● ○ ○ ●	Problème de moteur du patin et panneau de commande.	Contactez le service clientèle.
● ● ● ○ ●	Problème de câblage, connecteur ou panneau de commande d'actionneur de tête.	Contactez le service clientèle.
● ○ ● ● ○	Surtension de lustrage.	Contactez le service clientèle.
● ● ○ ● ○	Coupe- circuit d'actionneur de tête déclenché.	Coupez la machine et réinitialiser le coupe- circuit. Si le déclenchement du coupe- circuit se répète, contactez le service clientèle.
○ ○ ● ○ ○	Le mouvement de l'actionneur de tête est obstrué.	Redémarrez la machine pour effacer le code. Si le code de défaut persiste, contactez le service clientèle.
○ ○ ○ ○ ●	Problème d'actionneur de tête ou moteur d'extraction et panneau de commande.	Contactez le service clientèle.
● ● ○ ● ●	Problème de câblage, connecteur ou panneau de commande de moteur d'extraction.	Contactez le service clientèle.
● ● ○ ● ○	Coupe- circuit du moteur d'extracteur déclenché.	Coupez la machine et réinitialiser le coupe- circuit. Si le déclenchement du coupe- circuit se répète, contactez le service clientèle.
○ ● ○ ○ ○	Le courant du moteur d'extraction est supérieur à la limite matérielle.	Redémarrez la machine. Si le code de défaut persiste, contactez le service clientèle.
○ ○ ● ● ●	Le courant du moteur d'extraction est trop élevé pendant une période prolongée (défaut de courant 1).	Redémarrez la machine. Si le code de défaut persiste, contactez le service clientèle.
○ ○ ● ● ○	Le courant du moteur d'extraction est trop élevé pendant une période prolongée (défaut de courant 2).	Redémarrez la machine. Si le code de défaut persiste, contactez le service clientèle.

CODES INDICATEURS D'ENTRETIEN - Suite

Code de défaut LED : ○= Clignotant	CAUSE	SOLUTION
○ ○ ● ○ ●	Charge de courant de moteur d'extraction coupée.	Contactez le service clientèle.
○ ● ● ● ○	Problème de communication du panneau de commande de propulsion.	Contactez le service clientèle.
● ● ○ ○ ○	Problème de câblage, connecteur ou panneau de commande de propulsion.	Contactez le service clientèle.
○ ● ○ ● ○	La barre de démarrage est tirée avant de mettre la machine en marche.	Relâchez la barre de démarrage avant de mettre la machine en marche.
○ ● ● ○ ●	Coupure du moteur de propulsion.	Contactez le service clientèle.
● ● ○ ○ ●	Coupe- circuit de propulsion déclenché.	Coupez la machine et réinitialiser le coupe- circuit. Si le déclenchement du coupe- circuit se répète, contactez le service clientèle.
● ○ ● ○ ○	Échec de chargement du logiciel.	Contactez le service clientèle.

Codes indicateurs d'entretien du chargeur de batterie embarqué :

Code de défaut LED : ○= Clignotant	CAUSE	SOLUTION
○ ○ ○ ● ●	État d'erreur du chargeur.	Contactez le service clientèle.
● ○ ○ ● ●	Le chargeur n'est pas connecté au pack de batteries.	Vérifiez les connexions du câble.
● ○ ● ● ●	Chargeur surchauffé.	Laissez le chargeur refroidir ou déplacez la machine vers une zone bien aérée. Si le défaut persiste, contactez le service clientèle.
● ○ ○ ○ ●	Le chargeur ne communique pas avec la machine.	Redémarrez le chargeur. Si le code de défaut persiste, contactez le service clientèle.
● ○ ○ ● ○	La minuterie du chargeur a dépassé le temps de charge maximal. Interrompt le cycle de chargement.	Remplacez les batteries.

CHARGE DES BATTERIES

La durée de vie des batteries est limitée par le nombre de mises en charge. Pour optimiser la durée de vie des batteries, rechargez- les dès que le voyant du niveau de charge des batteries atteint la zone rouge.

REMARQUE : pour prolonger la durée de vie des batteries, ne laissez pas les batteries déchargées pendant de longues périodes.

Les instructions de mise en charge figurant dans ce manuel sont destinées au chargeur de batterie accompagnant votre machine. L'utilisation d'autres chargeurs de batteries qui ne sont ni fournis ni agréés par Tennant est interdite. Si votre machine est équipée d'un type de chargeur de batterie autonome, consultez le manuel du propriétaire du chargeur pour les instructions de fonctionnement. Contactez votre distributeur ou Tennant pour des recommandations en matière de chargeur de batterie si la machine n'est pas équipée d'un chargeur.

POUR VOTRE SÉCURITÉ : l'utilisation de chargeurs de batteries incompatibles peut endommager les batteries et provoquer un incendie.

Si le chargeur de batterie embarqué détecte un problème en cours de fonctionnement, la machine affichera un code d'entretien. Voir *CODES INDICATEURS D'ENTRETIEN*. Pour les codes d'erreur du chargeur de batterie autonome, reportez- vous au manuel accompagnant le chargeur.

Caractéristiques du chargeur de batterie :

- TYPE DE CHARGEUR :
  - Pour batteries de type liquide (plomb- acide)
  - Pour batteries scellées (AGM)
- TENSION DE SORTIE – 36 VOLTS
- COURANT DE SORTIE – 25 AMP
- CIRCUIT DE COUPURE AUTOMATIQUE
- POUR LA MISE EN CHARGE DE BATTERIES À CYCLE INTENSIF

NOTE IMPORTANTE : le chargeur de batterie est réglé pour charger le type de batterie accompagnant votre machine. Si vous choisissez de changer de type ou de capacité de batterie (à savoir type liquide/plomb- acide, scellée, batteries AGM, etc.), le chargeur de batterie ainsi que l'indicateur de niveau de charge doivent être reprogrammées, afin d'éviter l'endommagement de la batterie. Voir RÉGLAGES DU CHARGEUR DE BATTERIE

CHARGE DES BATTERIES

1. Transportez la machine dans un endroit bien aéré.

⚠ DANGER : danger d'incendie ou d'explosion. Les batteries émettent de l'hydrogène. Ce gaz peut exploser ou s'enflammer. Évitez toute étincelle et toute flamme nue lors de la charge des batteries.

2. Arrêtez la machine sur une surface horizontale et sèche, mettez la machine hors tension et retirez la clé de contact.
3. Si la machine est équipée de batteries de type liquide/plomb- acide, vérifiez le niveau d'électrolyte de la batterie avant la mise en charge (Figure 27). Le niveau de liquide doit légèrement recouvrir les plaques des batteries, comme illustré. Ajoutez de l'eau distillée si nécessaire. NE REMPLISSEZ PAS TROP. L'électrolyte va augmenter de volume et risque de déborder lors de la charge.

   Vérifiez le niveau d'électrolyte des batteries chaque semaine.

   Si votre machine est équipée du système HydroLINK de remise à niveau d'eau des batteries, n'ajoutez pas d'eau dans les batteries avant la mise en charge *(voir Système HydroLINK de remise à niveau d'eau des batteries)*

POUR VOTRE SÉCURITÉ : pour l'entretien des batteries, portez un équipement de protection individuelle approprié. Évitez tout contact avec l'acide des batteries.

FIG. 27

4. Pour les modèles équipés de chargeurs embarqués, retirez le cordon d'alimentation du chargeur des crochets de rangement et branchez le cordon sur une prise murale reliée à la terre (Figure 28).

FIG. 28

Pour les modèles équipés de chargeurs autonomes, branchez d'abord le cordon d'alimentation CC du chargeur sur la prise de charge des batteries, puis branchez le cordon d'alimentation CA sur une prise murale reliée à la terre (Figure 29). Reportez- vous au manuel du chargeur de batterie autonome pour les instructions d'utilisation.

POUR VOTRE SÉCURITÉ : ne débranchez pas le cordon d'alimentation CC du chargeur de la prise de la machine lorsque le chargeur est en marche. Vous risquez de provoquer des étincelles. Si le chargeur doit être arrêté durant la mise en charge, débranchez d'abord le cordon d'alimentation en courant alternatif.

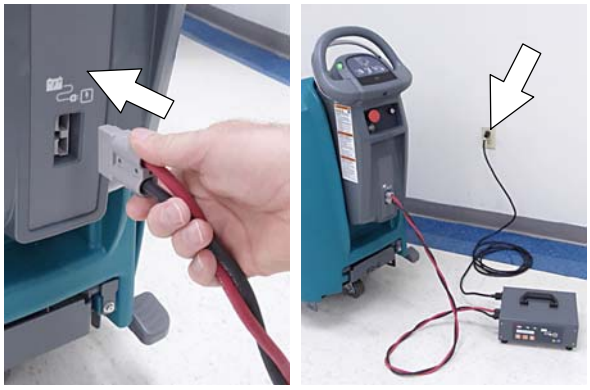

FIG. 29

5. Le chargeur commence automatiquement à charger et se coupe lorsque les batteries sont complètement chargées. La durée maximale du cycle de charge peut être de 6 à 10 heures, en fonction du type de batterie.

   Chargeur de batterie embarqué : lorsque les cinq témoins de l'indicateur de niveau de charge de batterie clignotent, le cycle de charge est terminé (Figure 30).

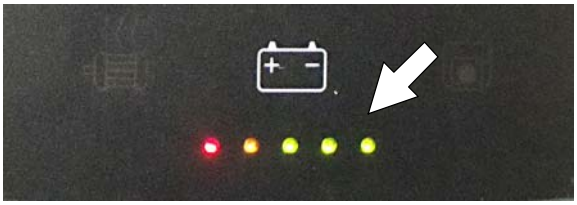

FIG. 30

6. Après la charge des batteries, débranchez le cordon d'alimentation et enroulez le cordon autour des crochets prévus (Figure 31).

   Pour les modèles équipés d'un chargeur autonome, débranchez toujours le cordon d'alimentation CA avant de débrancher le chargeur de la machine.

FIG. 31

RÉGLAGES DU CHARGEUR DE BATTERIE

Le chargeur de batterie est réglé pour charger le type de batterie accompagnant votre machine. Si vous choisissez de changer de type ou de capacité de batterie, le chargeur de batterie ainsi que l'indicateur de niveau de charge doivent être reprogrammées, afin d'éviter l'endommagement de la batterie.

Pour reprogrammer la machine, contactez le service clientèle ou commandez le kit d'installation du logiciel (réf. 9012788).

Pour les modèles équipés du chargeur embarqué, plutôt que de reprogrammer la machine, les réglages du chargeur de batterie embarqué peuvent être modifiés manuellement. Une fois que les réglages du chargeur embarqué sont modifiés correctement comme décrit dans les instructions suivantes, le logiciel de la machine va reprogrammer automatiquement l'indicateur de niveau de charge pour qu'il corresponde au nouveau type de batterie.

Pour les machines équipées d'un chargeur de batterie autonome, le kit de reprogrammation est requis pour modifier le réglage de l'indicateur de niveau de charge. Une fois l'indicateur reprogrammé, reportez- vous au manuel du chargeur autonome pour modifier les paramètres du profil de mise en charge.

Pour changer les réglages du chargeur de batterie embarqué :

1. Déroulez le cordon d'alimentation du chargeur de batterie.
2. À l'aide d'un tournevis cruciforme T25, retirez les deux vis situées en bas du panneau de commande pour accéder au chargeur de batterie (Figure 32).

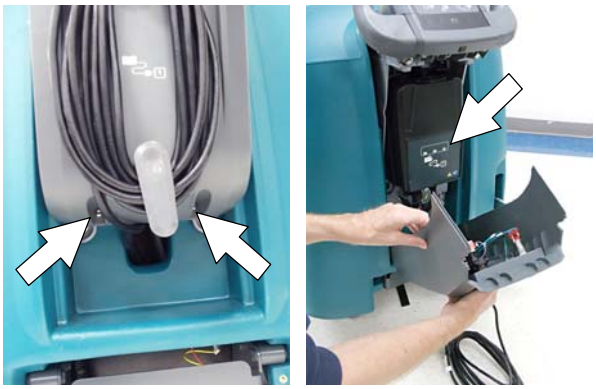

FIG. 32

3. Décollez soigneusement l'étiquette du chargeur pour accéder aux réglages du cadran (Figure 33).

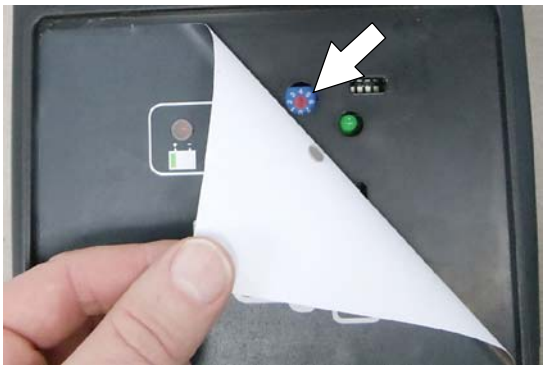

FIG. 33

4. À l'aide d'un petit tournevis standard, tournez le cadran jusqu'au type de batterie approprié, conformément au tableau ci- dessous (Figure 34).

REMARQUE : *la position "0" est utilisée uniquement lorsque la machine est programmée en usine ou lorsque le kit d'installation du logiciel est utilisé. Une fois le réglage modifié à partir de "0", il ne doit pas revenir sur "0", sauf si la machine est reprogrammée avec le kit d'installation du logiciel ; dans le cas contraire, vous risquez d'endommager la batterie.*

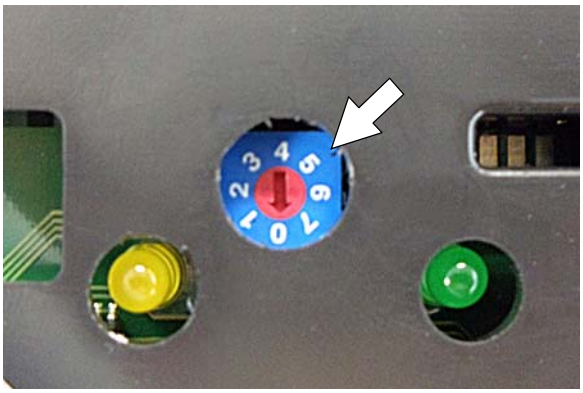

FIG. 34

Cadran Position	Paramètres de description de batterie
0	Réglage usine et kit logiciel
1	Liquide, Trojan 180 à 250 AH
2	Liquide, Trojan 260 à 360 AH
3	Liquide, Enersys 200 à 350 AH
4	AGM, Discover 200 à 300 AH
5	AGM, Fullriver 200 à 350 AH
6	Gel, Sonnenschein 150 à 250 AH

5. Réapposez l'étiquette.
6. Replacez le panneau de commande.
7. Pour régler l'indicateur de niveau de charge par rapport au nouveau type de batterie, branchez le cordon du chargeur de batterie embarqué sur une prise électrique.

TABLEAU D’ENTRETIEN

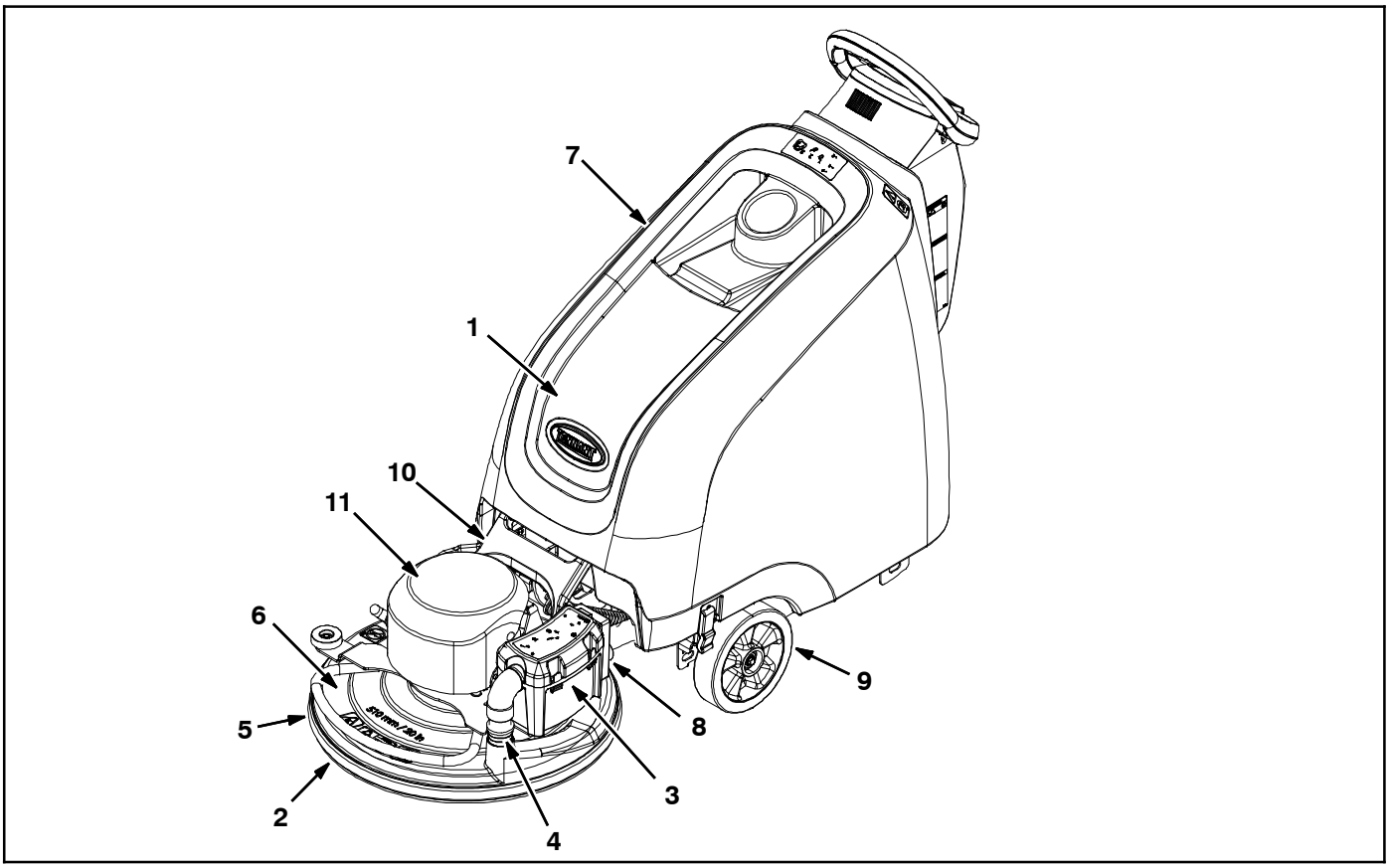

Intervalles/ heures	Personne resp.	Réf.	Description	Procédure
Tous les jours	O	1	Batteries	Charger
	O	2	Patin de lustrage	Vérifier, faire pivoter ou remplacer
	O	3	Sac collecteur de poussière	Vérifier, remplacer
	O	4	Tuyau d’aspiration	Vérifier, nettoyer
	O	5	Jupe antipoussière de la tête de lustrage	Vérifier les portions finies de sol sec
Chaque semaine	O	1	Niveau d’électrolyte de la batterie	Vérifier, ajouter de l’eau distillée si nécessaire
50 heures	O	5	Jupe antipoussière de la tête de lustrage	Vérifier l’usure et l’endommagement
	O	6	Tête de lustrage	Nettoyer à l’air comprimé
	O	7	Machine	Nettoyer avec un chiffon mouillé
100 heures	O	1	Système de remise à niveau d’eau des batteries HydroLINK (en option)	Vérifier l’usure et l’endommagement des tuyaux et des connexions
200 heures	O	1	Batteries, bornes et câbles	Vérifier et nettoyer
	O	8	Filtre HEPA d’extraction (modèle à captage de poussière actif)	Vérifier, nettoyer, remplacer
750 heures	T	9	Moteur de propulsion (modèle tracté)	Remplacer les balais en carbone
1000 heures	T	10	Douilles de levage de tête, 4 points	Inspecter, remplacer les douilles
	T	11	Moteur du patin	Remplacer les balais en carbone

O = Opérateur T = Personnel formé

ENTRETIEN DE LA MACHINE

Afin de maintenir la machine en bon état de fonctionnement, exécutez simplement les procédures d'entretien suivantes.

POUR VOTRE SÉCURITÉ : avant de quitter ou d'entretenir la machine, arrêtez- la sur une surface horizontale, coupez le contact, retirez la clé et engagez le frein de stationnement, si la machine en est équipée.

POUR VOTRE SÉCURITÉ : pour l'entretien de la machine, portez un équipement de protection individuelle appropriée. Toutes les réparations doivent être effectuées uniquement par du personnel formé.

APRÈS CHAQUE UTILISATION

1. Retournez le patin de lustrage ou montez un patin neuf (Figure 35).

FIG. 35

2. Vérifiez le degré de remplissage du sac collecteur de poussière. Remplacez le sac collecteur de poussière lorsqu'il est à moitié plein (Figure 36).

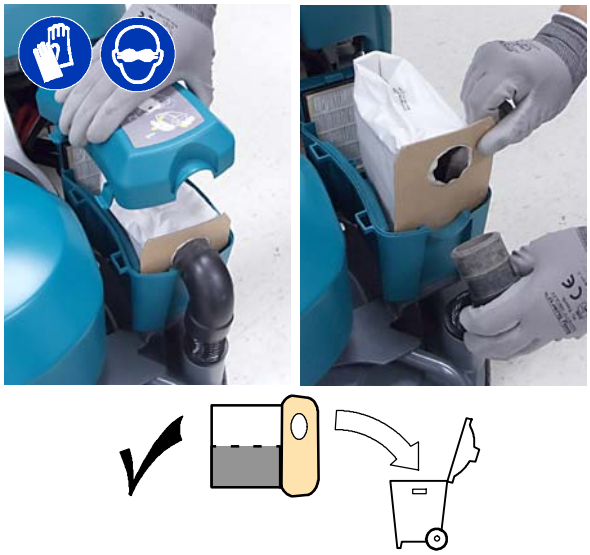

FIG. 36

3. Vérifiez le tuyau d'aspiration pour tout signe d'obstruction. Nettoyez le tuyau si nécessaire (Figure 37).

FIG. 37

4. Chargez les batteries (Figure 38). *Voyez CHARGE DES BATTERIES.*

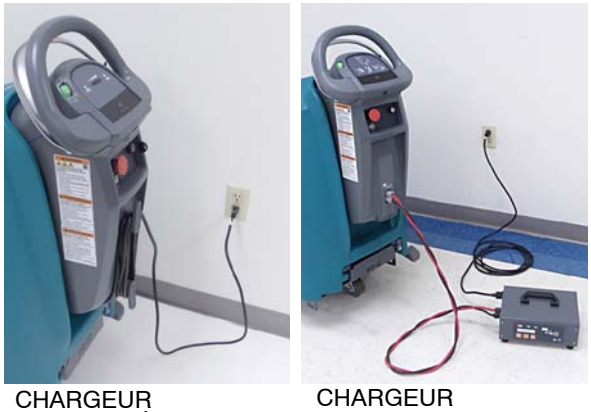

CHARGEUR CHARGEUR

FIG. 38

APRÈS CHAQUE UTILISATION HEBDOMADAIRE

Vérifiez le niveau d'électrolyte de toutes les batteries (Figure 39). Voir ENTRETIEN DES BATTERIES.

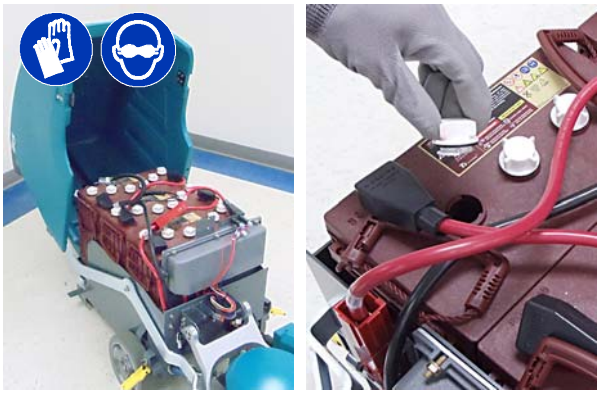

FIG. 39

TOUTES LES 50 HEURES DE SERVICE

1. Assurez- vous que la jupe antipoussière n'est ni usée ni endommagée (Figure 40). Remplacez le sac s'il est usé ou endommagé.

FIG. 40

2. Éliminez de la tête de lustrage et du moteur du patin toute accumulation de poussière à l'aide d'un tuyau d'air comprimé (Figure 41). Pression d'air maximale 100 psi/690 kPa.

POUR VOTRE SÉCURITÉ : pour l'entretien de la machine, portez un équipement de protection individuelle approprié, le cas échéant

FIG. 41

3. Nettoyez la surface extérieure de la machine avec un produit nettoyant multi- usages et un chiffon humidifié (Figure 42).

FIG. 42

TOUTES LES 100 HEURES DE SERVICE

Si la machine est équipée du système de remise à niveau d'eau des batteries HydroLINK en option, vérifiez l'usure et l'endommagement des tuyaux d'eau et raccordements (Figure 43). Remplacez le système s'il est endommagé.

POUR VOTRE SÉCURITÉ : pour l'entretien des batteries, portez un équipement de protection individuelle selon le besoin. Évitez tout contact avec l'acide des batteries.

FIG. 43

TOUTES LES 200 HEURES DE SERVICE

1. Nettoyez les batteries et vérifiez le serrage des connecteurs de câbles des batteries (Voir ENTRETIEN DES BATTERIES).
2. Remplacez le filtre HEPA si le modèle est équipé du captage de poussière actif en option (Figure 44).

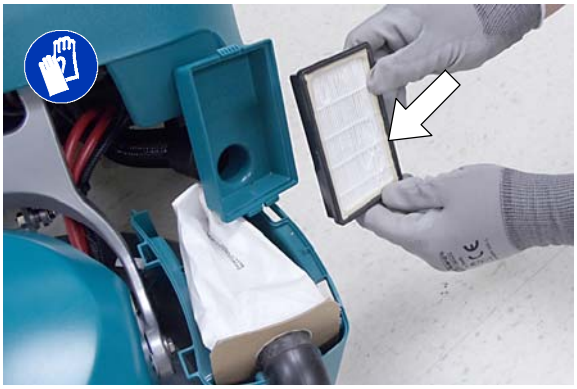

FIG. 44

TOUTES LES 1000 HEURES DE SERVICE

Inspectez l'usure des quatre douilles du support de levage de tête (Figure 45). Si vous observez des secousses ou des vibrations au niveau de la tête, faites remplacer les douilles.

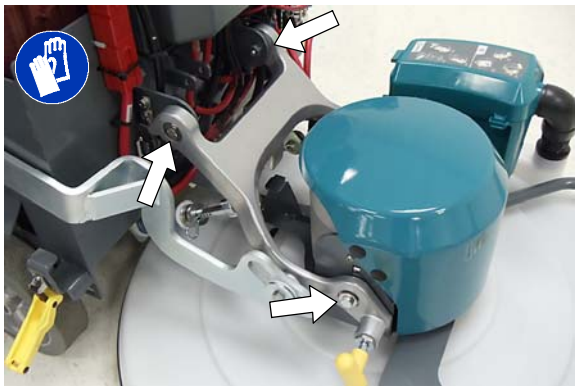

FIG. 45

ENTRETIEN DU MOTEUR

Remplacez les balais de charbon du moteur comme indiqué. Contactez un personnel formé pour le remplacement des balais de charbon.

Remplacement des balais de charbon	Heures
Moteur de propulsion (modèle tracté)	750
Moteur du patin	1000

ENTRETIEN DES BATTERIES

POUR VOTRE SÉCURITÉ : avant d'entretenir la machine, arrêtez-la sur une surface horizontale, coupez le contact, retirez la clé et engagez le frein de stationnement, si la machine en est équipée.

La durée de vie des batteries est limitée par le nombre de charges. Pour optimiser la durée de vie des batteries, attendez que le voyant du niveau de charge des batteries commence à clignoter avant de les recharger. Il est également important de maintenir le niveau correct d'électrolyte tout au long de la vie de la batterie.

Votre machine est équipée de batteries de type liquide/au plomb ou de batteries AGM scellées fournies par Tennant.

POUR VOTRE SÉCURITÉ : pour l'entretien de la machine, portez un équipement de protection individuelle approprié. Évitez tout contact avec l'acide des batteries.

POUR VOTRE SÉCURITÉ : avant d'entretenir la machine, éloignez tout objet métallique des batteries.

BATTERIES AGM SCELLÉES

Les batteries AGM scellées ne requièrent aucun entretien au-delà d'une recharge de routine comme décrit dans ce manuel.

BATTERIES DE TYPE LIQUIDE/PLOMB-ACIDE

Les batteries de type liquide/plomb-acide requièrent un entretien de routine comme décrit ci-dessous.

REMARQUE : si votre machine est équipée du système de remise à niveau d'eau des batteries HydroLINK (en option), consultez la rubrique SYSTÈME HYDROLINK DE REMISE À NIVEAU D'EAU DES BATTERIES.

Vérifiez le niveau d'électrolyte des batteries chaque semaine. Le niveau d'électrolyte doit être légèrement au-dessus des plaques de batterie, comme illustré (Figure 46). Ajoutez de l'eau distillée si nécessaire. NE REMPLISSEZ PAS TROP. L'électrolyte va augmenter de volume et risque de déborder lors de la charge.

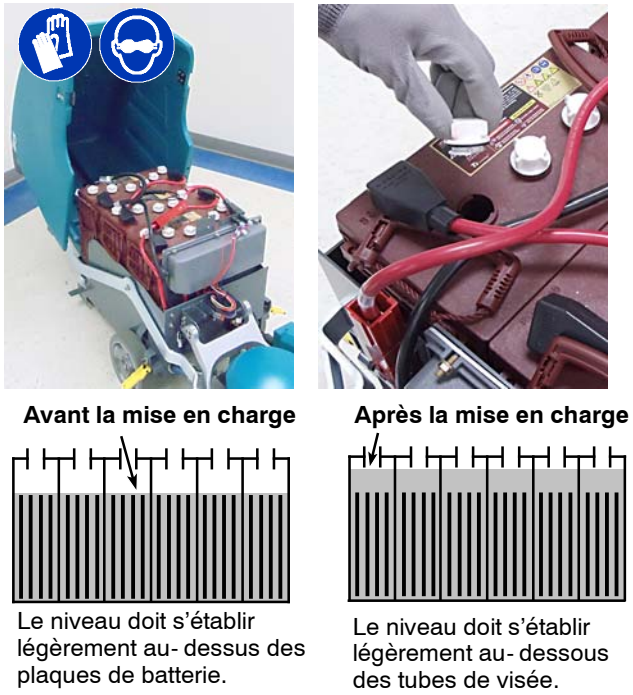

FIG. 46

Toutes les 200 heures de service, vérifiez si les cosses des câbles ne sont pas desserrées et nettoyez la surface des batteries, y compris les bornes et les attaches des câbles, pour éviter la corrosion. Utilisez une brosse métallique avec une solution concentrée de bicarbonate de soude et d'eau (Figure 47). N'ôtez pas les bouchons des batteries lors du nettoyage de celles- ci.

FIG. 47

SYSTÈME DE REMISE À NIVEAU D'EAU DES BATTERIES HYDROLINK® (EN OPTION)

Les instructions suivantes sont destinées aux modèles équipés du système HydroLINK de remise à niveau d'eau des batteries.

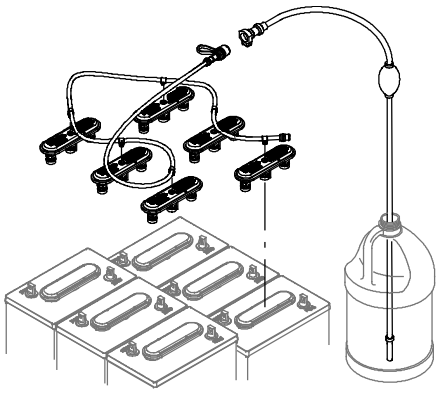

Le système HydroLINK de remise à niveau d'eau des batteries en option représente un moyen sûr et facile de maintenir les niveaux d'électrolyte corrects dans les batteries.

Ce système de remise à niveau d'eau des batteries est également disponible comme kit après- vente (réf. 9010301). Ce kit est conçu exclusivement pour les batteries de type liquide/plomb- acide Trojan®.

POUR VOTRE SÉCURITÉ : pour l'entretien de la machine, portez un équipement de protection individuelle approprié. Évitez tout contact avec l'acide des batteries.

Vérifiez que les tuyaux et les connexions ne sont ni usés ni endommagés avant d'utiliser le système de remise à niveau d'eau des batteries.

1. Chargez complètement les batteries avant d'utiliser le système de remise à niveau d'eau des batteries. N'ajoutez pas d'eau dans les batteries avant la charge, l'électrolyte va augmenter de volume et risque de déborder au cours de la charge.
2. Après avoir chargé les batteries, vérifiez les voyants de niveau d'électrolyte des batteries situés sur les couvercles des batteries (Figure 48). Si le voyant de niveau est blanc, ajoutez de l'eau distillée comme décrit dans les instructions suivantes. Si les voyants de niveau sont noirs, les niveaux d'électrolyte sont corrects et aucun appoint n'est nécessaire.

FIG. 48

3. Repérez l'emplacement du raccord de connexion du tuyau de solution à l'intérieur du compartiment des batteries. Retirez le cache- poussière et connectez le tuyau de la pompe manuelle (Figure 49).

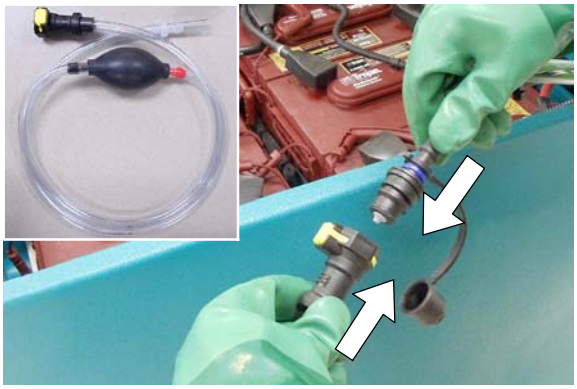

FIG. 49

4. Immergez l'autre extrémité du tuyau de la pompe manuelle dans un bidon d'eau distillée (Figure 50).

FIG. 50

5. Pressez la poire du tuyau de la pompe manuelle jusqu'à ce qu'elle soit ferme (Figure 51). Les voyants de niveau deviendront noirs lorsque le niveau d'électrolyte des batteries sera au maximum.

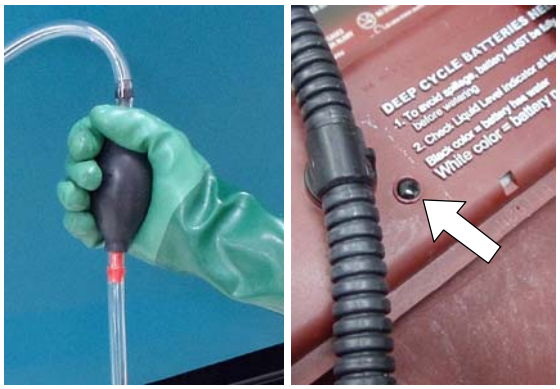

FIG. 51

6. Après avoir fait l'appoint en eau, replacez le couvercle antipoussière sur le tuyau de remplissage des batteries et rangez ce tuyau dans le compartiment des batteries pour une utilisation ultérieure.

SOULÈVEMENT AU CRIC DE LA MACHINE

POUR VOTRE SÉCURITÉ : avant de quitter ou d'entretenir la machine, arrêtez la machine sur une surface horizontale, coupez le contact et enlevez la clé.

Pour soulever la machine au cric, utilisez les endroits désignés à cet effet (Figure 52). Utilisez un cric pouvant supporter le poids de la machine. Arrêtez la machine sur une surface plane et bloquez les roues de la machine, avant de la soulever à l'aide d'un cric.

POUR VOTRE SÉCURITÉ : lors de l'entretien de la machine, utilisez le cric uniquement aux endroits désignés à cet effet. Utilisez un levier ou cric pouvant supporter le poids de la machine. Bloquez la machine avec les positions de cric.

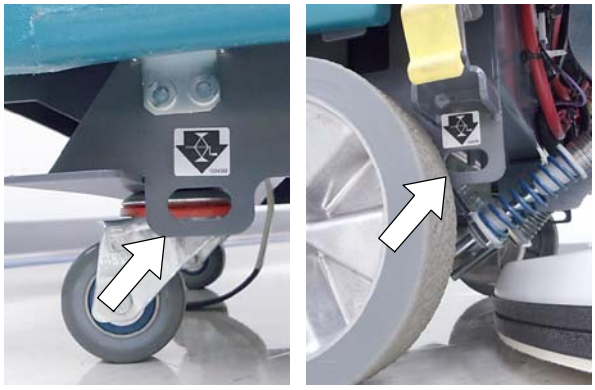

FIG. 52

CHARGEMENT/DÉCHARGEMENT DE LA MACHINE POUR LE TRANSPORT

Lorsque vous transportez la machine à l'aide d'une remorque ou d'un camion, veuillez suivre attentivement la procédure de chargement et d'arrimage :

1. Soulevez la tête de lustrage en position de transport, afin d'éviter le risque d'endommagement lors du chargement de la machine à l'aide d'une rampe sur un camion ou une remorque (Figure 53).

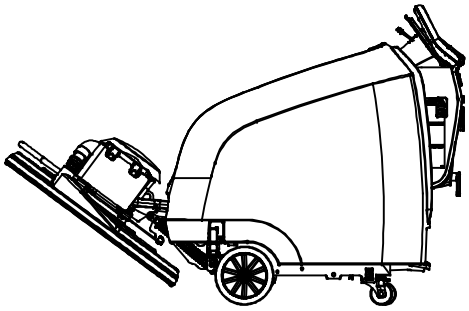

FIG. 53

2. Utilisez une rampe pouvant supporter le poids de la machine et de l'opérateur, et chargez la machine avec précaution. N'utilisez pas la machine sur une pente excédant un pourcentage de 19,5% (Figure 54). Utilisez un treuil lorsque la pente dépasse un pourcentage de 19,5%.

POUR VOTRE SÉCURITÉ : lors du chargement de la machine sur un camion ou une remorque, utilisez une rampe capable de supporter le poids de la machine et de la personne effectuant le chargement.

N'utilisez pas la machine sur une pente excédant un pourcentage de 19,5%. Utilisez des sangles pour arrimer la machine sur le camion ou la remorque.

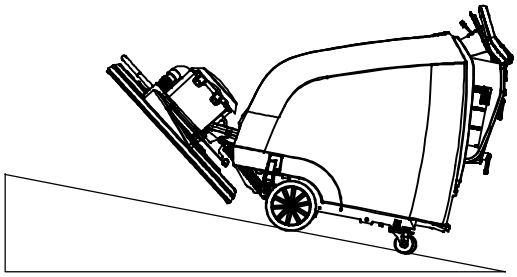

Pourcentage maximal de pente de 19,5%

FIG. 54

3. Une fois chargée, positionnez l'avant de la machine contre l'avant de la remorque ou du camion. Abaissez la tête de lustrage et mettez la clé en position d'arrêt (Figure 55).

4. Placez une cale derrière chaque roue (Figure 55).
5. À l'aide de sangles, arrimez l'avant et l'arrière de la machine en utilisant les quatre supports d'arrimage situés sur le châssis de la machine (Figure 55). Il peut s'avérer nécessaire d'installer des supports d'arrimage sur le plancher de votre remorque ou du camion. N'utilisez pas la pédale de la tête de lustrage comme support d'arrimage.

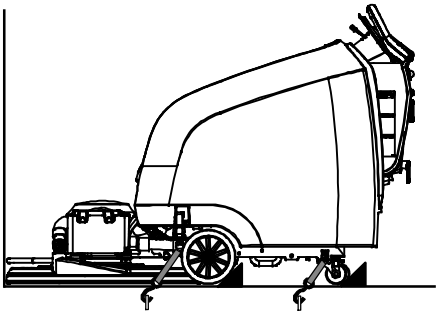

FIG. 55

6. Lors du déchargement de la machine, faites descendre celle- ci avec précaution en marche arrière le long de la rampe. Ne déchargez pas la machine en marche avant.

ENTREPOSAGE DE LA MACHINE

Avant d'entreposer la machine pour une période prolongée, il convient de suivre les procédures suivantes.

1. Chargez les batteries avant d'entreposer la machine, afin de prolonger la durée de vie des batteries. Rechargez les batteries tous les 3 mois.
2. Soulevez du sol la tête de lustrage.
3. Entreposez la machine dans un lieu frais, à l'abri de l'humidité.
4. Coupez le contact et enlevez la clé.

REMARQUE : pour éviter tout endommagement potentiel de la machine, entreposez- la dans un environnement exempt de rongeurs et d'insectes.

⚠ DANGER : afin de réduire le risque d'incendie, d'explosion, de choc électrique ou de blessure, n'exposez pas la machine à la pluie, entreposez- la à l'intérieur.

5. Pour les zones d'entreposage avec un espace limité, soulevez la tête comme indiqué (Figure 56).

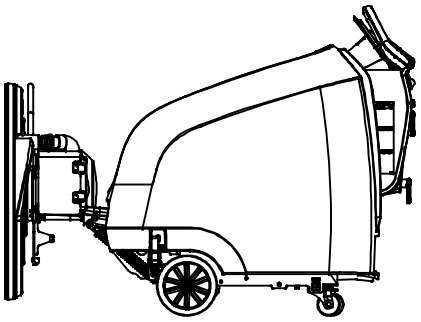

FIG. 56

DÉPISTAGE DES PANNES

PROBLÈME	CAUSE	SOLUTION
Le symbole indicateur d'entretien clignote.	Un défaut de machine ou de chargeur de batterie embarqué a été détecté	Voir la section CODES INDICATEURS D'ENTRETIEN de ce manuel
Pas d'alimentation	Bouton d'arrêt d'urgence activé	Tournez le bouton pour le réinitialiser
	Batteries déchargées	Rechargez les batteries
	Câble de batterie desserré ou débranché	Vérifiez les connexions du câble de batterie
	Coupe- circuit déclenché	Réenclenchez le coupe- circuit
	Contact défectueux.	Contactez le service de dépannage (SAV)
La machine n'avance pas (modèle tracté)	Une panne de propulsion a été détectée	Voir la section CODES INDICATEURS D'ENTRETIEN de ce manuel
	Coupe- circuit déclenché	Réenclenchez le coupe- circuit
	Moteur ou câblage de propulsion défectueux	Contactez le service de dépannage
	Balais de charbon du moteur usés	Contactez le service de dépannage
Le moteur du patin ne fonctionne pas	Interrupteur de tension faible activé	Rechargez les batteries
	Une panne de moteur du patin a été détectée	Voir la section CODES INDICATEURS D'ENTRETIEN de ce manuel
	Moteur du patin ou câblage défectueux	Contactez le service de dépannage
	Balais de charbon du moteur usés	Contactez le service de dépannage
Le moteur de l'extracteur ne fonctionne pas (modèle à captage de poussière actif)	Une panne de moteur du patin a été détectée	Voir la section CODES INDICATEURS D'ENTRETIEN de ce manuel
	Moteur ou câble de l'extracteur défectueux	Contactez le service de dépannage
	Coupe- circuit du moteur d'extraction déclenché	Réinitialisez le bouton du coupe- circuit
Le modèle non tracté n'a pas d'assistance de brosse	Angle de la tête de lustrage réglé de manière incorrecte	Contactez le service de dépannage
Le chargeur de batterie ne fonctionne pas	Batteries trop déchargées	Remplacez les batteries
	Défaut de chargeur de batterie détecté	Voir la section CODES INDICATEURS D'ENTRETIEN de ce manuel
	Chargeur défectueux	Remplacez le chargeur
Performances de lustrage médiocres	Patin usé	Retournez ou remplacez le patin
	Pression de patin incorrecte	Réglez la pression du patin
		Voir Réglage de la pression du patin
Brève durée de fonctionnement	Niveau de charge des batteries faible	Rechargez les batteries
	Les batteries doivent être entretenues	Voir ENTRETIEN DES BATTERIES.
	Batterie défectueuse ou fin de la durée de vie des batteries	Remplacez les batteries
	Indicateur de niveau de charge des batteries programmé de manière incorrecte	Voyez CHARGE DES BATTERIES.
	Pression du patin trop élevée	Diminuez la pression du patin
		Voir Réglage de la pression du patin
	Chargeur défectueux	Remplacez le chargeur de batterie
Les vibrations de la machine	Patin mal centré	Retirez et réinstallez le patin
	Patin impropre pour l'application	Placez le patin adéquats
	Patin usés de manière inégale	Remplacez le patin
	Patin sali	Remplacez le patin
	Douilles de levage de tête, 4 points	Inspecter, remplacer les douilles

B5 DIMENSIONS, CAPACITÉS ET PERFORMANCES GÉNÉRALES DE LA MACHINE

MODÈLE	B5 (510 mm) Modèle non tracté	B5 (510 mm) Modèle tracté
Longueur	1499 mm	1499 mm
Largeur	622 mm	622 mm
Hauteur	1092 mm	1092 mm
Poids	87,5 kg	90 kg
Poids avec batteries	230 kg	259 kg
Largeur du couloir de nettoyage	510 mm	510 mm
Taux de rendement (max)	1500 m^2/h	1900 m^2/h
Taux de rendement (pratique)	1200 m^2/h	1670 m^2/h
Vitesses de lustrage (variables)	Assistant patin	Min : 30 m/min, Max : 60 m/min
Vitesse de transport (max)	Non disponible	Marche avant : 73 m/min Marche arrière : 44 m/min
Rayon de braquage (minimum)	1524 mm	1524 mm
Degré max. d'inclinaison	Lustrage : 9%, Transport : 19,5%	Lustrage : 9%, Transport : 19,5%
Moteur de propulsion	Non disponible	24 V, 14 A, 0,363 CV / 0,27 kW, 271 W
Moteur du patin	36 V, 75 A, 2,8 CV max / 2,1 kW	36 V, 75 A, 2,8 CV max / 2,1 kW
Pression du patin	Variable	Variable
Vitesse du patin	2100 tr/min.	2100 tr/min.
Moteur d'extraction (captage de poussière actif)	36 V, 5 A, 180 W / 0,18 kW	36 V, 5 A, 180 W / 0,18 kW
Filtrage HEPA (captage de poussière actif)	99,97% à 0,3 micron	99,97% à 0,3 micron
Filtrage (Captage de poussière passif)	95% à 0,3 micron	95% à 0,3 micron
Capacité du sac antipoussière	1,4 l	1,4 l
Tension de la machine	36 V CC	36 V CC
Capacité des batteries	3 - 12 V, 185 Ah type liquide/plomb-acide (standard) 3 - 12 V, 234 Ah AGM (opt.) 3 - 12 V, 225 Ah type liquide/plomb-acide (opt.)	3 - 12 V, 225 Ah type liquide/plomb-acide (standard) 3 - 12 V, 234 Ah AGM (opt.)
Puissance totale absorbée	60 A/1,9 kW nominal	60 A/1,9 kW nominal
Chargeur de batteries	220/240 V CA, 50/60 Hz Tension de sortie 36 V CC, 25 A	220/240 V CA, 50/60 Hz Tension de sortie 36 V CC, 25 A
Degré de protection	IPX3	IPX3
Niveau de pression sonore L_{pA}* (captage de poussière actif)	64 dB (A)	64 dB (A)
Niveau de pression sonore L_{pA}* (Captage de poussière passif)	65 dB (A)	65 dB (A)
Incertitude sonore K_{pA}**	1,1 dB (A)	1,1 dB (A)
Niveau de puissance sonore L_{wA} + Incertitude K_{wA}**	79,7 dB(A)	79,7 dB(A)
Vibration de la machine – main- bras***	<2,5 m/s^2	<2,5 m/s^2
Température de fonctionnement ambiante	Min : 32°F/0°C Max : 110°F/43°C	Min : 32°F/0°C Max: 110°F/43°C

Valeurs selon * EN ISO- 11201, ** EN ISO- 3741, *** EN 60335- 2- 72

Les spécifications sont susceptibles d'être modifiées sans préavis.

B7 DIMENSIONS, CAPACITÉS ET PERFORMANCES GÉNÉRALES DE LA MACHINE

MODÈLE	B7 (610 mm) Modèle tracté	B7 (690 mm) Modèle tracté
Longueur	1562 mm	1602 mm
Largeur	762 mm	800 mm
Hauteur	1092 mm	1092 mm
Poids	111,5 kg	115 kg
Poids avec batteries	279 kg	362 kg
Largeur du couloir de nettoyage	610 mm	690 mm
Taux de rendement (max)	2200 m^2/h	2500 m^2/h
Taux de rendement (pratique)	2000 m^2/h	2300 m^2/h
Vitesses de lustrage (variables)	Min : 30 m/min Max : 60 m/min	Min : 30 m/min Max : 60 m/min
Vitesse de transport (max)	Marche avant : 73 m/min Marche arrière : 44 m/min	Marche avant : 73 m/min Marche arrière : 44 m/min
Rayon de braquage (minimum)	1588 mm	1626 mm
Degré max. d'inclinaison	Lustrage : 9%, Transport : 19,5%	Lustrage : 9%, Transport : 19,5%
Moteur de propulsion	24 V, 14 A, 0,363 CV / 0,27 kW, 271 W	24 V, 14 A, 0,363 CV / 0,27 kW, 271 W
Moteur du patin	37 V, 90 A, 3,6 CV max / 2,6 kW	37 V, 90 A, 3,6 CV max / 2,6 kW
Pression du patin	Variable	Variable
Vitesse du patin	1875 tr/min.	1875 tr/min.
Moteur d'extraction (captage de poussière actif)	36 V, 5 A, 180 W / 0,18 kW	36 V, 5 A, 180 W / 0,18 kW
Filtrage HEPA (captage de poussière actif)	99,97% à 0,3 micron	99,97% à 0,3 micron
Filtrage (Captage de poussière passif)	95% à 0,3 micron	95% à 0,3 micron
Capacité du sac antipoussière	1,4 l	1,4 l
Tension de la machine	36 V CC	36 V CC
Capacité des batteries	6 - 6V, 240 Ah type liquide/plomb- acide (standard) 6 - 6V, 312 Ah AGM (opt.) 6 - 6V, 360 Ah type liquide/plomb- acide (opt.)	6 - 6V, 330 Ah type liquide/plomb- acide (standard) 6 - 6V, 312 Ah AGM (opt.) 6 - 6V, 360 Ah type liquide/plomb- acide (opt.)
Puissance totale absorbée	75 A/2,4 kW nominal	75 A/2,4 kW nominal
Chargeur de batteries	220/240 V CA, 50/60 Hz Tension de sortie 36 V CC, 25 A	220/240 V CA, 50/60 Hz Tension de sortie 36 V CC, 25 A
Degré de protection	IPX3	IPX3
Niveau de pression sonore L_{pA}* (captage de poussière actif)	63 dB (A)	63 dB (A)
Niveau de pression sonore L_{pA}* (Captage de poussière passif)	65 dB (A)	65 dB (A)
Incertitude sonore K_{pA}**	1,1 dB (A)	1,1 dB (A)
Niveau de puissance sonore L_{wA} + Incertitude K_{wA}**	79,7 dB(A)	79,7 dB(A)
Vibration de la machine – main- bras***	<2,5 m/s^2	<2,5 m/s^2
Température de fonctionnement ambiante	Min : 32°F/0°C Max : 110°F/43°C	Min : 32°F/0°C Max: 110°F/43°C

Valeurs selon * EN ISO- 11201, ** EN ISO- 3741, *** EN 60335- 2- 72

Les spécifications sont susceptibles d'être modifiées sans préavis.

B5 DIMENSIONS DE LA MACHINE

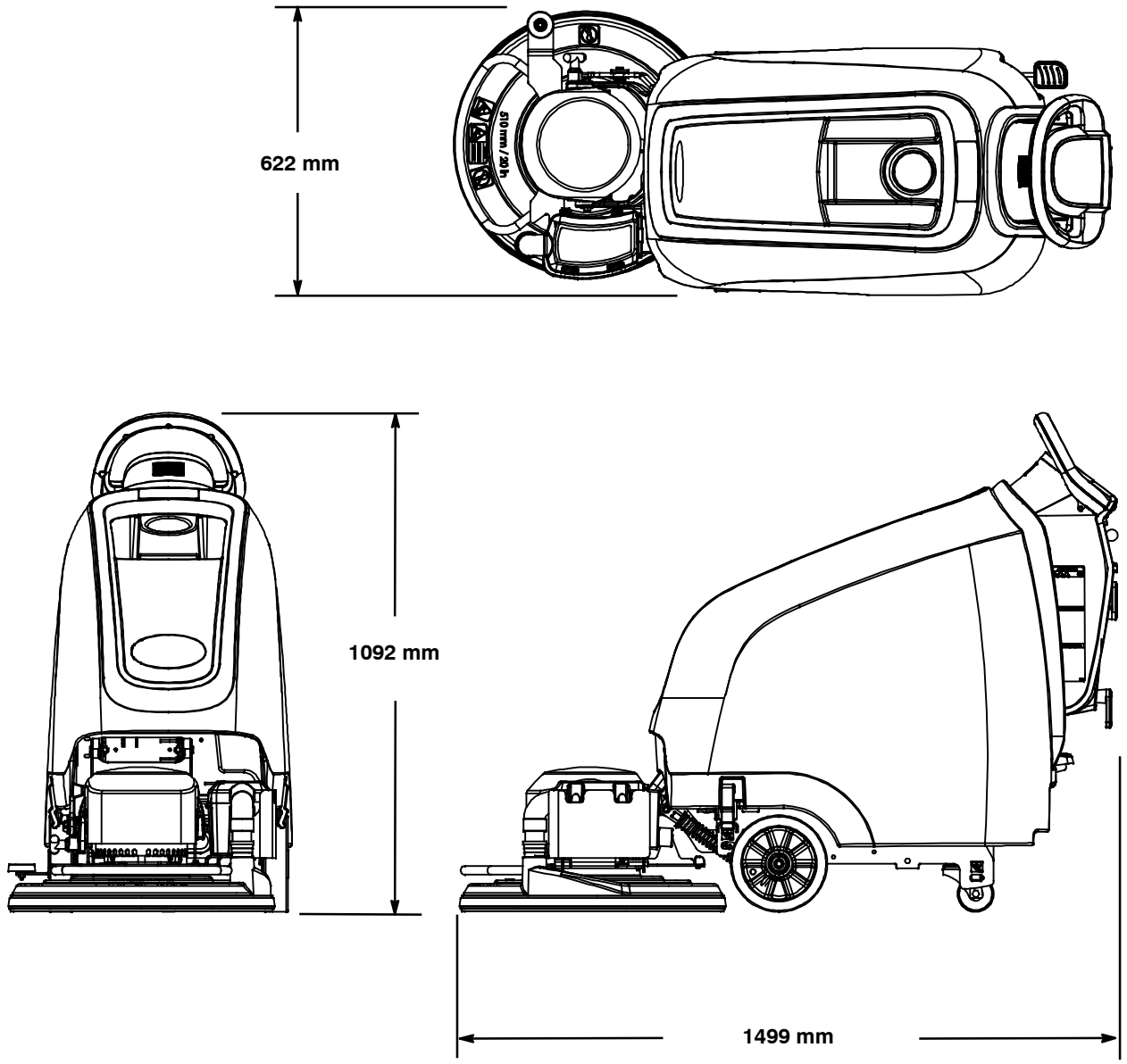
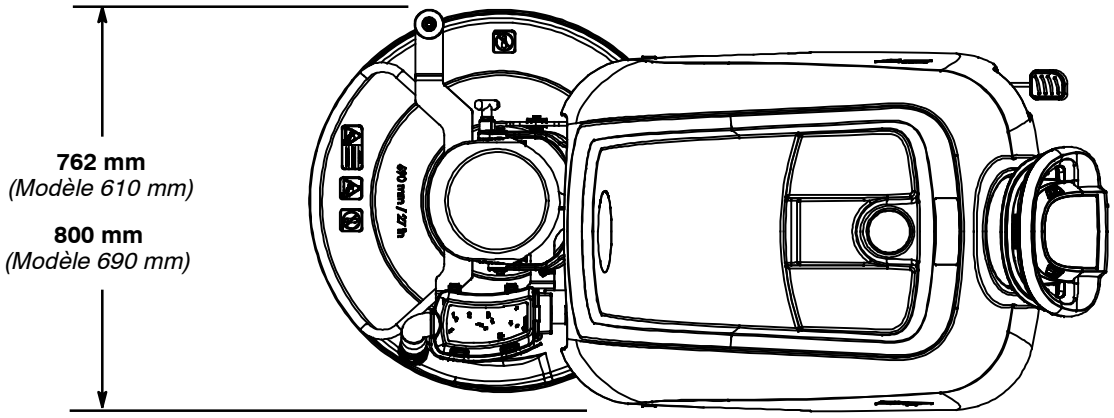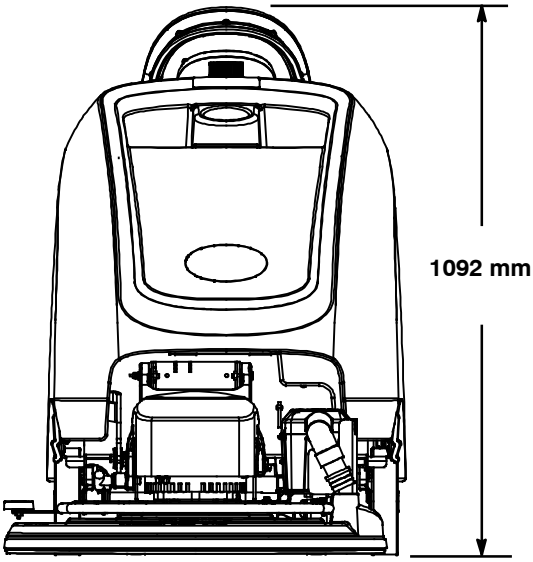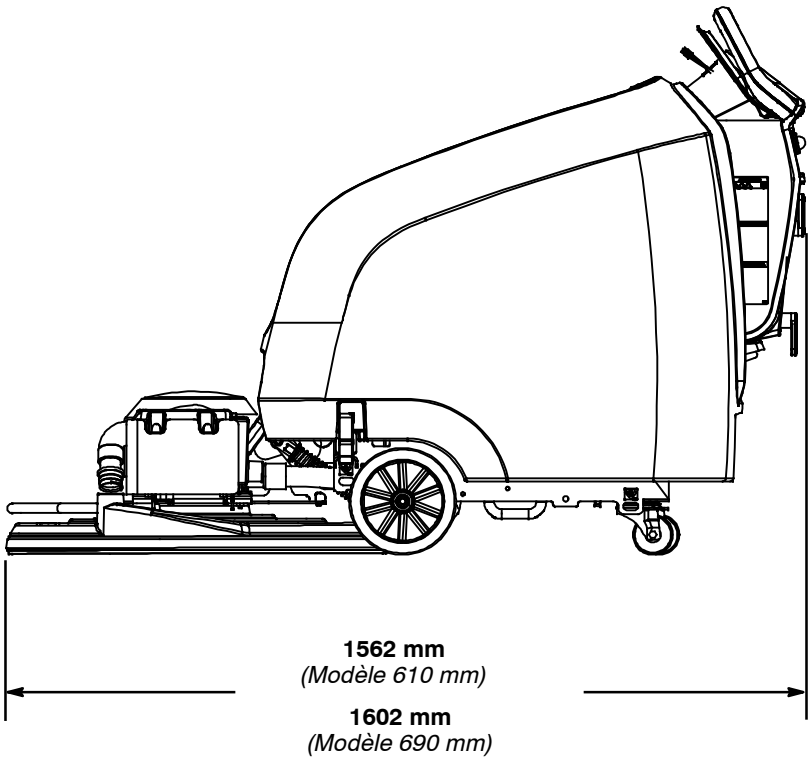
B7 DIMENSIONS DE LA MACHINE