B5/B7

Gåbak batteridrevet poleringsmaskin

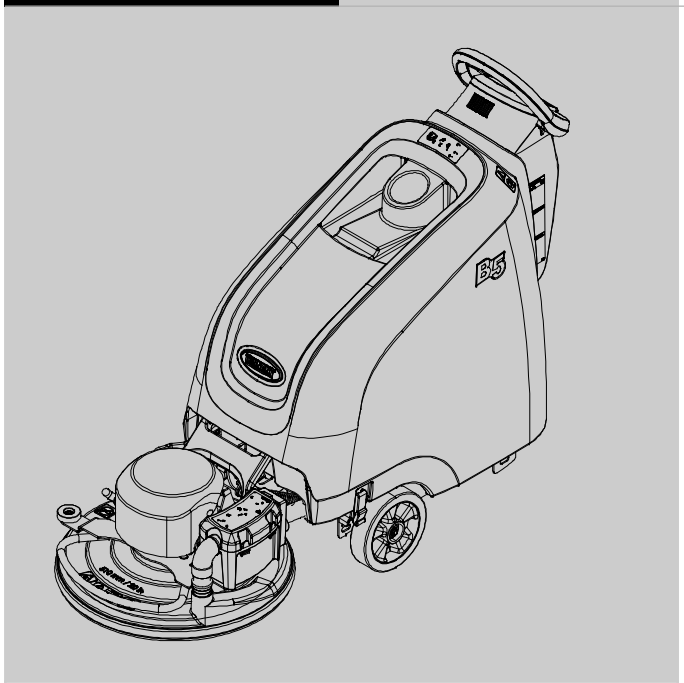

Norsk NO

Brukerhåndbok

Tennant*True*® Deler

For die nyeste komponenthåndbøkene eller håndbøker i andre språk, se:

www.tennantco.com/manuals

www.tennantco.com

9011513
Rev. 01 (05-2014)

INNLEDNING

Denne håndboken leveres sammen med hver nye modell. Den inneholder nødvendige instruksjoner for bruk og vedlikehold.

Les gjennom hele håndboken, og pass på at du har forstått maskinen før du bruker eller vedlikeholder den.

En komplett illustrert delehåndbok følger også med hver ny modell. Bruk delehåndboken når du skal bestille deler. For å sikre rask levering, følg instruksjonene ”HVORDAN BESTILLE DELER” i delehåndboken.

Denne maskinen vil fungere svært godt. Du vil imidlertid oppnå best resultater til lavest mulig kostnad hvis:

- Maskinen brukes med rimelig forsiktighet.
- Maskinen vedlikeholdes regelmessig - iht. vedlikeholdsinstruksene som følger med.
- Maskinen vedlikeholdes med deler levert fra produsenten eller tilsvarende.

For å lese, skrive ut eller laste ned bruksanvisninger fra nettet, besøk www.tennantco.com/manuals

TA VARE PÅ MILJØET

Kvitt deg med emballasje og gamle maskinkomponenter på en miljøvennlig måte i henhold til lokale regler for avfallsbehandling.

Husk alltid å resirkulere.

TILTENKT BRUK

Poleringsmaskinen er tiltenkt til kommersiell bruk, eksempelvis i hoteller, skoler, sykehus, fabrikker, butikker, kontorer og leieforretninger. Den er konstruert til a polere jevne, tørre, harde gulvflater (VCT, terrazzo, marmor, behandlet hardved, belagt betong osv.), men kun innendørs. Ikke bruk maskinen på tepper. Bruk bare anbefalte puter til polering som er tiltenkt bruk med maskin**.** Bruk ikke maskinen til annet enn det som er beskrevet i denne brukerhåndboken.

MASKININFORMASJON

Fyll ut ved installasjonstidspunkt for fremtidig bruk.

Modell nr. - _____

Serienr. - _____

Installasjonsdato - _____

EN **EC Konformitetserklæring**
(i henhold til tillegg II A til maskindirektivet)

Maskintype: Gulvpoleringsmaskin Modell: B5, B7

Denne maskinen oppfyller følgende EU direktiver:
- Maskindirektiv: 2006/42/EC
- Elektromagnetisk kompatibilitetsdirektiv: 2004/108/EC

Anvendte harmoniserte standarder: EN ISO 14121-1, EN 1037, EN 60335-1, EN 60204-1, EN ISO 13849-1, EN ISO 13849-2, EN 60529, EN ISO 4413, EN 55012, EN 61000-6-2, EN ISO 11201, EN ISO 4871, EN ISO 3744, EN ISO 3741, EN ISO 13059, EN ISO 3450, EN 60335-2-72.

TENNANT N.V.
Industrielaan 6 5405 AB
P.O. Box 6 5400 AA
Uden - Nederland
Uden, 1/01/2014

Mark Morrison
Leder internasjonale operasjoner

TENNANT N.V.
Industrielaan 6 5405 AB
P.O. Box 6 5400 AA, Uden - Nederland
Europe@tennantco.com www.tennantco.com

Trojan og HydroLINK er registrerte varemerker av Trojan Battery Company.

Spesifikasjonene og delene kan bli endret uten varsel.

Originalinstruksjoner. Copyright ©2014 Tennant Company.
Vi forbeholder oss alle rettigheter.

INNHOLDSFORTEGNELSE

INNLEDNING 2

TILTENKT BRUK 2

MASKININFORMASJON 2

BRUK

VIKTIGE SIKKERHETSANVISNINGER 4

SIKKERHETSMERKING 6

MASKINKOMPONENTER 7

INSTALLASJON AV MASKINEN 8
- UTPAKKING AV MASKINEN 8
- INSTALLERE BATTERIER 8

SLIK FUNGERER MASKINEN 9

MONTERING AV MASKIN 9
- INSTALLERE POLERINGSPUTE 9
- INNSTILLING AV PUTETRYKK 10
- INSTALLERE STØVPOSE OG HEPA- FILTER 11

DRIFT AV MASKINEN 12
- FØR DU STARTER 12
- BRUK AV MASKINEN 12
- NØDSTOPPKNAPP 14
- VARSELSYMBOLER PÅ KONTROLLPANEL 14
- VED BRUK AV MASKINEN 14
- LADEINDIKATOR 15
- TIMEMÅLER 15
- STRØMBRYTER / SIKRING 15
- SERVICEINDIKATORKODER. 16

LADING AV BATTERIER 18
- LADING AV BATTERIER 18
- BATTERILADERINNSTILLINGER. 19

VEDLIKEHOLD

VEDLIKEHOLDSSKJEMA 21

VEDLIKEHOLD AV MASKINEN 22
- ETTER DAGLIG BRUK 22
- ETTER UKENTLIG BRUK 22
- ETTER 50 TIMERS BRUK 23
- ETTER 100 TIMERS BRUK 23
- ETTER 200 TIMERS BRUK 23
- ETTER 1000 TIMERS BRUK 24
- MOTORVEDLIKEHOLD 24

VEDLIKEHOLD AV BATTERIENE 24
- FORSEGLEDE AGM- BATTERIER 24
- VÅTE/BLY- SYRE- BATTERIER 24
- HYDROLINK® BATTERIVANNINGSSYSTEM (EKSTRA) 25

OPPJEKKING AV MASKINEN 26

PÅ- /AVLASTING AV MASKINEN FOR TRANSPORT 26

LAGRING AV MASKINEN 27

FEILSØKING 27

SPESIFIKASJONER

B5 MASKINENS GENERELLE DIMENSJONER/SPESIFIKASJONER 29

B7 MASKINENS GENERELLE DIMENSJONER/SPESIFIKASJONER 30

B5 MASKINENS DIMENSJONER 31

B7 MASKINENS DIMENSJONER 32

VIKTIGE SIKKERHETSANVISNINGER - TA VARE PÅ DISSE ANVISNINGENE

Følgende varslende forholdsregler er brukt i denne håndboken slik som indikert i beskrivelsen:

ADVARSEL: Brukes for å varsle om farer eller usikker bruk som kan medføre alvorlig personskade eller død.

SIKKERHETSHENSYN: Beskriver rutiner som må følges for sikker bruk av utstyret.

Følgende informasjon indikerer mulige farlige situasjoner for brukeren eller maskinen. Vit når disse betingelsene kan oppstå. Gjør deg kjent med alle sikkerhetsdetaljene på maskinen. Rapporter skader på maskinen eller feilfunksjon umiddelbart.

ADVARSEL: For å redusere faren for brann, eksplosjon, elektrisk støt eller personskade:

- **Les håndboken før du bruker maskinen.**
- **Ikke bruk eller plukk opp brennbare materialer**
- **Må ikke brukes i nærheten av brannfarlige væsker, damp eller brennbart støv.**

  Denne maskinen er ikke utstyrt med eksplosjonssikker motor. Den elektriske motoren avgir gnister ved oppstart og under drift, noe som kan forårsake flammebrann eller eksplosjon hvis maskinen brukes i et område hvor det er brennbar damp/væsker eller brennbart støv.
- **Batteriene utskiller hydrogengass. Dette kan forårsake eksplosjon eller brann. Hold maskinen unna gnister og åpne flammer under lading.**
- **Koble fra batterikabler og ladekabel før du foretar service på maskinen.**
- **Ikke lad batteriene med skadet kabel. Gjør ikke endringer på støpslet.**

  Hvis nettledningen er skadet eller ødelagt, må den byttes ut av produsenten, serviceverksted eller annen tilsvarende kvalifisert person, slik at en unngår farlige situasjoner.

  Hvis du bruker en annen batterilader, kan dette skade batteriet og forårsake ild; dette kan føre til personskade eller død.
- **Må ikke brukes utendørs eller på våte flater. Oppbevares innendørs. Denne maskinen er kun beregnet på tørr bruk.**
- **Denne maskinen er ikke egnet til å innsamle farlig støv.**
- **Roterende pute, hold hender unna.**

SIKKERHETSHENSYN:

1. **Ikke bruk maskinen:**
   - **Med mindre du har fått opplæring i å bruke den og er autorisert.**
   - **Før du har lest og forstått denne håndboken.**
   - **Med mindre du er psykisk og fysisk i stand til å følge maskininstruksjoner.**
   - **Under påvirkning av alkohol eller narkotika.**
   - **Mens du bruker en mobiltelefon eller andre typer elektroniske enheter.**
   - **Hvis maskinen ikke er i god driftsmessig stand.**
   - **Utendørs. Denne maskinen er kun beregnet på bruk innendørs.**
   - **Med puter eller tilbehør som ikke leveres eller godkjennes av Tennant. Bruk av andre puter kan være en sikkerhetsrisiko.**
   - **På steder hvor gjenstander kan falle ned.**
   - **I områder som er for mørke for å kunne se kontrollene eller kjøre maskinen.**
   - **Uten at støvpose og filtre er satt på.**
2. **Før du bruker maskinen:**
   - **Sørg for at alle sikkerhetsinnretninger er på plass og at de fungerer som de skal.**
3. **Når du bruker maskinen:**
   - **Bruk kun som beskrevet i håndboken.**
   - **Rapporter funksjonsfeil eller skader på maskinen umiddelbart.**
   - **Ha på arbeidssko som dekker til tærne.**
   - **Reduser hastigheten under snuing.**
   - **Hold hendene unna den roterende puten.**
   - **Kjør forsiktig i hellinger og på glatt underlag.**
   - **Ikke bruk poleringsmaskinen i hellinger med en skråning på mer enn 9%, eller 19,5% ved transport.**
   - **Frakt ikke personer på maskinen.**
   - **Vær forsiktig når du rygger med maskinen.**
   - **Sørg for at barn og tilskuere ikke kan komme inn på lagerområder.**
   - **Må ikke brukes som leketøy.**
4. **Før maskinen forlates eller ved service på maskinen:**
   - **Stopp på jevnt underlag.**
   - **Sett på håndbremsen, hvis maskinen er utstyrt med en slik.**
   - **Slå av maskinen og ta ut nøkkelen.**

5. **Ved service på maskinen:**
   - **Koble fra batterikoblingen og ladekabelen før du utfører arbeider på maskinen.**
   - **Alt arbeid må gjøres med tilstrekkelig belysning og synlighet.**
   - **Alle reparasjoner må gjennomføres av opplært personell.**
   - **Bruk reservedeler som er levert eller godkjent av Tennant.**
   - **Maskinen må ikke modifiseres.**
   - **Hold deg unna bevegelige deler. Ikke bruk løstsittende klær eller smykker, og sikre langt hår.**
   - **Du må ikke koble den eksterne laderens likestrømledning fra kontakten på maskinen mens laderen står på. Dette kan føre til gnistoverslag. Hvis laderen må avbrytes under ladingen, kobler du fra AC strømtilførselsledningen først.**
   - **Bruk ikke en annen batterilader; dette kan skade batteriet og forårsake ild; dette kan føre til personskade eller død.**
   - **Kontroller strømkabelen regelmessig for skade.**
   - **Sørg for at området er godt ventilert.**
   - **Unngå kontakt med batterisyre.**
   - **Hold alle metallgjenstander unna batteriene.**
   - **Maskinen må ikke sprayes eller spyles.**
   - **Få hjelp til å løfte maskinen eller bruk en mekanisk heis.**
   - **Maskinen må kun jekkes opp på de stedene som er beregnet til dette. Støtt maskinen med jekkstativ.**
   - **Blokker maskinhjulene før maskinen jekkes opp.**
   - **Bruk en kran eller jekk som klarer vekten til maskinen.**
   - **Bruk personlig verneutstyr etter behov og hvor anbefalt i denne håndboken.**

Av sikkerhetshensyn: bruk vernehansker.

Av sikkerhetshensyn: bruk øyebeskyttelse.

Av sikkerhetshensyn: bruk støvmaske.

6. **Når maskinen lastes på/av lastebil eller tilhenger:**
   - **Bruk en rampe som kan holde vekten av maskinen og operatøren.**
   - **Bruk ikke maskinen på rampehelninger på mer enn 19,5 %.**
   - **Bruk en vinsj hvis rampens helling er mer enn 19,5%.**
   - **Senk putedrevet etter lasting.**
   - **Slå av maskinen og ta ut nøkkelen.**
   - **Sett på håndbremsen (hvis maskinen er utstyrt med en slik).**
   - **Blokker hjulene på maskinen.**
   - **Bruk festeremmer for å sikre maskinen.**

SIKKERHETSMERKING

Sikkerhetsetikettene er satt på maskinen på angitte posisjoner. Bytt ut etiketter som mangler eller som er blitt skadet eller uleselige.

SIKKERHETSMERKING - Les håndboken før du bruker maskinen.

Anbrakt på siden av kontrollpanelet.

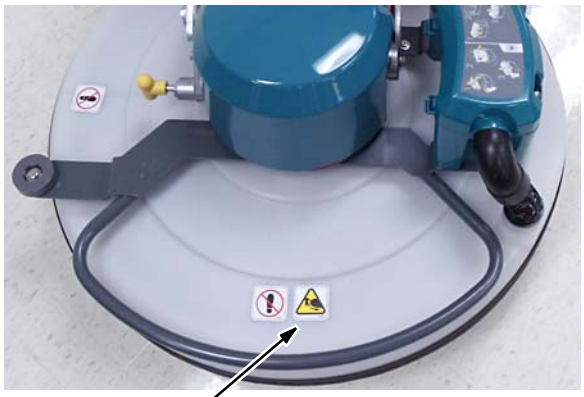

ADVARSELMERKING - Roterende pute. Hold hendene unna.

Anbrakt på poleringshodet.

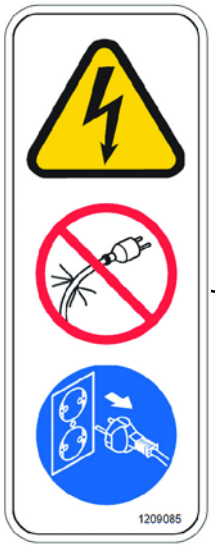

ADVARSELMERKING - Ikke lad batteriene med skadet kabel. Spenningen kan gi elektrisk støt. Utkoble ladekabelen før du foretar service.

Anbrakt på baksiden av kontrollpanelet.

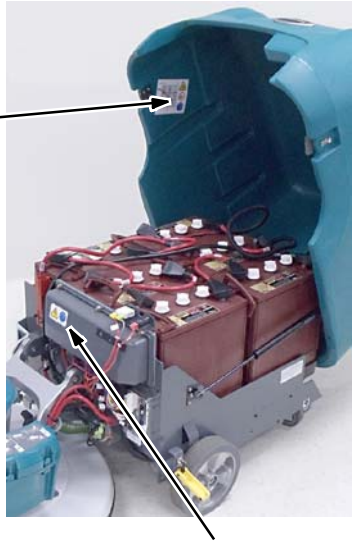

ADVARSELMERKING - Batteriene utskiller hydrogengass. Dette kan forårsake eksplosjon eller brann. Hold maskinen unna gnister og åpne flammer under lading.

Anbrakt på baksiden av kontrollpanelet og inni maskindekselet.

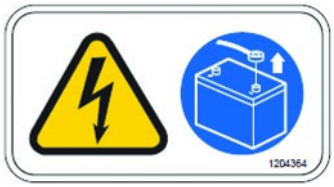

ADVARSELMERKING - Frakoble batterikablene før du foretar service på maskinen.

Anbrakt på kontrollpaneldekselet.

MASKINKOMPONENTER

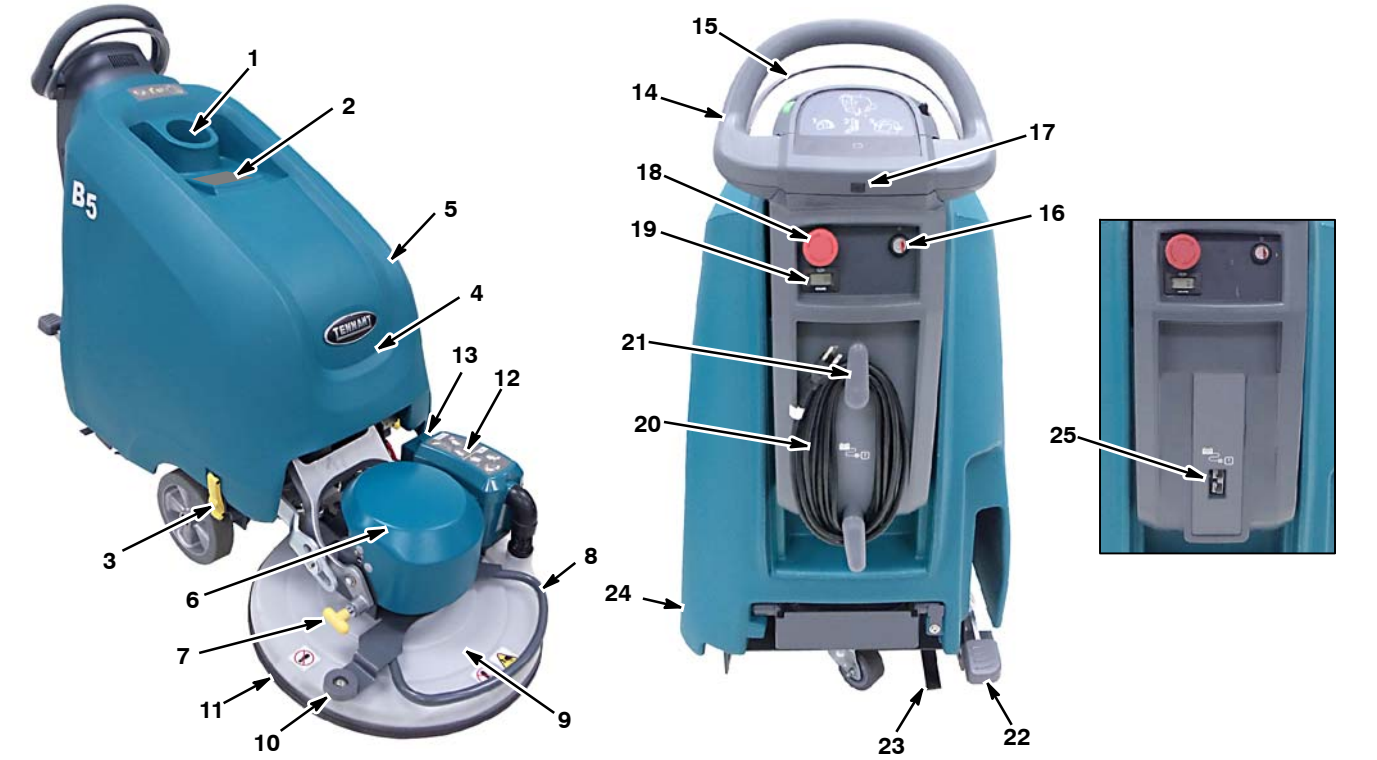

Automatisk putetrykkonsoll

Mekanisk putetrykkonsoll

1. Koppholder
2. Instruksjonsveiviser ombord
3. Batterifagets hettelåser
4. Sikringspanel, plassert nær batteriene.
5. Batterifagets hette
6. Poleringsputemotor
7. Hodets nivelleringsbryter
8. Støtfanger- /hodeløftespak
9. Poleringshode
10. Veggbeskytter
11. Støvkontrollskjørt
12. Støvposefag
13. HEPA sugefilter (modell med aktiv støvkontroll)
14. Styre
15. Startbøyle
16. PÅ/AV- bryter for strømtilførselen
17. USB programport
18. Nødstoppknapp (motordrevet modell)
19. Timeteller
20. Kabel til medfølgende batterilader
21. Kroker for kabel til medfølgende batterilader
22. Pedal for løfting av poleringshodet
23. Antistatisk stroppe
24. Parkeringsbrems (ekstra)
25. Stikkontakt for ekstern batterilader
26. Hastighetskontroll (motordrevet modell)
27. Knapp til senking av putetrykk (automatisk modell)
28. Putetrykkindikator (automatisk modell)
29. Knapp til økning av putetrykk (automatisk modell)
30. Retningsspal (motordrevet modell)
31. Serviceindikator
32. Indikator for overoppheting av motoren
33. Indikator for batteriladning
34. Indikator for sjekking av støvposen

INSTALLASJON AV MASKINEN

UTPAKKING AV MASKINEN

1. Sjekk nøye at maskinen ikke har tegn på skader. Gi øyeblikkelig beskjed om eventuelle skader til transportøren.
2. Kontroller innholdslisten. Kontakt leverandøren eller Tennant hvis det mangler noe.

   Innhold:
   - Poleringspute (forhåndsinstallert)
   - Støvpute (forhåndsinstallert)
     Støvpose (ekstra)
   - Batteriskuff
   - Batterivanningssystem (forhåndsmontert ekstrautstyr)
   - Ekstern batterilader (ekstra)
   - Laderkabel/ekstern ladermodell (ekstra)
   - Komponenthåndbok
   - Bruk- og stellveiviser veggdiagram

   510mm modell:
   - 3 batterier (forhåndsinstallert ekstrutstyr)
   - 2 batterikabler
   - 6 gummiskjermer til batterier
   - 1-2 batteriavstandsstykker av skumgummi

   610mm, 690mm modeller:
   - 6 batterier (forhåndsinstallert ekstrutstyr)
   - 5 batterikabler
   - 12 gummiskjermer til batterier
   - 2 batteriavstandsstykker av skumgummi (AGM-batterier)
3. Når du skal pakke ut maskinen, fjerner du stroppene, hjulblokkene og transportbrakettene. Med den medleverte rampen kjører du maskinen forsiktig bakover fra pallen (figur 1). Pass på at poleringshodet står i løftet stilling.

VÆR OPPMERKSOM: Ikke fjern maskinen fra pallen uten å bruke en rampe. Maskinen kan bli skadet.

FIG. 1

INSTALLERE BATTERIER

Kontakt forhandleren eller tennant for anbefalinger gjeldende batterier hvis batterier ikke følger med maskinen.

VIKTIG: For maskiner som leveres med batterier og batterilader, er ladeindikatoren forhåndsinnstilt for batteritypen som er medlevert. For maskiner som leveres uten batterier, vil maskinens batteriladeindikator (BDI) være forhåndsinnstilt til våte/bly-syrebatterier. Hvis du installerer en annen batteritype (f.eks. forseglede, AGM batterier osv.), vil ladeindikatoren omprogrammeres for å unngå skade til batteriet. Se LADE BATTERIER for ytterligere opplysninger.

BATTERIETS SPESIFIKASJONER:

B5 modell -
3-12 volt, 185 AH våte bly-syrebatterier som tåler dyputladning (skyvemodell).

3-12 volt, 225 AH våte bly-syrebatterier som tåler dyputladning (motordrevet modell).

3-12 volt, 234 AH AGM forseglete batterier som tåler dyputladning (ekstra, skyvemodell og motordrevet modell)

B7 modell
6-6 volt, 240 AH våte bly-syrebatterier som tåler dyputladning (610mm modell).

6-6 volt, 330 AH våte bly-syrebatterier som tåler dyputladning (690mm modell).

6-6 volt, 360 AH våte bly-syrebatterier som tåler dyputladning (ekstra, 610mm, 690mm modeller).

6-6 volt, 312 AH AGM forseglede batterier som tåler dyputladning (ekstra, 610mm, 690mm modeller).

⚠ ADVARSEL: brann- eller eksplosjonsfare. Batteriene utskiller hydrogengass. Dette kan forårsake eksplosjon eller brann. Hold maskinen unna gnister og åpne flammer under lading.

SIKKERHETSHENSYN: Når servicearbeid utføres på maskinen, må du bruke det nødvendige verneutstyret. Unngå kontakt med batterisyre.

1. Sett maskinen på et plant underlag, slå av maskinen og ta ut nøkkelen.
2. Lås opp batterifagets hettelåser og løft hetten bakover (figur 2).
3. Installer batteriene forsiktig i batterifaget med adekvat hjelp. Arranger batteriene som vist (figur 3).

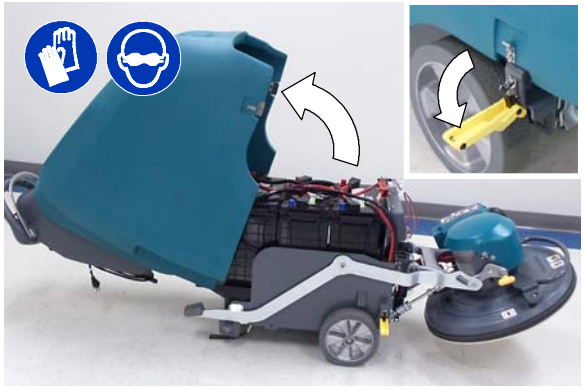

FIG. 2

SIKKERHETSHENSYN: Når du utfører service til maskinen, bruk en heis eller adekvat hjelp når du løfter batteriene.

4. For å unngå at batteriene beveger seg, bruk de medleverte avstandsstykkene av skumgummi som vist (figur 3).
5. Med de medleverte gummimansjettene for batteripolene, koble til batteripolene som vist (figur 3). Forbind maskinens svarte (-) batterikabel sist- Bruk isolert verktøy når du arbeider i nærheten av batterier.

B5 modell

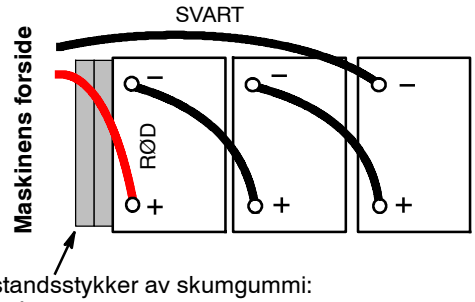

B7 modell

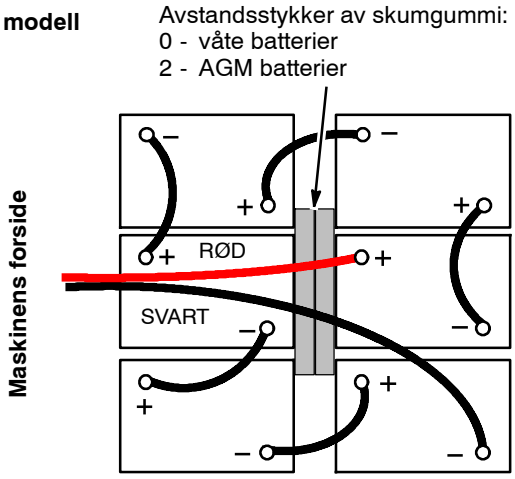

FIG. 3

SLIK FUNGERER MASKINEN

Maskinen forsynes av en 36 V batteripakke (våte bly- syre- eller forseglede/AGM batterier): Poleringsprosessen gjennomføres av et høyhastighets roterende pute med trykk og foroverbevegelse som gir et jevnt, polert gulv- finish. Skyvemodellen understøttes av det roterende putet, og den motordrevne modellen er utstyrt med en drivmotor. Putets trykk og poleringshastigheten kan tilpasses for gulvtypen og gulvets tilstand. Avhengig av modell, tilpasses putets trykk mekanisk eller av en aktuator. Støvet innsamles med et sugesystem med aktiv eller passiv støvkontroll. Sugesystemet med passiv støvkontroll bruker sentrifugalkraft fra det roterende putet til å skape et undertrykk for støvinnsamling. Sugesystemet med aktiv støvkontroll består av en sugemotor og et høyeffektivt HEPA- filter. Poleringsfunksjonen kontrolleres av en startbøyle ved kontrollkonsollen.

MONTERING AV MASKIN

INSTALLERE POLERINGSPUTE

Det finnes mange typer poleringsputer å velge mellom, avhengig av gulvtype, finish og gulvets tilstand. Ta kontakt med en autorisert forhandler for anbefaling av poleringsputer.

Hver ny maskin leveres utstyrt med et forhåndsmontert poleringspute.

Reserveputer som leveres av fabrikken:

611788 - 510mm blandet hår poleringspute (ant. 5)
1204254 - 610mm blandet hår poleringsbørste (ant. 1)
1204255 - 690mm blandet hår poleringsbørste (ant. 1)

SIKKERHETSHENSYN: Bruk ikke maskinen med puter eller tilbehør som ikke er godkjent av Tennant. Bruk av andre puter kan være en sikkerhetsrisiko.

1. Sett maskinen på et plant underlag, slå av maskinen og ta ut nøkkelen.

2. Gå ned på poleringshodets løftepedal for å heve hodet opp fra gulvet (figur 4). Trekk hodeløftespaken oppover til hodet går i lås i stilling for puteskifting.

FIG. 4

3. Monter poleringsputen på putedrevet (figur 5). Sørg for at puten er sentrert på putedrevet. Fest puten med den sentrale låsen. Ikke operer maskinen uten at den sentrale låsen er montert.

FIG. 5

4. Trekk nivelleringsbryteren for å løse hodet fra stilling for puteskifting (figur 6).

FIG. 6

INNSTILLING AV PUTETRYKK (modeller som er utstyrt med mekanisk trykkjustering)

For modeller som er utstyrt med mekanisk putetrykkinnstilling er putetrykket forhåndsinnstilt i optimal stilling. Mange variabler spiller en rolle når det gjelder best mulig polering; gulvtype, gulv- finish, gulvets tilstand og putetype.

For å bekrefte at forhåndsinnstillingen passer best for din poleringsanordning, anbefaler vi at du gjennomfører den følgende prosedyren. Når putetrykket en gang er innstilt optimalt for din poleringsanordning vil dette gi de samme resultatene for din poleringsrutine. Vi kaller dette "*Set and Forget*"- metoden.

1. For å aktivere putetrykkmodus, finn den gjemte knappen (liten innskjæring) på venstre siden av kontrollpanelet (figur 7).
2. Trykk og hold den gjemte knappen og slå på nøkkelen. Hold knappen til et ensomt, grønt lys vises på ladeindikatoren (figur 7). Når knappen slippes løs vil det grønne lyset gå ut og servicesymbolet gå på.

   Maskinen er nå klar til å bekrefte det gjeldende putetrykket.

FIG. 7

3. Trekk startbøylen og begynn å polere i minst 10 sekunder (figur 8). Lysdiodene vil lage bølger, da vil et enkelt lys lyse og vise det aktuelt innstilte putetrykket. Se det følgende diagrammet for trykkinnstillinger nedover.

FIG. 8

LED- kode ○=På	Trykkinnstilling nedover
○ ● ● ● ●	Blinker - for lav
○ ● ● ● ●	Lav
● ○ ● ● ●	Middels lav
● ● ○ ● ●	Medium
● ● ● ○ ●	Middels høy
● ● ● ● ○	Høy
● ● ● ● ○	Blinker - for høy

Medium innstilling for putens trykk nedover anbefales. Finn ut, hvordan maskinen polerer i denne innstillingen, og tilpass om nødvendig.

For å tilpasse trykkinnstillingen, gå videre til neste trinnet.

4. Løft poleringshodet og trekk nøkkelen. Finn låsepinnen for putetrykkinnstillingen (figur 9).

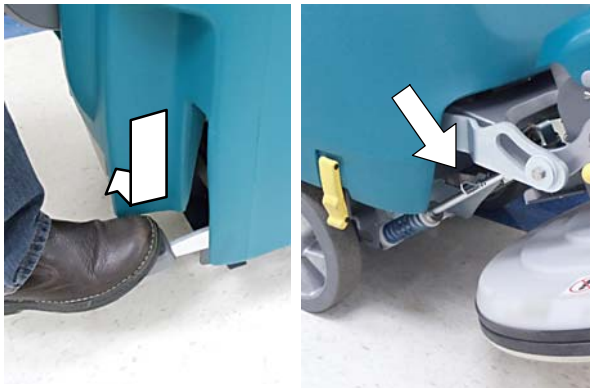

FIG. 9

5. For å øke trykket, skift låsepinnen til neste hullet nedover mot motoren. For å minke trykket, skift låsepinnnen i motsatt retning (figur 10).

FIG. 10

6. Gjenta trinnene 1- 3 og tilpass pinnen til det ønskete trykket nedover er oppnådd.

INSTALLERE STØVPOSE OG HEPA- FILTER

Hver nye maskin leveres utstyrt med en forhåndsmontert papirpose. Modeller som er utstyrt med det aktive støvkontrollsystemet som ekstrautstyr, omfatter et forhåndsmontert HEPA- filter.

Reserveposer/- filtre:
p/n 1210869 - 1 pakke/10 papirposer
p/n 1208744 - stoffpose (ekstrautstyr).
p/n 1203162 - HEPA filter

MERK: *Stoffposen (ekstrautstyr) er ikke tiltenkt modeller som er utstyrt med et aktivt støvkontrollsystem.*

SIKKERHETSHENSYN: Ikke bruk maskinen uten at støvposen og filtrene er på plass.

1. Sett maskinen på et plant underlag, slå av maskinen og ta ut nøkkelen.
2. Fjern dekselet fra støvposefaget. Trykk de to klaffene på dekselet for å ta det av (figur 11).

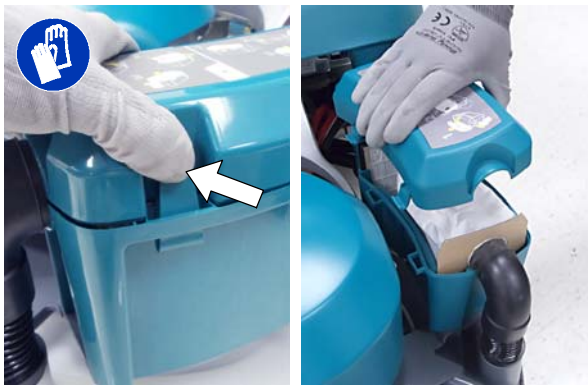

FIG. 11

3. Monter støvpose og HEPA filter som vist. Sett på dekselet igjen (figur 12). HEPA- filteret er inkludert i modellen med aktiv støvkontroll.

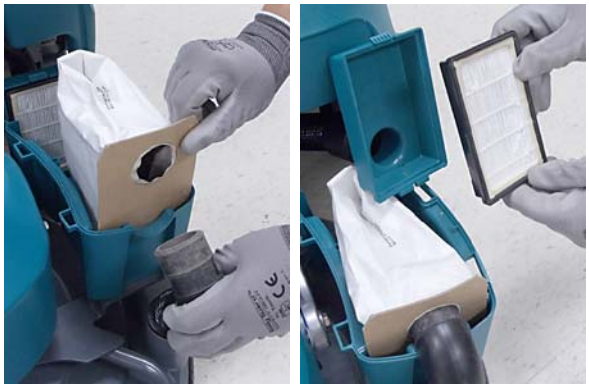

FIG. 12

4. Støvposens kontrollindikator vil av og til lyse på kontrollkonsollen og minne føreren om å sjekke om posen er full. Skift posen når den er halv full (figur 13). Omstart nøkkelen for å tilbakestille indikatoren for posekontroll.

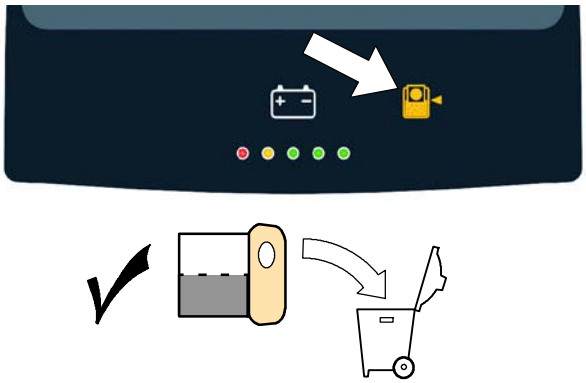

FIG. 13

5. HEPA- filteret må byttes ut hver 200 driftstimer (figur 14).

FIG. 14

DRIFT AV MASKINEN

SIKKERHETSHENSYN: Ikke bruk maskinen med mindre du har lest og forstått brukerhåndboken.

FØR DU STARTER

- ❑ Fei gulvet og fjern eventuelle hindringer.
- ❑ Skrubb skitt og avleiringer fra gulvet.
- ❑ Sjekk at gulvets overflate er tørr.
  Bruk ikke maskinen sammen med poleringsspray.
- ❑ Kontroller batteriladeindikatoren.
- ❑ Velg korrekt poleringspute.
- ❑ Sjekk tilstanden på poleringsputen.
- ❑ Sjekk om støvposen er full.
- ❑ Sjekk sugeslangens kopling ved posefaget.
- ❑ Sjekk at maskinen fungerer som den skal.

BRUK AV MASKINEN

1. Senk poleringshodet til gulvet ved å løsne poleringshodepedalen som vist (figur 15).

FIG. 15

2. Utløs parkeringsbremsen, hvis maskinen har en slik (figur 16)
3. Vri nøkkelen til stillingen PÅ (I) (figur16).

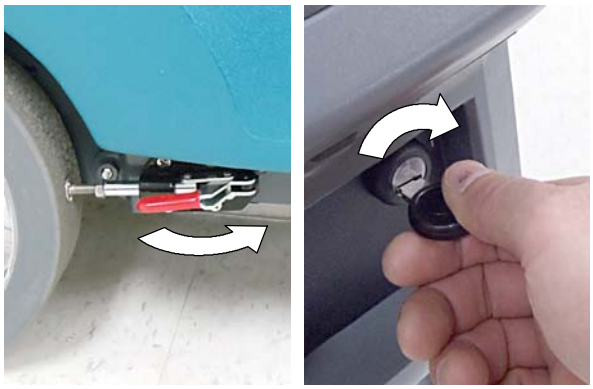

FIG. 16

4. For motordrevne modeller, trykk retningsspaken til forover- stilling (figur 17). For å kjøre maskinen bakover, trekk retningsspaken bakover.

FIG. 17

5. For å begynne med polering, trekk startbøylen (figur 18). Poleringshodet vil trekkes til gulvet av sug.

FIG. 18

6. For skyvemodeller, skyv maskinen langsomt forover. Den roterende børsten vil trekke maskinen fremover.

   For motordrevne modeller, tilpass poleringshastighetene ved å snu hastighetskontrollen til ønsket hastighet (figur 19).

FIG. 19

7. For modeller som er utstyrt med automatisk trykkjustering, juster putetrykket til den ønskede innstillingen ved å trykke knappene for å øke eller minke putetrykket (figur 20). For optimal ytelse still putetrykkindikatoren til midtre LED- stilling.

FIG. 20

   For modeller som er utstyrt med mekanisk putetrykkinnstilling er putetrykket forhåndsinnstilt i optimal stilling. For å bekrefte at putetrykket er ordentlig innstilt for din poleringsanordning, se PUTETRYKKINNSTILLING under MASKINOPPSETT.

8. For å avslutte polering, trekk startbøylen (figur 21). Kjøremodellen har et elektromagnetisk bremssystem som vil automatisk stanse maskinen når bøylen slippes løs.

FIG. 21

9. For å transportere maskinen fra et sted til et annet, løft poleringshodet til transportstilling (figur 22).

FIG. 22

NØDSTOPPKNAPP (motordrevne modeller)

Slå inn nødstoppknappen ved en eventuell nødsituasjon (figur 23). Denne knappen stenger av all strøm til maskinen. Vri knappen med urviseren og start opp på nytt med nøkkelen for å koble til strømmen igjen.

Knappen brukes kun i nødsituasjoner. Den er ikke ment til bruk når maskinens skal slås av på vanlig måte.

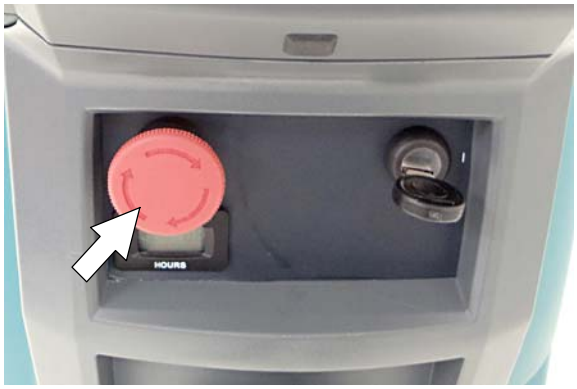

FIG. 23

VARSELSYMBOLER PÅ KONTROLLPANEL

De følgende varselsymbolene på kontrollpanelet vil lyse og begynne og blinke som beskrevet under.

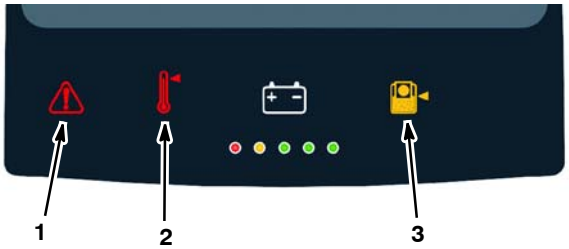

1 - Serviceindikator - Feil i maskinen eller batteriladeren detektert. Se SERVICEINDIKATORKODER.

2 - Indikator for overheting av putemotor - Motortemperaturen er for høy. Slå av maskinen og la putemotoren kjøle ned. Feilen vil slutte så snart som motoren er kjølt ned. Sannsynlig vis er putetrykket innstilt for høyt eller det er montert feil putetype. Reduser putetrykket eller skift putetype.

3 - Sjekke støvpose- indikator - Påminnelse om å sjekke om støvposen er full. Skift posen når den er halv full. Vri nøkkelen igjen for å tilbakestille indikatoren.

VED BRUK AV MASKINEN

1. Kjør maskinen i en rett bane der dette er mulig, og sørg for at poleringsbanene overlapper noen centimeter hvor dette er mulig.
2. Reduser maskinens hastighet når du tar skarpe svinger.
3. Bruk ikke maskinen sammen med poleringsspray.
4. Unngå festeinnretninger for gulvet eller ujevne gulvoverganger som kan skade puten, putedrevet eller støvskjørtet.
5. Unngå å kollidere med peler og vegger.
6. Ikke bruk maskinen i hellinger som er brattere enn 9%, henholdsvis 19,5% under transport.
7. Motordrevne modeller: For svært utslitte gulv, reduser hastigheten og øk putetrykket for å oppnå best mulig poleringsresultat.
8. Sjekk putens tilstand i regelmessige perioder. Hvis puten er klistret til med gulv- finish eller skitt, vend det om eller skift det ut.
9. Sjekk støvposen når sjekk- støvposen- indikatoren vises. Skift posen når den er halv full.
10. Sjekk støvkontrollskjørtets tilstand. Tørre klumper av gulv- finish kan feste seg i skjørtet og forårsake streker på gulvet.
11. Sjekk batteriets ladenivåindikator. *Se INDIKATOR FOR BATTERILADENIVÅ*
12. Hvis den motordrevne modellen ikke kan kjøres, kan den skyves eller trekkes i en kort periode.
13. Når du lar maskinen uten oppsikt, må du slå av maskinen og trekke nøkkelen.
14. Etter polering utfører man vedlikehold av maskinen. *Se VEDLIKEHOLD AV MASKINEN.*

LADEINDIKATOR

Ladeindikatoren (BDI) viser ladenivåen til batteriene. Når batteriene er fulladet, vil alle fem varsellampene lyse (figur 24). Etter hvert som batteriene lades ut, vil varsellampene begynne å slukke fra høyre mot venstre.

Når utladingsnivåen når den røde lampen, må du stoppe skrubbingen og lade batteriene på nytt. Hvis det røde lyset begynner å blinke, vil poleringsfunksjonen automatisk gå av for å beskytte batteriene mot fullstendig utladning. Motordrevet modell: Maskinen vil fremdeles kjøre når det røde lyset blinker. Kjør maskinen til batteriladeren og lad opp batteriene.

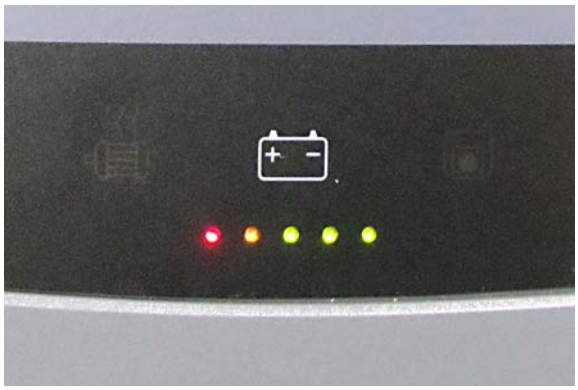

FIG. 24

Maskinens ladeindikator er programmert for batteritypen som leveres sammen med maskinen din. Hvis du velger å skifte til en annen batteritype eller - kapasitet (f.eks. våt/bly- syre, forseglet, AGM- batterier osv.) må du la BDI omprogrammeres for å unngå at batterier blir skadet. *Se avsnittet LADING AV BATTERIER.*

TIMEMÅLER

Timetelleren registrerer antall timer maskinen er i drift. Bruke timetelleren til å gjennomføre spesifikke vedlikeholdsprosedyrer og opptegne vedlikeholdshistorikk. Timetelleren er plassert på kontrollpanelet (figur 25).

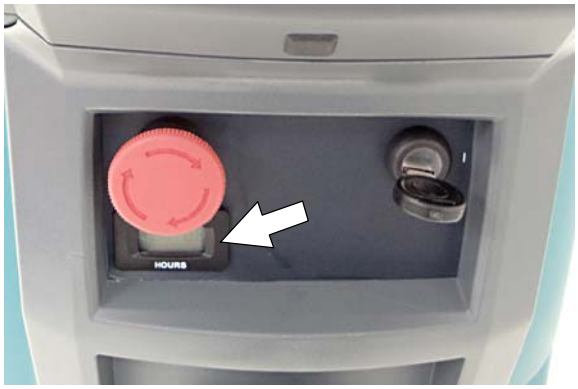

FIG. 25

STRØMBRYTER / SIKRING

Maskinen er utstyrt med tre strømbrytere som kan tilbakestilles, for å beskytte maskinen mot overspenning. Hvis en strømbryter går, finn ut årsaken og tilbakestill da strømbryteren. Hvis strømbryteren ikke tilbakestilles eller fortsatt går, ta kontakt med opplært personell.

Strømbryterne er anbrakt når batterifaget og gjenkjennes som beskrevet under (figur 26).

STRØMBRYTERE:
1 (2.5A) Kontrollpanel
2 (15A) Aktuator/aktiv støvkontroll
3 (30A) Hoved/drivmotor/putemotor

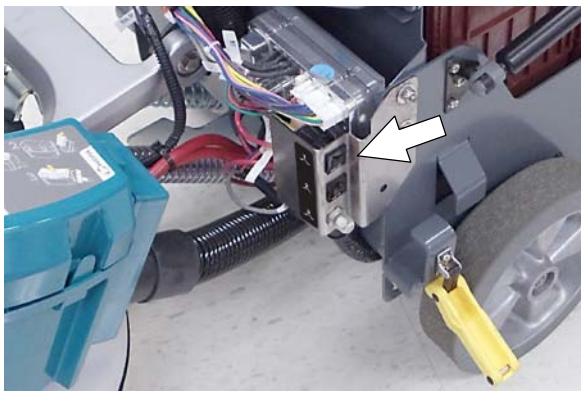

FIG. 26

SIKKERHETSHENSYN: Når du vedlikeholder maskinen må alle reparasjoner gjennomføres av opplært personell.

SERVICEINDIKATORKODER.

Når maskinen eller batteriladeren registrerer en feil eller varsel, vil den røde serviceindikatoren og en spesifikk LED- kode blinke fortsatt på ladeindikatoren. Se de følgende LED- kodene for å bestemme feilen.

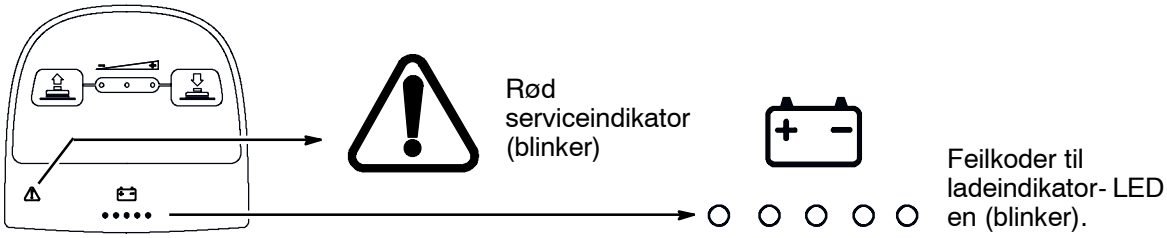

LED- feilkoder: ○= Blinker	ÅRSAK	LØSNING
○ ○ ○ ○ ○	Nødstoppknapp aktivert-	Vri nødstoppknappen mot urviseren for å tilbakestille og omstarte maskinen.
● ● ● ○ ○	Problem med putemotorens ledninger, kontakt eller kontrollpanel.	Kontakt service.
○ ● ● ● ●	Spenningstap på putemotoren.	Kontakt service.
○ ● ● ○ ○	Strømmen på putemotoren er over enhetens grense.	Omstart maskinen. Hvis feilkoden holder på, kontakt service.
○ ● ○ ● ●	Putemotorens strøm er for høy i en lengre periode. Putetrykket er satt for høyt.	Reduser putetrykk. Hvis feilkoden holder på, kontakt service.
○ ○ ○ ● ○	Putemotoren korslutter strøm.	Kontakt service.
○ ● ○ ○ ●	Problem med putemotor og kontrollpanel.	Kontakt service.
● ● ● ○ ●	Problem med hodeaktuatorens ledninger, kontakt eller kontrollpanel.	Kontakt service.
● ○ ● ● ○	Polering overstrøm.	Kontakt service.
● ● ○ ● ○	Hodeaktuatorens strømbryter er gått.	Snu av maskinen og tilbakestill strømbryteren. Hvis strømbryteren fortsatt utløser, kontakt service.
○ ○ ● ○ ○	Hodeaktuatorens bevegelse er hindret.	Omstart maskinen for å slette koden. Hvis feilkoden holder på, kontakt service.
○ ○ ○ ○ ●	Problem med hodeaktuator eller sugemotor og kontrollpanel.	Kontakt service.
● ● ○ ● ●	Problem med sugemotorens ledninger, kontakt eller kontrollpanel.	Kontakt service.
● ● ○ ● ○	Strømbryteren til sugemotoren er utløst.	Snu av maskinen og tilbakestill strømbryteren. Hvis strømbryteren fortsatt utløser, kontakt service.
○ ● ○ ○ ○	Strømmen på sugemotoren er over enhetens grense.	Omstart maskinen. Hvis feilkoden holder på, kontakt service.
○ ○ ● ● ●	Sugemotorens strøm for høy i en lengre periode (strøm 1 feil).	Omstart maskinen. Hvis feilkoden holder på, kontakt service.
○ ○ ● ● ○	Sugemotorens strøm for høy i en lengre periode (strøm 2 feil).	Omstart maskinen. Hvis feilkoden holder på, kontakt service.
○ ○ ● ○ ●	Sugemotoren korslutter strøm.	Kontakt service.
○ ● ● ● ○	Kommunikasjonsproblem med fremdriftens kontrollkonsoll.	Kontakt service.
● ● ○ ○ ○	Problem med drivmotorens ledninger, kontakt eller kontrollpanel.	Kontakt service.
○ ● ○ ● ○	Startbøylen er trukket før maskinen slås på.	Løs startbøylen for du starter maskinen.

SERVICEINDIKATORKODER - fortsatt

LED- feilkode: ○= Blinker	ÅRSAK	LØSNING
○ ● ● ○ ●	Drivmotor kortsluttett.	Kontakt service.
● ● ○ ○ ●	Drivmotorens strømbryter er utløst.	Snu av maskinen og tilbakestill strømbryteren. Hvis strømbryteren fortsatt utløser, kontakt service.
● ○ ● ○ ○	Programvare startfeil.	Kontakt service.

Ladeindikator for medfølgende batteri, koder:

LED- feilkode: ○= Blinker	ÅRSAK	LØSNING
○ ○ ○ ● ●	Feil i batterilader.	Kontakt service.
● ○ ○ ● ●	Laderen er ikke forbundet til batteripakken.	Sjekk kabelens tilkoblinger.
● ○ ● ● ●	Laderen er overopphetet.	La laderen kjøle ned eller plasser den på et godt ventilert sted. Hvis feilkoden holder på, kontakt service.
● ○ ○ ○ ●	Laderen kommuniserer ikke med maskinen.	Omstart laderen. Hvis feilkoden holder på, kontakt service.
● ○ ○ ● ○	Laderens timer overskrider maksimum ladetid. Avbryter ladesyklusen.	Bytt batterier.

LADING AV BATTERIER

Batterienes levetid begrenses ved antall ganger de lades opp. For at batteriene skal vare så lenge som mulig, må de lades umiddelbart når batteriladeindikatoren begynner å blinke.

MERK: For å forlenge batteriets liv er det viktig ikke å la batteriet fullt utladet i en lengre periode.

Ladeinstruksjonene i denne håndboken er ment for batteriladeren som leveres sammen med maskinen din. Bruk av andre batteriladere som ikke leveres og godkjennes av Tennant er ikke tillatt. Hvis maskinen din er utstyrt med en ekstern batterilader, se laderens eierhåndbok for bruksinstruksjoner. Kontakt forhandleren eller Tennant for anbefalinger gjeldende batterilader hvis maskinen ikke er utstyrt med en lader.

SIKKERHETSHENSYN: Hvis du bruker en annen batterilader som ikke er kompatibel, kan dette skade batteripakkene og forårsake ild.

Hvis den medfølgende batteriladeren detekterer en feil mens den er i bruk, vil maskinen vise en servicekode. Se *SERVICEINDIKATORKODER*. For feilkoder for ekstern batterilader, se håndboken som kommer med laderen.

Batteriladerspesifikasjoner:

- LADERTYPE:
  - For våte (bly- syre) batterier
- UTGANGSEFFEKT - 36VOLT
- UTGANGSSTRØM - MAKSIMALT 25 AMP
- AUTOMATISK AVSTENGINGSBRYTER
- FOR LADING AV DYPUTLADINGSBATTERIER

VIKTIG MERKNAD: Batteriladeren er innstilt for å lade batteritypen som leveres sammen med maskinen din. Hvis du velger å skifte til en annen batteritype eller - kapasitet (f.eks. våt/bly- syre, forseglet, AGM- batterier osv.), vil batteriladeren og maskinens ladeindikator (BDI) omprogrammeres for å unngå skader til batteriene. Se BATTERILADERINNSTILLINGER.

LADING AV BATTERIER

1. Transporter maskinen til et godt ventilert område.

⚠ ADVARSEL: brann- eller eksplosjonsfare. Batteriene utskiller hydrogengass. Dette kan forårsake eksplosjon eller brann. Hold maskinen unna gnister og åpne flammer under lading.

2. Sett maskinen på et plant underlag, slå av maskinen og ta ut nøkkelen.
3. Hvis maskinen er utstyrt med våte/bly- syrebatterier, sjekk elektrolyttnivåen før opplading (figur 27). Nivåen skulle knapt dekke til batteriplatene, som vist. Fyll etter destillert vann hvis nivået er lavt. IKKE FYLL FOR MYE. Elektrolytten vil ekspandere og kan renne over ved lading.

   Kontroller elektrolyttnivåen ukentlig.

   Hvis maskinen er utstyrt med HydroLINK batterivanningssystem, føy ikke til vann før du lader batteriene *(se HydroLINK batterivanningssystem)*

SIKKERHETSHENSYN: Når servicearbeid utføres på batteriene, må du bruke det nødvendige verneutstyret. Unngå kontakt med batterisyre.

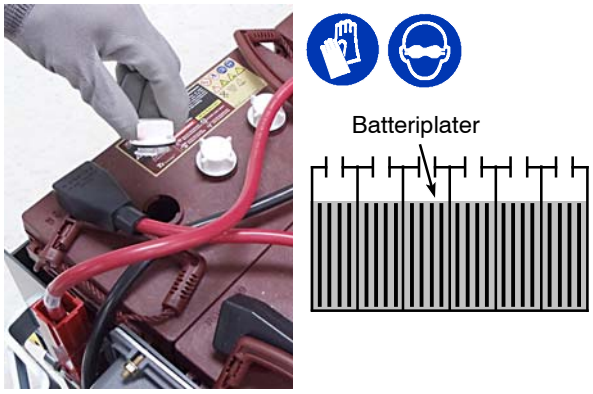

FIG. 27

4. For modeller med medfølgende ladere, fjern strømledningen fra lagringskrokene og forbind kabelen med en ordentlig jordet veggkontakt (figur 28).

FIG. 28

For modeller som er utstyrt med eksterne ladere, forbind først laderens likestrømkabel med maskinens batteriladerkontakt, og stikk da strømledningen til en ordentlig jordet veggkontakt (figur 29). Se håndboken til den eksterne batteriladeren for bruksanvisninger.

SIKKERHETSHENSYN: Du må ikke koble den eksterne laderens likestrømledning fra kontakten på maskinen mens laderen står på. Dette kan føre til gnistoverslag. Hvis laderen må avbrytes under ladingen, kobler du fra AC strømtilførselsledningen først.

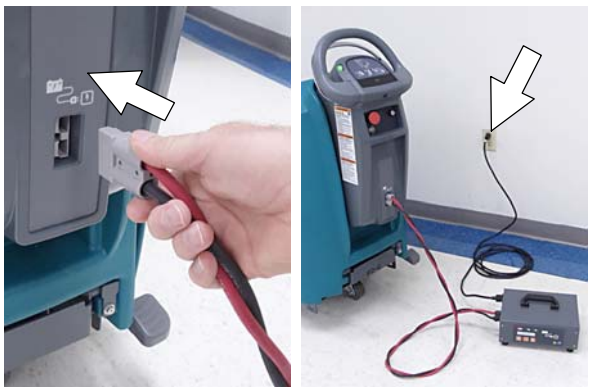

FIG. 29

5. Laderen vil automatisk begynne å lade batteriene, og den vil automatisk slå seg av når batteriene er fulladet. Den maksimale ladesyklusen kan ta inntil 6 til 10 timer, avhengig av batteritype.

   Medfølgende batterilader: Når alle fem ladeindikatorlysene blinker er ladesyklusen fullført (figur 30).

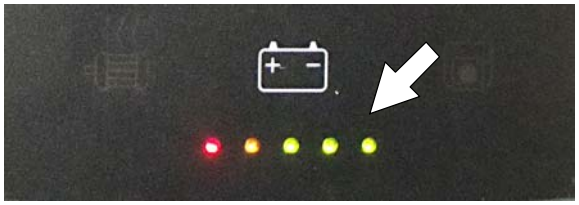

FIG. 30

6. Etter at du har ladet batteriene, trekk strømforsyningskabelen ut av veggkontakten og vikle den rundt lagringskrokene (figur 31).

   For modeller som er utstyrt med en ekstern lader, alltid frakoble strømforsyningskabelen først før du frakobler laderen fra maskinen.

FIG. 31

BATTERILADERINNSTILLINGER.

Batteriladeren er innstilt for å lade batteritypen som leveres sammen med maskinen din. Hvis du velger å skifte til en annen batteritype eller - kapasitet, må batteriladeren og maskinens ladeindikator (BDI) omprogrammeres for å unngå batteriskade.

For å få maskinen omprogrammert, kontakt service eller bestill programvareinstallasjonssettet (p/n 9012788).

For modeller som er utstyrt med den medfølgende laderen kan du, som et alternativ til omprogrammering av maskinen, skifte den medfølgende laderens innstillinger manuelt. Når innstillingene til den medfølgende batteriladeren er endret ordentlig som beskrevet i de følgende instruksjonene, vil maskinens programvare automatisk omprogrammere BDI til den nye batteritypen.

For maskiner med en ekstern batterilader, kreves omprogrammeringssettet for å endre BDI- innstillingen. Etter BDI er omprogrammert, se den eksterne laderens håndbok for å endre ladeprofilinnstillinger.

For å endre innstillinger på den medfølgende batteriladeren:

1. Ta kraftledningen fra krokene.
2. Bruk en T25 stjerneskruetrekker for å fjerne de to skruene som befinner seg på bunnen av kontrollkonsollen, slik at du har adgang til batteriladeren (figur 32).

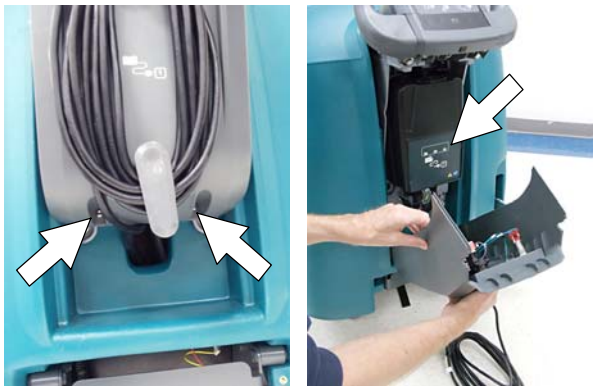

FIG. 32

3. Forsiktik trekk opp etiketten på laderens display for å få adgang til kontrollinnstillingene (figur 33).

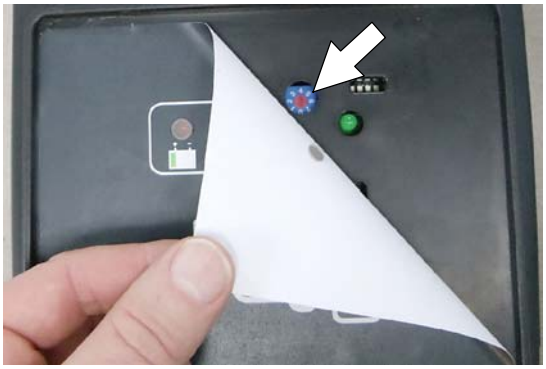

FIG. 33

4. Bruk en liten standardskruetrekker for å snu viseren til den passende batteritypen i samsvar med det følgende diagrammet (figur 34).

MERK: *"0"- stillingen brukes kun når maskinen programmeres hos fabrikken eller når du bruker programvareinstallasjonssettet. Når innstillingen en gang endres fra "0", skal den ikke skiftes tilbake til "0" unntatt når maskinen skal omprogrammeres med programvareinstallasjonssettet; ellers kan batteriene skades.*

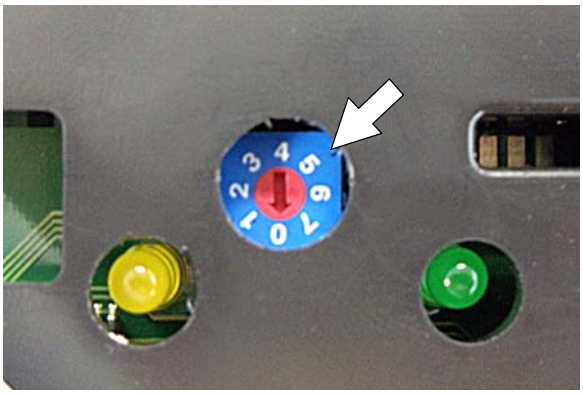

FIG. 34

Viser stilling	Batteribeskrivelsesinnstillinger
0	Fabrik- og programvaresettinnstilling
1	Våt, Trojan 180- 250 AH
2	Våt, Trojan 260- 360 AH
3	Våt, Enersys 200- 350 AH
4	AGM, Discover 200- 300 AH
5	AGM, Fullriver 200- 350 AH
6	Gel, Sonnenschein 150- 250 AH

5. Sett tilbake displayetiketten.
6. Erstatt kontrollkonsollen.
7. For å stille BDI til den nye batteritypen, stikk den medfølgende laderens kabel i en veggkontakt.

VEDLIKEHOLDSSKJEMA

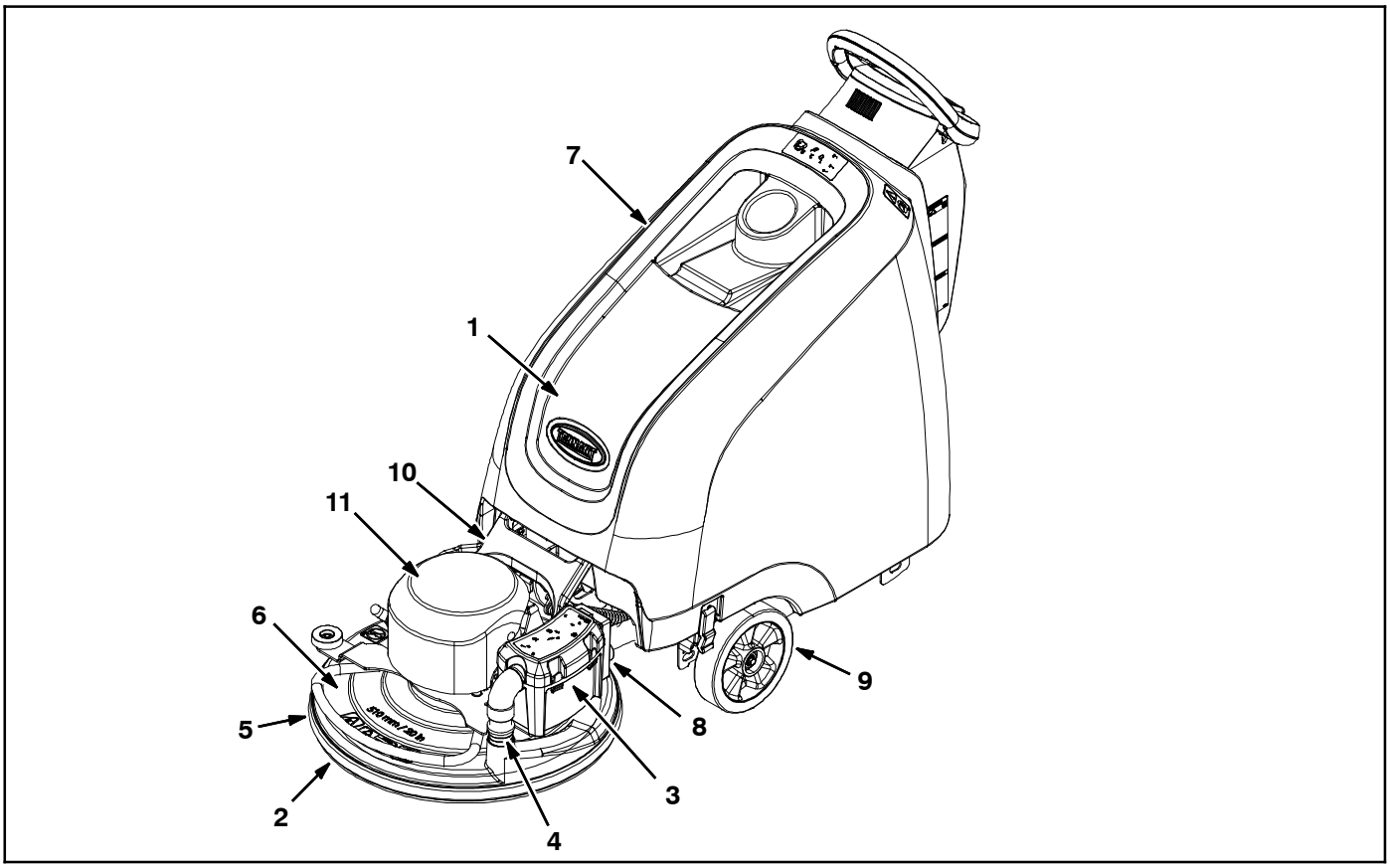

Intervall/ timer	Ansvarlig person	Nøkkel	Beskrivelse	Fremgangsmåte
Daglig	O	1	Batterier	Pris
	O	2	Poleringspute	Sjekk, vend eller bytt ut
	O	3	Støvpose	Sjekk, bytt ut
	O	4	Sugeslange	Sjekk, rengjør
	O	5	Poleringshode og støvskjerm	Sjekk for tørkdede klumper gulv- finish
Ukentlig	O	1	Elektrolyttnivå på batteriet	Sjekk, fyll etter destillert vann hvis nivået er lavt
50 timer	O	5	Poleringshode og støvskjerm	Kontroller for skade og slitasje
	O	6	Poleringshode	Rens med trykkluftslange
	O	7	Maskin	Rens med fuktig klut
100 timer	O	1	HydroLINK Batterivanningssystem (ekstra)	Sjekk slanger og koblinger for skader og slitasje
200 timer	O	1	Batterier, klemmer og kabler	Sjekk og rengjør
	O	8	HEPA sugefilter (modell med aktiv støvkontroll)	Sjekk, rens, bytt ut
750 timer	T	9	Drivmotor (kjøremodell)	Bytt ut kullbørstene
1000 timer	T	10	Hodeløftbøsssinger, 4 punkter	Inspiser, erstatt bøssingene
	T	11	Putemotor	Bytt ut kullbørstene

O = Operatør T = Opplært personell

VEDLIKEHOLD AV MASKINEN

Du holder maskinen i god driftsmessig stand ved å følge maskinens vedlikeholdsprogram.

SIKKERHETSHENSYN: Før du forlater eller utfører service på maskinen, må du stoppe den på et jevnt underlag, slå av maskinen, ta ut nøkkelen og trekke til parkeringsbremsen hvis tilgjengelig.

SIKKERHETSHENSYN: Når servicearbeid utføres på maskinen må du bruke det nødvendige verneutstyret. Alle reparasjoner må gjennomføres av opplært personell.

ETTER DAGLIG BRUK

1. Vend poleringsputen eller bytt den ut mot en ny en (figur 35).

FIG. 35

2. Sjekk om støvposen er full. Skift posen når den er halv full (figur 36).

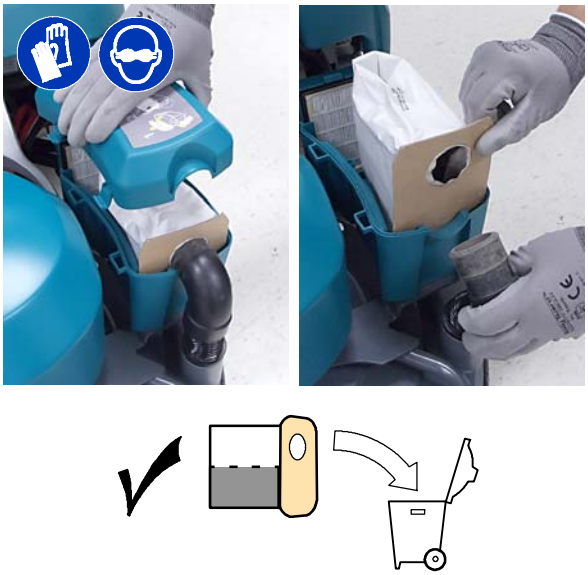

FIG. 36

3. Sjekk om sugeslangen er blokkert. Rens slangen om nødvendig (figur 37).

FIG. 37

4. Lad opp batteriene (figur 38). *Se avsnittet LADING AV BATTERIER.*

MEDFØLGENDE LADER EKSTERN LADER

FIG. 38

ETTER UKENTLIG BRUK

Sjekk elektrolyttnivået i alle battericellene (figur 39). Se i avsnittet VEDLIKEHOLD AV BATTERIER .

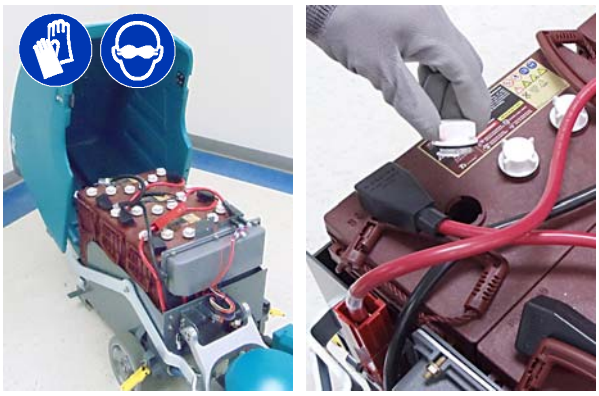

FIG. 39

ETTER 50 TIMERS BRUK

1. Sjekk om støvskjermen er skadet eller slitt (figur 40). Bytt ut hvis slitt eller skadet.

FIG. 40

2. Rens poleringshodet og putemotoren for støvavleringer med en trykkluftslange (figur 41). Maksimal lufttrykk 100 psi / 690 kPa.

SIKKERHETSHENSYN: Når servicearbeid utføres på maskinen, må du bruke det nødvendige verneutstyret

FIG. 41

3. Rengjør maskinens ytre flate med et vanlig rengjøringsmiddel og en fuktig klut (figur 42).

FIG. 42

ETTER 100 TIMERS BRUK

Hvis maskinen er utstyrt med ekstra HydroLINK batterivanningssystem, sjekk vannslangene og forbindelsene for skade og slitasje (figur 43). Bytt systemet ved skade.

SIKKERHETSHENSYN: Når servicearbeid utføres på maskinen må du bruke det nødvendige verneutstyret. Unngå kontakt med batterisyre.

FIG. 43

ETTER 200 TIMERS BRUK

1. Rens batteriene og sjekk for løse batterikoblinger (se BATTERIVEDLIKEHOLD).
2. Bytt ut HEPA filteret hvis modellen er utstyrt med aktiv støvkontroll (figur 44).

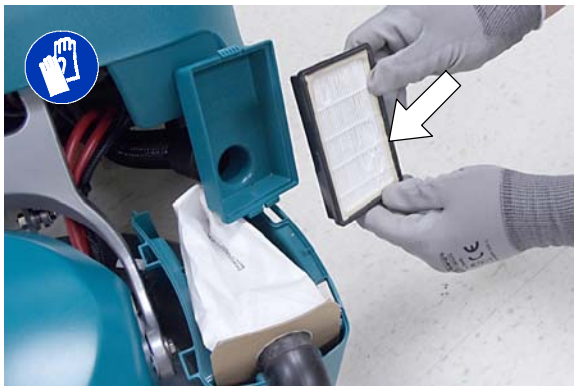

FIG. 44

ETTER 1000 TIMERS BRUK

Inspiser de fire bøssingene ved hodeløftbraketten for slitasje (figur 45). Hvis du opplever at hode spretter eller vibrerer, må bøssingene.

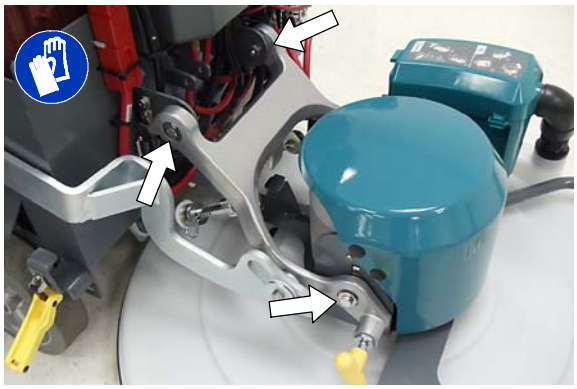

FIG. 45

MOTORVEDLIKEHOLD

Erstatt kullbørstene i motoren som vist. Kullbørster må byttes ut av opplært personell.

Skifte av karbonbørstene	Timer
Drivmotor (kjøremodell)	750
Putemotor	1000

VEDLIKEHOLD AV BATTERIENE

SIKKERHETSHENSYN: Før du utfører service på maskinen, må du stoppe den på et jevnt underlag, slå av maskinen, ta ut nøkkelen og trekke til parkeringsbremsen hvis tilgjengelig.

Batterienes levetid begrenses av antall ganger de lades opp. For at batteriene skal vare så lenge som mulig, må de kun lades umiddelbart når batteriladeindikatoren begynner å blinke. Det er også viktig å opprettholde riktige elektrolyttnivåer i løpet av batteriets levetid.

Din maskin er utstyrt med enten våte/bly- syrebatterier eller forseglede AGM- batterier fra Tennant.

SIKKERHETSHENSYN: Når servicearbeid utføres på maskinen, må du bruke det nødvendige verneutstyret. Unngå kontakt med batterisyre.

SIKKERHETSHENSYN: Når du utfører service på maskinen, hold alle metalliske gjenstander unna batteriene.

FORSEGLEDE AGM- BATTERIER

De forseglede AGM- batteriene er vedlikeholdsfrie og krever intet oppsyn unntatt rutinemessig opplading som beskrevet i denne håndboken.

VÅTE/BLY- SYRE- BATTERIER

Våte/bly- syrebatterier krever rutinemessig vedlikehold som beskrevet under.

MERK: Hvis maskinen din er utstyrt med HydroLINK batterivanningssystemet, se HYDROLINK BATTERIVANNINGSSYSTEM.

Sjekk elektrolyttnivået i batteriet ukentlig. Nivået skal være litt over batteriplatene som vist før lading (figur 46). Fyll etter destillert vann hvis nivået er lavt. IKKE FYLL FOR MYE. Elektrolytten vil ekspandere og kan renne over ved lading.

Før lading

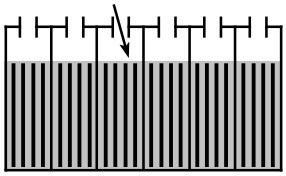

Nivået skal være litt over batteriplatene

Etter lading

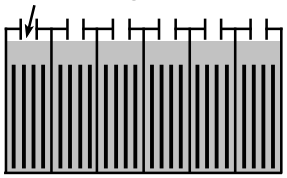

Nivået skal være litt under nivåglassene

FIG. 46

Etter hver 200. driftstime, sjekk batteriene for løse tilkoblinger og rens batterienes overflate samt polene og kabelklemmene for å unngå korrosjon til batteriet. Bruk en skrubbebørste med en sterk blanding av bakepulver og vann (figur 47). Ikke fjern batterihettene når du rengjør batteriene.

FIG. 47

HYDROLINK® BATTERIVANNINGSSYSTEM (EKSTRA)

De følgende instruksjonene er for modeller som er utstyrt med HydroLINK batterivanningssystem.

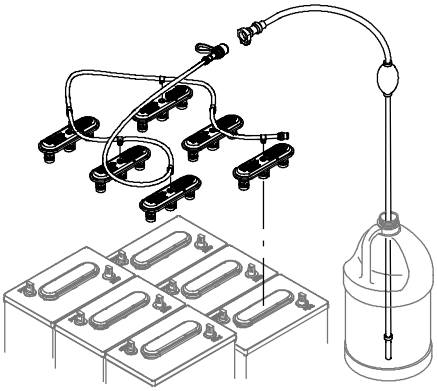

HydroLINK batterivanningssystemet som fås som ekstrautstyr, er en trygg og enkel måte å vedlikeholde riktige elektrolyttnivåer i batteriene.

Dette batterivanningssystemet tilbys også som et ettermarkedssett (p/n 9010301). Det er utelukket konsipert for Trojan® våte/bly- syrebatterier.

SIKKERHETSHENSYN: Når servicearbeid utføres på maskinen, må du bruke det nødvendige verneutstyret. Unngå kontakt med batterisyre.

Før du bruker batterivanningssystemet, sjekk slanger og koblinger for skade eller slitasje.

1. Batteriene skal lades opp helt før man tar i bruk batterivanningssystemet. Ikke fyll på vann før lading, fordi elektrolyttnivået vil ekspandere og kan renne over under lading.
2. Etter du har ladet opp batteriene, sjekk batteriets elektrolyttnivåindikatorer på batteriets deksler (figur 48). Hvis nivåindikatoren er hvit, hell på vann som beskrevet i de følgende instruksjonene. Hvis nivåindikatorene er svarte, er elektrolyttnivået korrekt og intet vann kreves.

FIG. 48

3. Finn batterislangekoplingen i batterifaget. Fjern støvhetten og forbind håndpumpeslangen (figur 49).

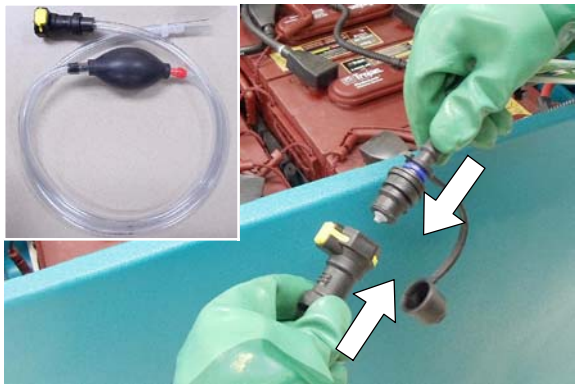

FIG. 49

4. Dukk den andre enden til håndpumpeslangen inn i en flaske med destillert vann (figur 50).

FIG. 50

5. Press ballen på håndpumpeslangen til den er hard (figur 51). Nivåindikatorene vil bli svarte når full.

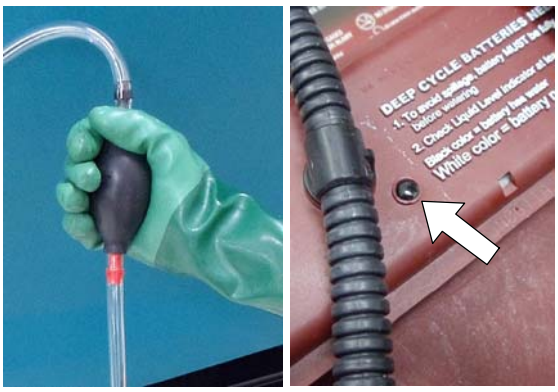

FIG. 51

6. Etter du har tilføyd vann, sett tilbake støvhetten på batterislangen og plasser håndpumpeslangen i maskinens batterifag for fremtidig bruk.

OPPJEKKING AV MASKINEN

SIKKERHETSHENSYN: Før du går fra maskinen eller vedlikeholder den, må du stanse på et plant underlag, slå av maskinen og trekke ut nøkkelen.

Bruk de angitte plassene for å jekke opp maskinen (figur 52). Bruk en jekk som klarer vekten til maskinen. Plasser maskinen på en flat, jevn flate og stopp hjulene før du jekker den opp.

SIKKERHETSHENSYN: Ved service på maskinen må maskinen kun jekkes opp på de plassene som er beregnet til dette. Bruk en jekk eller en løfteinnretning som tåler vekten av maskinen. Sikre maskinen med bukker når den er jekket opp.

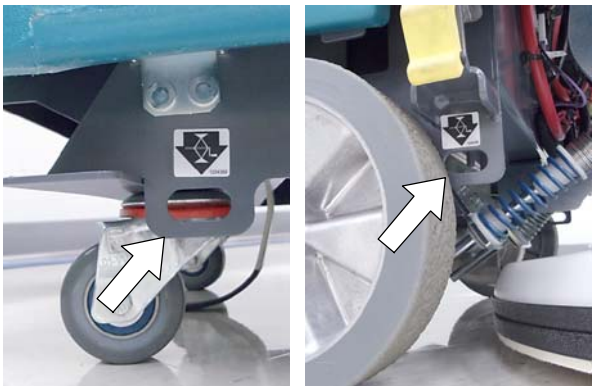

FIG. 52

PÅ-/AVLASTING AV MASKINEN FOR TRANSPORT

Når maskinen skal transporteres på en trailer eller en truck, må du følge disse rutinene for å sikre den:

1. Løft poleringshodet til transportstilling for å unngå mulig skade til hodet når maskinen lastes på en lastebil eller trailer via en rampe (figur 53).

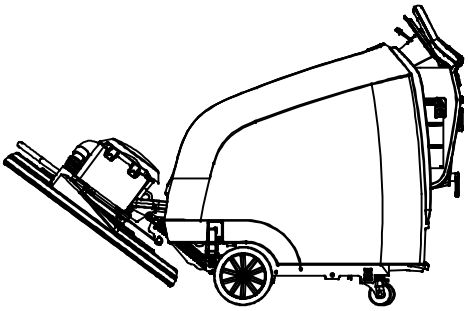

FIG. 53

2. Bruk en rampe som kan holde vekten av maskinen og personen som laster den, og last den forsiktig. Bruk ikke maskinen på rampehelninger med helling på mer enn 19,5 % (figur 54). Du må bruke vinsj hvis rampens helning er større enn 19,5%.

SIKKERHETSHENSYN: Ved lasting/lossing av maskinen på/av lastebil eller tilhenger, bruk en rampe som kan bære maskinens vekt og operatøren.

Bruk ikke maskinen på rampehelninger på mer enn 19,5 %. Bruk festestropper til å feste maskinen til lastebilen eller tilhengeren.

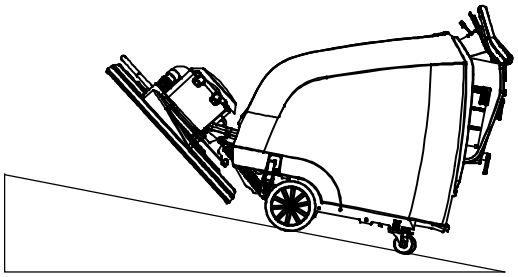

19,5% maksimal rampehelning

FIG. 54

3. Når den en gang er lastet på, plasser maskinens front opp mot trailerens eller lastebilens front. Senk ned poleringshodet til bakken og snu av tenningen (figur 55).
4. Sett en sperre bak hvert hjul (figur 55).
5. Bruk festestropper for å sikre fremsiden og baksiden av maskinen med de fire festebrakettene på maskinrammen (figur 55). Det kan være nødvendig å montere festebraketter på lasteplanet. Bruk ikke poleringshodets løftepedal for å feste maskinen.

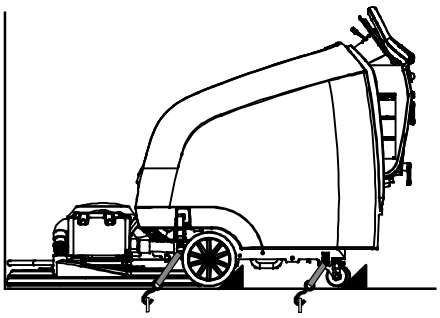

FIG. 55

6. Når du losser maskinen, kjør maskinen forsiktig bakover ned rampen. Maskinen må ikke losses forover.

LAGRING AV MASKINEN

Følg punktene nedenfor når du lagrer maskinen over lengre tid.

1. Lad batteriene før lagring av maskinen, for å forlenge batterienes levetid. Lad batteriene hver 3. måned.
2. Løft poleringshodet opp fra bakken.
3. Parker maskinen på et kjølig, tørt sted.
4. Slå av maskinen og ta ut nøkkelen.

MERK: For å hindre potensielle skader på maskinen, lagres maskinen på et gnager- og insektfritt sted.

VARSEL: For å redusere faren for brann, eksplosjon, elektrisk støt eller personskade, ikke utsett maskinen for regn; lagre den innendørs.

5. For lagringsplasser med begrenset plass, løft hodet som vist (figur 56).

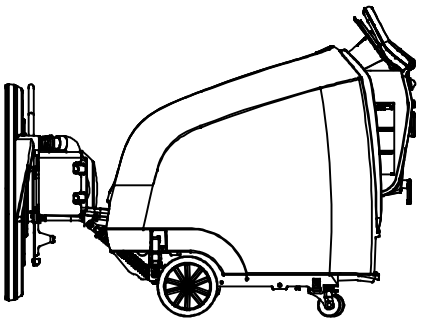

FIG. 56

FEILSØKING

PROBLEM	ÅRSAK	LØSNING
Serviceindikatorsymbolet blinker.	Feil med maskin eller innebygd batterilader	Se SERVICEINDIKATORKODER i håndboken
Ingen kraft	Nødstoppknapp aktivert	Drei knappen for å tilbakestille den
	Utladete batterier	Lad opp batteriene igjen
	Løs eller frakoblet batterikabel	Sjekk batterikabelens tilkoblinger
	Motorvern er utløst	Tilbakestill strømbryteren.
	Feil på tenningen.	Ring service.
Maskinen kjører ikke frem (kjøremodell)	Drevfeil detektert.	Se SERVICEINDIKATORKODER i håndboken
	Motorvern er utløst	Tilbakestill strømbryteren.
	Feil på drivmotor eller kabler	Ring service.
	Slitte kullbørster i motoren	Ring service.
Putemotoren virker ikke	Lavspenningsavbryter aktivert	Lad opp batteriene igjen
	Putemotorfeil detektert.	Se SERVICEINDIKATORKODER i håndboken
	Feil på putemotor eller kabler	Ring service.
	Slitte kullbørster i motoren	Ring service.
Sugemotoren fungerer ikke (modell med aktiv støvkontroll)	Sugemotorfeil detektert	Se SERVICEINDIKATORKODER i håndboken
	Feil på oppsugingsmotoren eller viklingen.	Ring service.
	Motorvern for suging er utløst	Tilbakestill strømbryteren

FEILSØKING - fortsatt

PROBLEM	ÅRSAK	LØSNING
Skyvemodell har ingen hjelpedrift for børste	Vinkelen til poleringshodet er ikke justert ordentlig	Ring service.
Batteriladeren fungerer ikke	Batteriene er overoppladet	Skift batterier
	Feil på batteriladeren detektert	Se SERVICEINDIKATORKODER i håndboken
	Feil på batteriladeren.	Skift laderen
Dårlig polering	Slitt pute	Vend eller skift puten
	Feil putetrykk	Tilpass putetrykk
		Se justering av putetrykk
Kort driftstid.	Svake batterier	Lad opp batteriene.
	Batteriene trenger vedlikehold.	Se i avsnittet VEDLIKEHOLD AV BATTERIER
	Ødelagt batteri eller slutt av batteriets liv	Skift batterier
	Batteriets ladeindikator er programmert feil	Se avsnittet LADING AV BATTERIER
	Putetrykket er satt for høyt	Mink putetrykket
		Se justering av putetrykk
	Feil på batteriladeren.	Skift batterilader
Vibrasjon	Puten ikke riktig sentrert	Ta av og monter puten på nytt
	Feil pute i forhold til bruksområdet	Skift til riktig pute
	Pute er ujevnt slitt	Skift pute
	Putene er skitne	Skift pute
	Hodeløftbøsssinger, 4 punkter	Inspiser, erstatt bøssingene

B5 MASKINENS GENERELLE DIMENSJONER/SPESIFIKASJONER

MODELL	B5 (510 mm) skyvemodell	B5 (510 mm) motordrevet modell
Lengde	1 499 mm	1 499 mm
Bredde	622 mm	622 mm
Høyde	1 092 mm	1 092 mm
Vekt	87,5 kg	90 kg
Vekt med batterier	230 kg	259 kg
Bredden på poleringsbanen	510 mm	510 mm
Produktivitetsrate (maks.)	1 500 m^2/h	1 900 m^2/h
Produktivitetsrate (praktisk)	1 200 m^2/hr	1 670 m^2/hr
Poleringshastigheter (variable)	Puteunderstøttelse	Min.: 30 m/min Maks.: 60 m/min
Transporthastighet (maks.)	ikke tilgj.	Forover: 73 m/min Bakover: 44 m/min
Vendebredde (min.)	1 524 mm	1 524 mm
Helning (maks.)	Polering: 9%, Transport: 19,5%	Polering: 9%, Transport: 19,5%
Drivmotor	ikke tilgj.	24 V, 14 A, 0,363 hk / 0,27 kW, 271 W
Putemotor	36 V, 75 A, 2,8 hk maks. / 2,1 kW	36 V, 75 A, 2,8 hk maks. / 2,1 kW
Putetrykk	Variabel	Variabel
Putehastighet	2 100 o/min.	2 100 o/min.
Sugemotor (aktiv støvkontroll)	36 V, 5 A, 180W / 0,18 kW	36 V, 5 A, 180W / 0,18 kW
HEPA filtrering (aktiv støvkontroll)	99,97% @0,3 micron	99,97% @0,3 micron
Filtrering (passiv støvkontroll)	95% @0,3 micron	95% @0,3 micron
Støvposens kapasitet	1,4 L	1,4 L
Maskinspenning	36 VDC	36 VDC
Batterikapasitet	3 - 12V, 185 Ah våt/bly- syre (standard) 3 - 12V, 234 Ah AGM (ekstra) 3 - 12V, 225 Ah våt/bly- syre (ekstra)	3 - 12V, 225 Ah våt/bly- syre (standard) 3 - 12V, 234 Ah AGM (ekstra)
Totalt strømforbruk	60 A / 1,9 kw nominelt	60 A / 1,9 kw nominelt
Batterilader	220/240 VAC, 60 Hz 36 VDC, 25 A	220/240 VAC, 60 Hz 36 VDC, 25 A
Beskyttelsesgrad	IPX3	IPX3
Lydtrykknivå L_{pA}* (aktiv støvkontroll)	64 dB(A)	64 dB(A)
Lydtrykknivå L_{pA}* (passiv støvkontroll)	65 dB(A)	65 dB(A)
Lydtrykkavviksverdi K_{pA}**	1,1 dB(A)	1,1 dB(A)
Lydnivå L_{wA} + avvik K_{wA}**	79,7 dB(A)	79,7 dB(A)
Maskinvibrasjon ved hånd- arm***	<2,5 m/s^2	<2,5 m/s^2
Omgivelsesdriftstemperatur	Min: 32°F/0°C Maks: 110°F/43°C	Min: 32°F/0°C Maks: 110°F/43°C

Verdier per * EN ISO- 11201, ** EN ISO- 3741, *** EN 60335- 2- 72

Spesifikasjonene kan bli endret uten varsel.

B7 MASKINENS GENERELLE DIMENSJONER/SPESIFIKASJONER

MODELL	B7 (610 mm) motordrevet modell	B7 (690 mm) motordrevet modell
Lengde	1 562 mm	1 602 mm
Bredde	762 mm	800 mm
Høyde	1 092 mm	1 092 mm
Vekt	111,5 kg	115 kg
Vekt med batterier	279 kg	362 kg
Bredden på poleringsbanen	610 mm	690 mm
Produktivitetsrate (maks.)	2 200 m^2/h	2 500 m^2/h
Produktivitetsrate (praktisk)	2 000 m^2/h	2 300 m^2/h
Poleringshastigheter (variable)	Min.: 30 m/min Maks.: 60 m/min	Min.: 30 m/min Maks.: 60 m/min
Transporthastighet (maks.)	Forover: 73 m/min Bakover: 44 m/min	Forover: 73 m/min Bakover: 44 m/min
Vendebredde (min.)	1 588 mm	1 626 mm
Helning (maks.)	Polering: 9%, Transport: 19,5%	Polering: 9%, Transport: 19,5%
Drivmotor	24 V, 14 A, 0,363 hk / 0,27 kW, 271 W	24 V, 14 A, 0,363 hk / 0,27 kW, 271 W
Putemotor	37 V, 90 A, 3,6 hk maks / 2,6 kW	37 V, 90 A, 3,6 hk maks / 2,6 kW
Putetrykk	Variabel	Variabel
Putehastighet	1 875 o/min.	1 875 o/min.
Sugemotor (aktiv støvkontroll)	36 V, 5 A, 180W / 0,18 kW	36 V, 5 A, 180W / 0,18 kW
HEPA filtrering (aktiv støvkontroll)	99,97% @0,3 micron	99,97% @0,3 micron
Filtrering (passiv støvkontroll)	95% @0,3 micron	95% @0,3 micron
Støvposens kapasitet	1,4 L	1,4 L
Maskinspenning	36 VDC	36 VDC
Batterikapasitet	6 - 6V, 240 Ah våt/bly- syre (standard) 6 - 6V, 312 Ah AGM (ekstra) 6 - 6V, 360 Ah våt/bly- syre (ekstra)	6 - 6V, 330 Ah våt/bly- syre (standard) 6 - 6V, 312 Ah AGM (ekstra) 6 - 6V, 360 Ah våt/bly- syre (ekstra)
Totalt strømforbruk	75 A / 2,4 kW nominelt	75 A / 2,4 kW nominelt
Batterilader	220/240 VAC, 60 Hz 36 VDC, 25 A	220/240 VAC, 60 Hz 36 VDC, 25 A
Beskyttelsesgrad	IPX3	IPX3
Lydtrykknivå L_{pA}* (aktiv støvkontroll)	63 dB(A)	63 dB(A)
Lydtrykknivå L_{pA}* (passiv støvkontroll)	65 dB(A)	65 dB(A)
Lydtrykkavviksverdi K_{pA}**	1,1 dB(A)	1,1 dB(A)
Lydnivå L_{wA} + avvik K_{wA}**	79,7 dB(A)	79,7 dB(A)
Maskinvibrasjon ved hånd- arm***	<2,5 m/s^2	<2,5 m/s^2
Omgivelsesdriftstemperatur	Min: 32°F/0°C Maks: 110°F/43°C	Min: 32°F/0°C Maks: 110°F/43°C

Verdier per * EN ISO- 11201, ** EN ISO- 3741, *** EN 60335- 2- 72

Spesifikasjonene kan bli endret uten varsel.

B5 MASKINENS DIMENSJONER

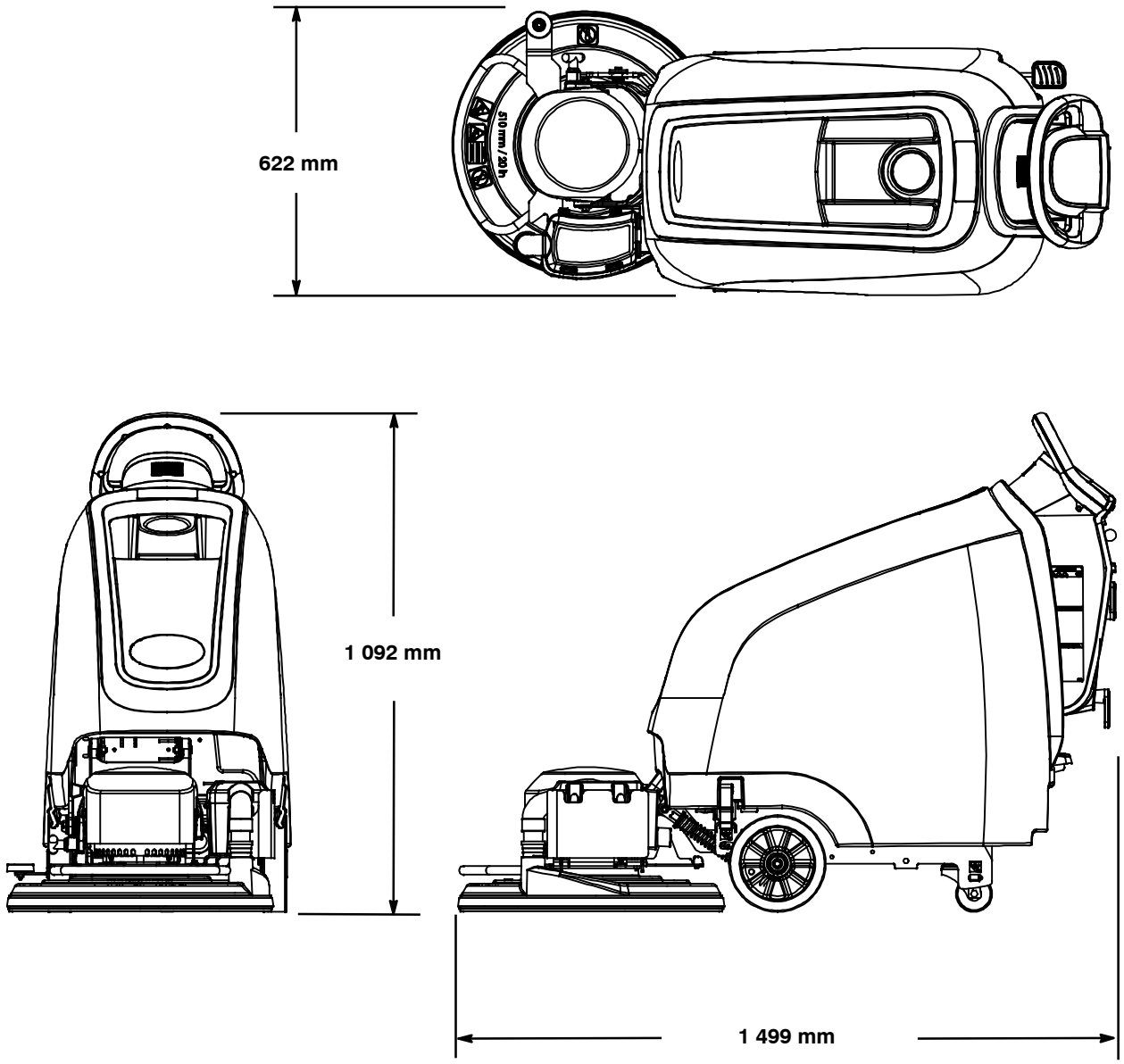
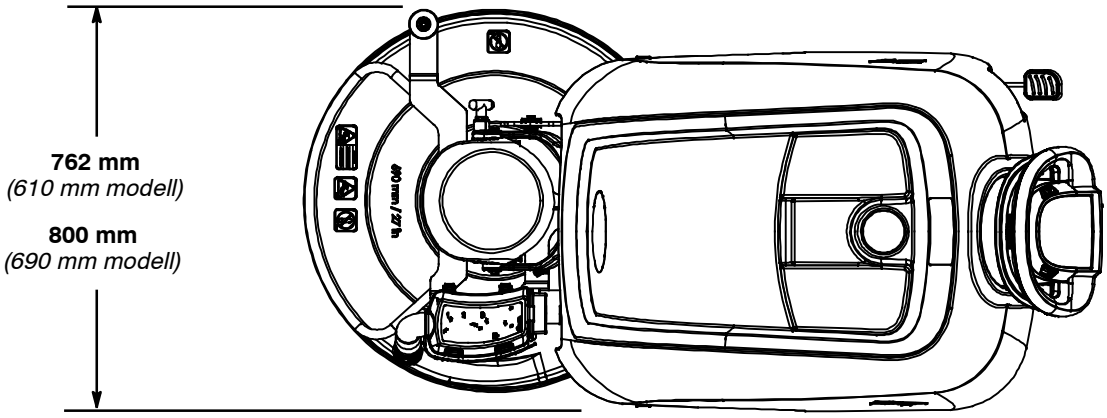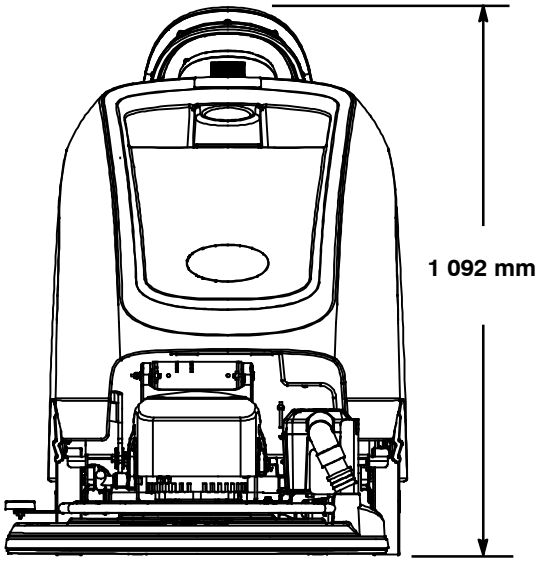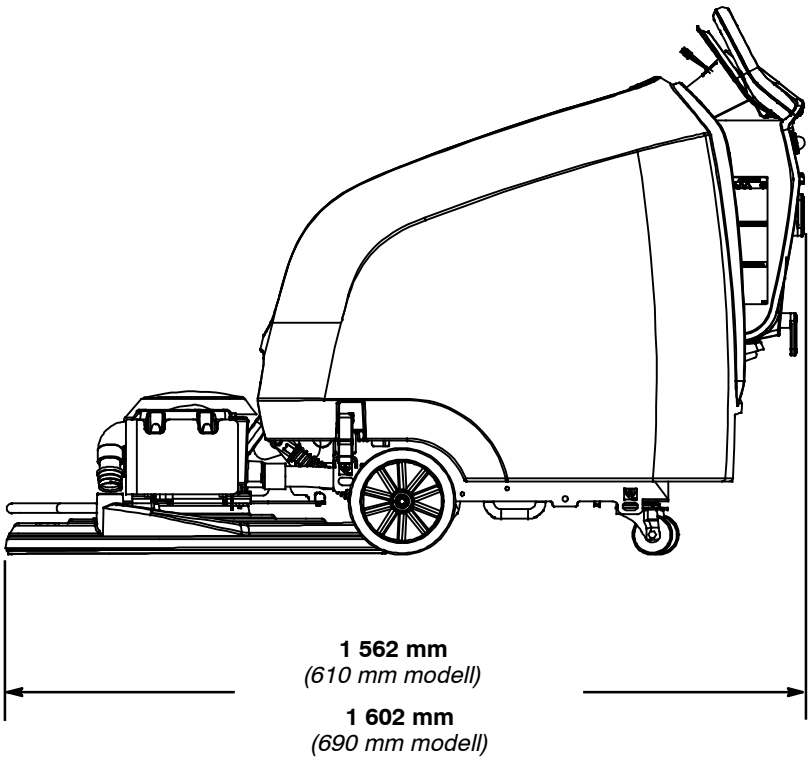
B7 MASKINENS DIMENSJONER