B5/B7

Gyalogkiséretű akkumulátoros padlófényező

Magyar HU

Felhasználói kézikönyv

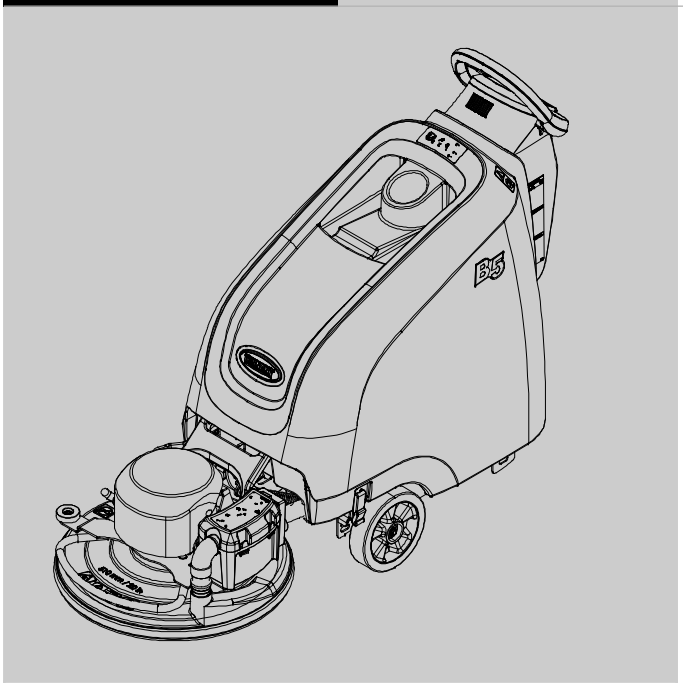

Tennant *True*® Parts

Az alkatrészeket ismertető kézikönyv és a Felhasználói kézikönyv legújabb változatát a következő webhelyről töltheti le:

www.tennantco.com/manuals

www.tennantco.com

9011523
Jav. 01 (2014.05.)

BEVEZETÉS

Jelen kézikönyvet valamennyi új géphez mellékeljük. A kézikönyv tartalmazza a szükséges üzemeltetési és karbantartási információkat.

Olvassa végig a kézikönyvet, és ismerje meg a gép működését, mielőtt üzembe helyezi vagy javítást végez rajta.

Valamennyi új modellhez egy teljes, ábrákkal illusztrált Alkatrész Kézikönyvet is mellékelünk. A cserealkatrészek megrendeléséhez használja az Alkatrész Kézikönyvet. Az alkatrészek késedelem nélküli leszállítása érdekében az Alkatrész Kézikönyv ALKATRÉSZEK MEGRENDELÉSÉNEK MENETE című részében foglaltak szerint járjon el.

A gép kiváló minőségű szolgáltatást nyújt. Ugyanakkor a hatékony és költségtakarékos üzemeltetés akkor biztosítható, ha:

- A gépet megfelelő gondossággal működtetik.
- A gépet a vonatkozó karbantartási utasítások szerint rendszeresen karbantartják,
- A gép karbantartásához gyári vagy azzal megegyező alkatrészeket használnak.

A kézikönyvek a www.tennantco.com/manuals webhelyen tekinthetők meg, nyomtathatók ki vagy tölthetők le.

VÉDJE A KÖRNYEZETET!

A csomagolóanyagokat és az elhasználódott gépalkatrészeket (például akkumulátorokat) környezetkímélő módon, a hulladékok ártalmatlanítására vonatkozó helyi szabályozásnak megfelelően selejtezze.
Igyekezzen gondoskodni a hulladékok újrahasznosításáról.

TERVEZETT FELHASZNÁLÁS

A fényező gép kereskedelmi célú – például szállodákban, iskolákban, gyárakban, üzletekben, irodákban vagy hivatalokban való – használatra készült. A gépet kizárólag épületeken belüli sima és száraz kemény felületek (PVC, terrazzo- és márványburkolatok, keményfa, bevonattal ellátott beton stb.) fényezésére tervezték. A gépet ne használja szőnyeggel borított felületeken. Kizárólag ajánlott gépi felhasználásra alkalmas padlófényező korongokat használjon. Ne használja a gépet a Felhasználói kézikönyvben olvashatótól eltérő módon.

A GÉP ADATAI

Kérjük, hogy a későbbi visszakeresések megkönnyítéséhez a rovatokat az első üzembe helyezéskor töltse ki.

Modellszám – _____

Sorozatszám – _____

Üzembe helyezés időpontja – _____

HU EU megfelelőségi nyilatkozat
(a berendezésekre vonatkozó irányelv II. A jelű melléklete szerint) CE

A gép típusa: Padlófényező Modell: B5, B7

Ez a gép megfelel az EU következő irányelveinek:
- Gépekre vonatkozó direktíva: 2006/42/EK
- Elektromágneses összeférhetőségre vonatkozó irányelv: 2004/108/EK

Alkalmazott harmonizált szabványok: EN ISO 14121-1, EN 1037, EN 60335-1, EN 60204-1, EN ISO 13849-1, EN ISO 13849-2, EN 60529, EN ISO 4413, EN 55012, EN 61000-6-2, EN ISO 11201, EN ISO 4871, EN ISO 3744, EN ISO 3741, EN ISO 13059, EN ISO 3450, EN 60335-2-72.

TENNANT N.V.
Industrielaan 6 5405 AB
P.O. Box 6 5400 AA
Uden - The Netherlands
Uden, 01/01/2014

Mark Morrison
nemzetközi operatív igazgató

TENNANT N.V.
Industrielaan 6 5405 AB
P.O. Box 6 5400 AA, Uden -The Netherlands
Europe@tennantco.com www.tennantco.com

A Trojan és a HydroLINK a Trojan Battery Company bejegyzett védjegye.

A műszaki adatok és a felhasznált alkatrészek külön értesítés nélkül változhatnak.

Eredeti utasítások. Copyright ©2014 Tennant Company.
Minden jog fenntartva.

TARTALOMJEGYZÉK

MŰKÖDTETÉS

BEVEZETÉS 2
TERVEZETT FELHASZNÁLÁS 2
A GÉP ADATAI 2
FONTOS BIZTONSÁGI UTASÍTÁSOK 4
BIZTONSÁGI CÍMKÉK 6
A GÉP RÉSZEI 7
A GÉP ÜZEMBEHELYEZÉSE 8
A GÉP KICSOMAGOLÁSA 8
AZ AKKUMULÁTOROK BESZERELÉSE . . . 8
A GÉP MŰKÖDÉSE 9
A GÉP BEÁLLÍTÁSA 10
A FÉNYEZŐKORONGOK FELSZERELÉSE 10
KORONGNYOMÁS BEÁLLÍTÁSA 10
PORGYŰJTŐ ZSÁK ÉS HEPA SZŰRŐ FELSZERELÉSE 11
A GÉP MŰKÖDTETÉSE 12
MŰKÖDTETÉS ELŐTT 12
A GÉP MŰKÖDTETÉSE 13
VÉSZLEÁLLÍTÓ GOMB (Önjáró típusok) . . . 14
A SZABÁLYOZÓ KONZOL FIGYELMEZTETŐ SZIMBÓLUMAI 14
A GÉP MŰKÖDTETÉSE KÖZBEN 15
AKKUMULÁTOR TÖLTÖTTSÉGI SZINT-JELZŐ 15
ÜZEMÓRA-SZÁMLÁLÓ 15
MEGSZAKÍTÓK / OLVADÓBIZTOSÍTÓ 16
MŰKÖDÉSI JELZŐKÓDOK 17
AZ AKKUMULÁTOROK FELTÖLTÉSE 19
AZ AKKUMULÁTOROK FELTÖLTÉSE 19
AZ AKKUMULÁTORTÖLTŐ BEÁLLÍTÁSAI . 20

KARBANTARTÁS

KARBANTARTÁSI TÁBLÁZAT 22
A GÉP KARBANTARTÁSA 23
NAPI HASZNÁLAT UTÁN 23
MINDEN HÉTEN 23
MINDEN 50 ÜZEMÓRA UTÁN 24
MINDEN 100 ÜZEMÓRA UTÁN 24
MINDEN 200 ÜZEMÓRA UTÁN 24
MINDEN 1000 ÜZEMÓRA UTÁN 25
A MOTOR KARBANTARTÁSA 25
AKKUMULÁTOR KARBANTARTÁS 25
LEZÁRT AGM AKKUMULÁTOROK 25
FOLYADÉKOS/ÓLOMSAVAS AKKUMULÁTOROK 25
HYDROLINK® AKKUMULÁTOR-VÍZELLÁTÓ RENDSZER (OPCIONÁLIS) 26
A GÉP FELEMELÉSE 27
A GÉP LE- VAGY FELRAKODÁSA SZÁLLÍTÁSHOZ 27
A GÉP TÁROLÁSA 28
HIBAELHÁRÍTÁS 29

MŰSZAKI LEÍRÁS

B5 A GÉP ÁLTALÁNOS MÉRETE/ KAPACITÁSA/TELJESÍTMÉNYADATAI 31
B7 A GÉP ÁLTALÁNOS MÉRETE/ KAPACITÁSA/TELJESÍTMÉNYADATAI 32
B5 TÍPUSÚ GÉP MÉRETEI 33
B7 TÍPUSÚ GÉP MÉRETEI 34

FONTOS BIZTONSÁGI UTASÍTÁSOK – ŐRIZZE MEG AZ ÚTMUTATÓT

Az alábbi óvintézkedések szükségességét jelző figyelmeztető megjegyzések végig szerepelnek a kézikönyvben a mellettük található leírásnak megfelelően:

⚠ FIGYELMEZTETÉS: Olyan veszélyekre vagy helytelen eljárásokra figyelmeztet, amelyek súlyos személyi sérülést vagy halálos balesetet okozhatnak.

A BIZTONSÁG ÉRDEKÉBEN: Ezt a feliratot olyan eljárások ismertetése követi, amelyek a berendezés biztonságos működtetéséhez szükségesek.

Az alábbi jelek olyan körülményekre hívják fel a figyelmet, amelyek
veszélyt jelenthetnek a kezelőszemélyzetre. Legyen tisztában azzal, hogy ilyen körülmények mikor fordulhatnak elő. Ismerje meg a gép valamennyi biztonsági tartozékának helyét. Azonnal jelentse, ha a gép megrongálódott vagy hibásan működik.

⚠ FIGYELMEZTETÉS: A tűz- és robbanásveszély, és az áramütés vagy sérülések kockázatának csökkentéséhez:

- Olvassa el a kézikönyvet, a gép üzembe helyezése előtt.
- Ne használjon és ne vegyen fel gyúlékony anyagokat.
- Soha ne használja gyúlékony folyadékok, gáznemű anyagok vagy éghető porok közelében.

  A gép motorja nem védett a robbanások ellen. Az elektromos motor szikrát bocsát ki a beindításkor és a működtetés során, ami tüzet vagy robbanást okozhat, ha a gépet olyan területen működtetik, ahol gyúlékony gázok/folyadékok vagy éghető porok vannak jelen.
- Az akkumulátorok hidrogéngázt bocsátanak ki. Tűz- és robbanásveszély! Nyílt láng és szikrák nem lehetnek a közelben töltéskor.
- A gép karbantartása és tisztítása előtt válassza le az akkumulátor vezetékeit és a töltő csatlakozóját.
- Sérült kábellel soha ne töltse az akkumulátort. Ne cserélje le a csatlakozódugót.

  Ha a töltő tápvezetéke megrongálódott vagy elszakadt, azt biztonsági okokból kizárólag a gyár, vagy hivatalos szervize, vagy egy hasonlóan képzett szakember cserélheti ki.

  Nem kompatibilis akkumulátortöltők használata esetén az akkumulátorok károsodhatnak és akár tüzet is okozhatnak.
- Ne használja épületen kívül vagy nedves felületeken. Zárt helyen tárolja. Ez a gép kizárólag száraz környezetben használható.
- A géppel nem gyűjthető veszélyes por.
- Ne nyúljon a forgó korong közelébe.

A BIZTONSÁG ÉRDEKÉBEN:

1. Ne működtesse a gépet:
   - Ha nincs erre kiképezve és felhatalmazva.
   - Ha nem olvasta el a felhasználói kézikönyvet, és nincs tisztában az abban foglaltakkal.
   - Ha mentális és fizikai állapota miatt nem képes a gépre vonatkozó utasításokat követni.
   - Alkohol vagy tudatmódosító szerek hatása alatt áll.
   - Mobiltelefon vagy más elektronikus eszköz használata közben.
   - Ha a gép nincs megfelelően működőképes állapotban.
   - Épületen kívüli területeken. Ez a gép kizárólag épületeken belül használható.
   - Nem a Tennant által biztosított, vagy a Tennant által jóvá nem hagyott kiegészítőkkel. Az eltérő korongok használata veszélyes lehet.
   - Olyan környezetben, ahol tárgyak eshetnek le.
   - Olyan területeken, ahol túl sötét van a gép kezeléséhez vagy nem láthatók a vezérlők.
   - Úgy, hogy a porzsák és a szűrők nincsenek a helyükön.
2. Mielőtt a gépet működteti:
   - Gondoskodjon róla, hogy minden biztonsági védőeszköz a helyén legyen és megfelelően működjön.
3. Amikor a gépet elindítja:
   - A gépet kizárólag a jelen kézikönyvben leírtak szerint használja.
   - Azonnal jelentse, ha a gép megrongálódott vagy hibásan működik.
   - Az ujjaknál zárt, nem csúszós cipőt viseljen.
   - Forduláskor lassítson.
   - Ne nyúljon a forgó korong közelébe.
   - Lassan haladjon lejtőkön és csúszós felületeken.
   - Ne fényezzen 9%-nál meredekebb emelkedőkön, vagy közlekedjen szállításnál 19,5%-nál meredekebb emelkedőn.
   - Ne szállítson utasokat a gépen.
   - Körültekintően tolasson a géppel.
   - Ne tartózkodjanak gyerekek és nem engedélyezett személyek a gép közelében.
   - Ne engedje, hogy a gépet játékként használják.

4. Mielőtt a gépet elhagyja vagy javítást végez rajta:
   - Vízszintes felületen álljon meg.
   - Használja a rögzítőféket, ha van a gépen.
   - Állítsa le a gépet, és vegye ki a kulcsot.
5. Amikor a gépet javítja:
   - Válassza le az akkumulátor és a töltő vezetékét, mielőtt a gépen munkálatokat végez.
   - A géppel kizárólag megfelelően megvilágított és látható helyen dolgozzon.
   - Minden javítási munkát szakembernek kell végeznie.
   - Használjon a Tennant által beszállított vagy jóváhagyott cserealkatrészeket.
   - Ne változtassa meg a gép eredeti kialakítását.
   - Tartson megfelelő távolságot a mozgó alkatrészektől. Ne viseljen lenge ruházatot, ékszereket, ha hosszú haja van, akkor azt kösse fel.
   - Ne válassza le a külső töltő egyenáramú vezetékét a gép dugaszolóaljzatáról, amíg a töltő működik. Ívkisülés következhet be. Ha a töltést félbe kell szakítani a töltés befejezése előtt, először a váltakozó áramú vezetéket válassza le.
   - Ne használjon nem kompatibilis akkumulátortöltőt, mivel ez az akkumulátorok károsodásával és tűzveszéllyel járhat.
   - Rendszeresen ellenőrizze a töltő vezetékét, hogy nem sérült-e.
   - A terület legyen jól szellőzött.
   - Ne érjen az akkumulátorsavhoz.
   - Ne legyenek fémtárgyak az akkumulátorok közelében.
   - Ne fecskendezzen és ne locsoljon nagynyomású folyadékot a gépre.
   - Az akkumulátorok felemeléséhez használjon emelőberendezést vagy elegendő segítő személyzetet.
   - Csak erre kijelölt helyen emelje fel a gépet. Bakolja alá a gépet.
   - A gép felemelése előtt rögzítse a kerekeket.
   - A gép tömegének megtartásához megfelelő terhelhetőségű emelőberendezést használjon.
   - Szükség esetén és az ebben a kézikönyvben javasolt helyzetekben viseljen védőfelszerelést.

A biztonság érdekében: viseljen védőkesztyűt.

A biztonság érdekében: viseljen védőszemüveget.

A biztonság érdekében: viseljen porvédő maszkot.

6. A gép pótkocsiról való lerakodása vagy pótkocsira történő felrakása esetén:
   - Olyan rámpát használjon, amely elbírja a gép és a gépkezelő súlyát.
   - Ne használja a gépet 19,5%-nál meredekebb rámpán.
   - 19,5%-nál meredekebb lejtő esetén használjon csörlőt.
   - A felrakás után eressze le a korongmeghajtót.
   - Kapcsolja ki a gépet, és vegye ki a kulcsot.
   - Használja a rögzítőféket (ha van a gépen).
   - Ékelje ki a gép kerekeit.
   - A gépet rögzítse hevederekkel.

BIZTONSÁGI CÍMKÉK

A gépen biztonsági címkék találhatók a jelzett helyeken. A leesett, megrongálódott vagy olvashatatlanná vált címkéket cserélje ki, illetve pótolja.

BIZTONSÁGI CÍMKE – Olvassa el a kézikönyvet a gép üzembe helyezése előtt.

Ez a vezérlőkonzol oldalán található.

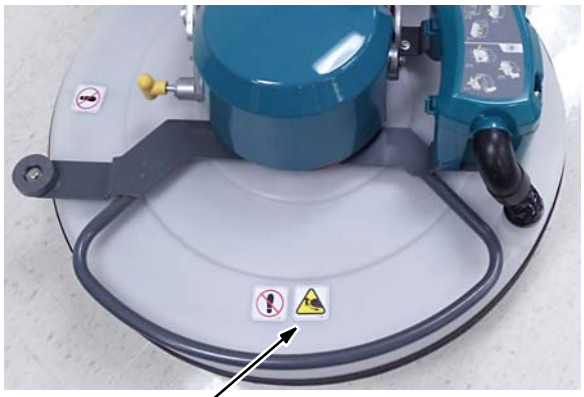

FIGYELMEZTETŐ CÍMKE – Forgó korong. Ne érjen hozzá.

A fényezőkorongon.

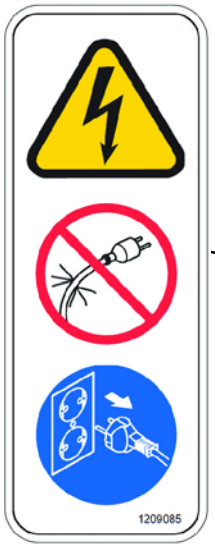

FIGYELMEZTETŐ CÍMKE – Sérült kábellel soha ne töltse az akkumulátort. Ez áramütést okozhat. Karbantartás előtt válassza le a töltő vezetékét.

Ez a vezérlőkonzol hátán található.

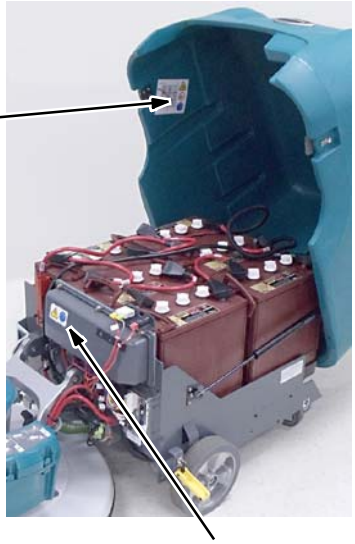

FIGYELMEZTETŐ CÍMKE – Az akkumulátorok hidrogéngázt bocsátanak ki. Tűz- és robbanásveszély! Nyílt láng és szikrák nem lehetnek a közelben töltéskor.

A vezérlőkonzol hátoldalán és a gép burkolatának belsején.

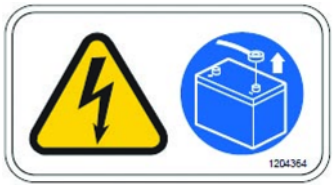

FIGYELMEZTETŐ CÍMKE – A gép karbantartása válassza le az akkumulátor vezetékeit.

A vezérlőpanel burkolatán.

A GÉP RÉSZEI

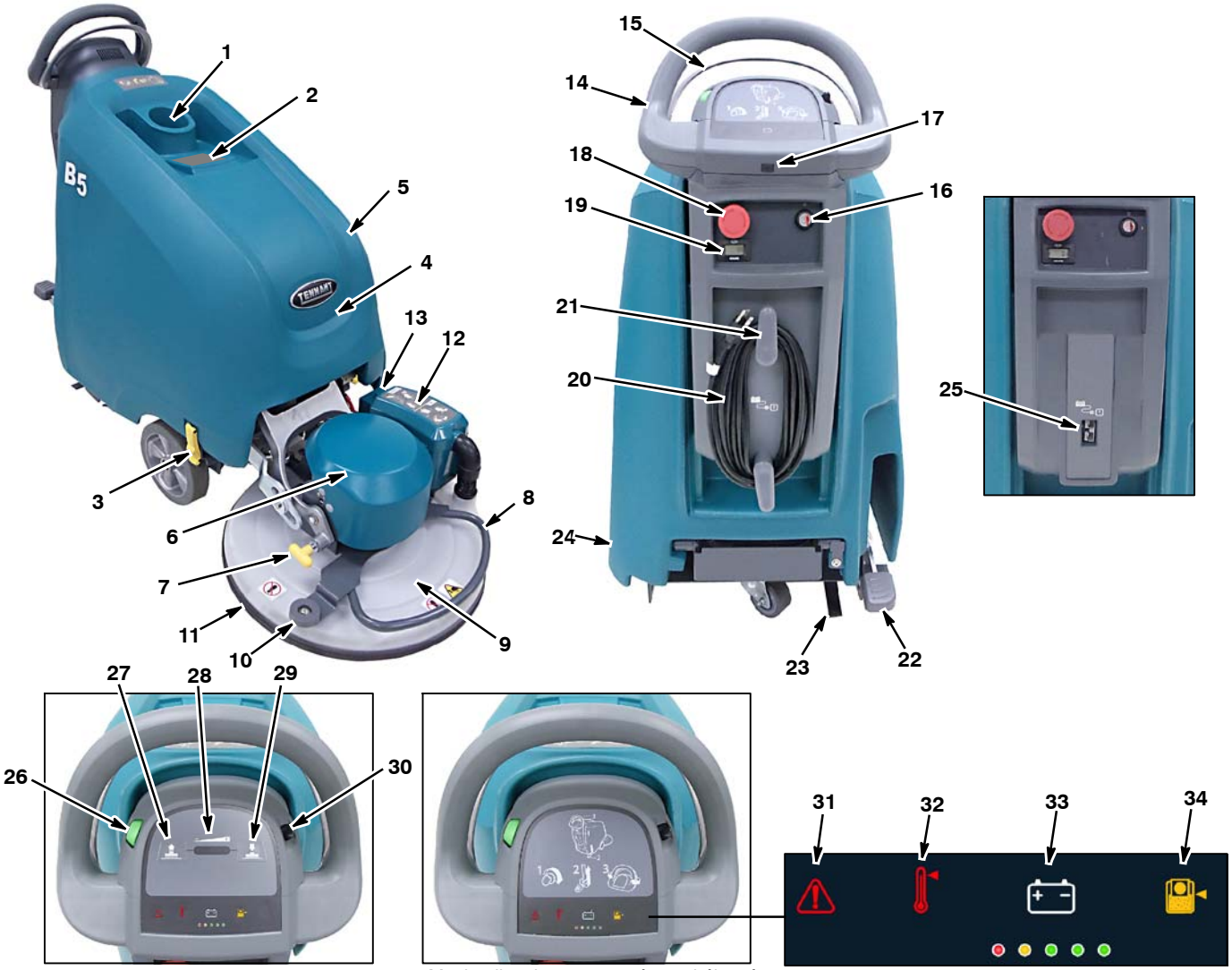

Automatizált korongnyomás-szabályozó konzol

Mechanikus korongnyomás-szabályozó konzol

1. Csészetartó
2. Beépített útmutató
3. Az akkumulátorrekesz reteszei
4. Megszakító-panel, az akkumulátorok közelében
5. Az akkumulátorrekesz fedele
6. Korongmeghajtó
7. A fejdöntést megakadályozó/engedélyező zárógomb
8. Az ütköző/fej emelésére szolgáló fogantyú
9. Fényezőfej
10. Fali henger
11. Porszabályozó köpeny
12. A porgyűjtő zsák rekesze
13. HEPA szűrő (aktív porgyűjtést használó modell)
14. Irányító kar
15. Indító fogantyú
16. Kulcsos fő BE/KI kapcsoló
17. USB programport
18. Vészleállító gomb (önjáró típus)
19. Üzemóra-számláló
20. Belső akkutöltő kábele
21. A belső akkutöltő kábel tárolására szolgáló kampók
22. Fényezőfej-emelő pedál
23. Antisztatikus szalag
24. Rögzítőfék (opcionális)
25. A beépített akkumulátortöltő csatlakozója
26. Sebességszabályozó (önjáró típus)
27. Korongnyomást csökkentő gomb (automatikus modell)
28. Korongnyomás-kijelző (automatikus modell)
29. Korongnyomást növelő gomb (automatikus modell)
30. Iránybeállító kar (önjáró típus)
31. Működési jelzőfény
32. Motortúlhevülés-kijelző
33. Akkumulátor töltöttségiszint-jelző
34. Porzsák-ellenőrzés szükségességének kijelzője

A GÉP ÜZEMBEHELYEZÉSE

A GÉP KICSOMAGOLÁSA

1. Figyelmesen ellenőrizze a gépet. hogy nem sérült-e. Ha sérülést észlel, haladéktalanul tájékoztassa a szállítót.
2. Ellenőrizze a csomag tartalmát. Ha bármelyik tétel hiányzik, vegye fel a kapcsolatot a forgalmazóval vagy a Tennanttal.

   A csomag tartalma:
   - Fényezőkorong (előre felszerelt)
   - Porgyűjtő zsák (előre felszerelt) Szövetzsák (opcionális)
   - Akkumulátor-tálca
   - Akkumulátor-vízellátó rendszer (előre felszerelt kiegészítő tartozék)
   - Belső akkumulátortöltő (opcionális)
   - Töltővezeték/külső töltős modell (opcionális)
   - Az alkatrészek kézikönyve
   - Felhasználási és karbantartási útmutató, fali táblázat

   510 mm modell:
   - 3 akkumulátor (előre felszerelt kiegészítő tartozék)
   - 2 akkumulátorkábel
   - 6 gumi akkumulátor-rögzítősaru
   - 1-2 habszivacs távtartó az akkumulátorokhoz

   610 mm, 690 mm modellek:
   - 6 akkumulátor (előre felszerelt kiegészítő tartozék)
   - 5 akkumulátorkábel
   - 12 gumi akkumulátor-rögzítősaru
   - 2 db habszivacs távtartó az akkumulátorokhoz (AGM akkumulátorok)
3. A gép kicsomagolásához távolítsa el a hevedereket, a kerékrögzítőket és a szállítókengyeleket. A rámpa használatával óvatosan tolasson le a géppel a raklapról (1. ábra). Ügyeljen arra, hogy a fényezőfej felemelt helyzetben legyen.

FIGYELEM: A gép raklapról való levételéhez mindig használjon rámpát, különben a gép megsérülhet.

ÁBRA 1

AZ AKKUMULÁTOROK BESZERELÉSE

Ha a géphez nem tartozik akkumulátor, akkor a javasolt akkumulátorokra vonatkozóan lépjen kapcsolatba a forgalmazóval vagy a Tennanttal.

FONTOS: Ha a gép rendelkezik akkumulátorokkal és akkumulátortöltővel, akkor a töltöttségiszint-jelző az akkumulátor típusának megfelelően gyárilag programozott. Ha a gép akkumulátorok nélkül érkezik, a töltöttségiszint-jelző az előreprogramozás szerint alapértelmezés szerint ólomsavas akkumulátorokhoz használható. Ha más típusú akkumulátort használ (például lezárt vagy AGM akkumulátort), a töltöttségiszint-jelzőt az akkumulátor károsodásának elkerülése érdekében újra kell programozni. További részleteket az AKKUMULÁTOR TÖLTÉSE című részben talál.

AZ AKKUMULÁTOR MŰSZAKI ADATAI

B5 modell -
3-12 volt, ciklusálló , 185 AH kapacitású galvánelemes/ólomsavas akkumulátorok (toló típus).

3-12 volt, ciklusálló , 225 AH kapacitású galvánelemes/ólomsavas akkumulátorok (toló típus).

3-12 volt, ciklusálló , 234 AH kapacitású AGM lezárt akkumulátorok (opcionális, toló és önjáró típusok)

B7 modell –
6-6 volt, ciklusálló , 240 AH kapacitású galvánelemes/ólomsavas akkumulátorok (610 mm modell).

6-6 volt, ciklusálló , 330 AH kapacitású galvánelemes/ólomsavas akkumulátorok (690 mm modellek).

6-6 volt, ciklusálló , 360 AH kapacitású galvánelemes/ólomsavas akkumulátorok (opcionális, 610 mm, 690 mm modellek).

6-6 volt, ciklusálló , 312 AH kapacitású AGM lezárt akkumulátorok (opcionális, 610 mm, 690 mm modellek).

⚠ FIGYELMEZTETÉS: Tűz- vagy robbanásveszély. Az akkumulátorok hidrogéngázt bocsátanak ki. Tűz- és robbanásveszély! Nyílt láng és szikrák nem lehetnek a közelben töltéskor.

A BIZTONSÁG ÉRDEKÉBEN: A gép karbantartásakor szükség szerint viseljen megfelelő védőfelszerelést. Ne érjen hozzá az akkumulátorsavhoz.

1. Vízszintes felületen állítsa le a gépet, kapcsolja azt ki, és vegye ki a kulcsot.
2. Reteszelje ki az akkumulátorrekesz reteszeit, és hajtsa hátra a burkolatot (2. ábra).
3. Megfelelő segítséggel, óvatosan helyezze az akkumulátorokat az akkumulátorrekeszbe. Az akkumulátorokat az ábrán jelzett módon rendezze el (3. ábra)

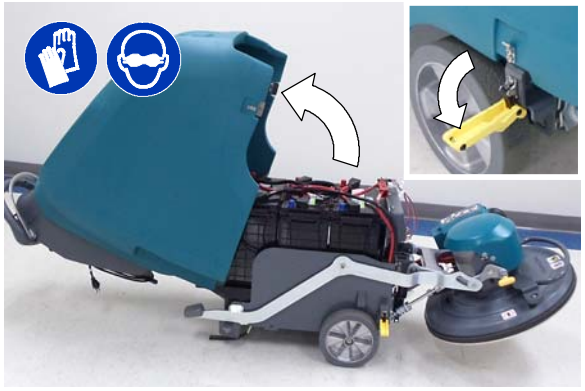

2. ÁBRA

A BIZTONSÁG ÉRDEKÉBEN: A gép karbantartásakor az akkumulátorok felemeléséhez használjon emelőberendezést vagy elegendő segítő személyzetet.

4. Az akkumulátorok rögzítéséhez a képen látható módon helyezze el a habszivacsból készült távtartókat (3. ábra).
5. Az akkumulátorsaruk rögzítőinek használatával a képen látható módon csatlakoztassa a kábeleket a sarukhoz (3. ábra). A fekete (-) akkumulátorkábelt csatlakoztassa utoljára. Ha akkumulátorokkal dolgozik, szigetelt eszközöket használjon.

B5 modell

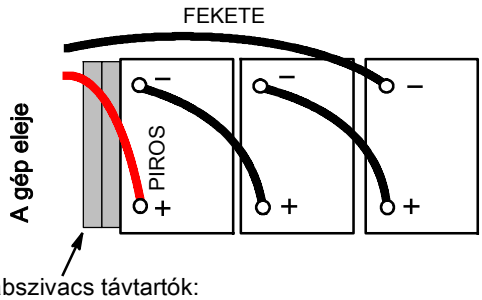

Habszivacs távtartók:
1 - Galvánelemes akkumulátorok
2 - AGM akkumulátorok

B7 modell

Habszivacs távtartók:
0 - Galvánelemes akkumulátorok
2 - AGM akkumulátorok

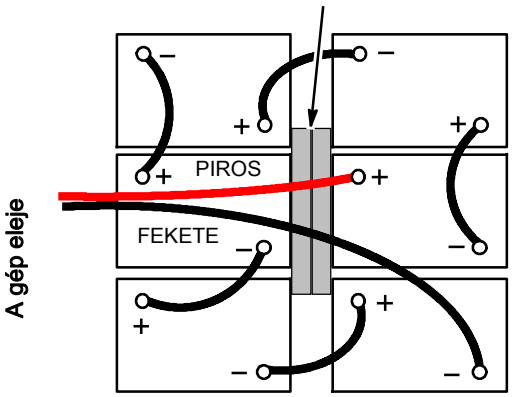

ÁBRA 3

A GÉP MŰKÖDÉSE

A gépet 36 voltos akkumulátorok hajtják (galvánelemes/ólomsavas, vagy lezárt AGM akkumulátorok). A fényezést egy nagy sebességgel forgó korong végzi, a nyomás és az előre mozgás eredményeként pedig a padló sima és fényes bevonatot kap. A toló modellhez forgó korong tartozik, az önjáró modell pedig meghajtómotorral rendelkezik. A korongnyomás és a fényezési sebesség a padló típusának és állapotának megfelelően beállítható. A korongnyomás modelltől függően mechanikusan, vagy az indítószerkezettel adható meg. A gép passzív vagy aktív porcsökkentő vákuumrendszerrel gyűjti össze a port. A passzív porcsökkentő vákuumrendszer a forgó korong centrifugális erejét használva hozza létre a porgyűjtéshez szükséges vákuumot. Az aktív porcsökkentő vákuumrendszer egy vákuummotorból és egy hatékony HEPA szűrőből áll. A fényezési funkció a kezelőpulton lévő indítófogantyúval szabályozható.

A GÉP BEÁLLÍTÁSA

A FÉNYEZŐKORONGOK FELSZERELÉSE

A padló típustól, állapotától és bevonatától függően számos fényezőkorong-típus közül választhat. A fényezőkorongokkal kapcsolatban a hivatalos forgalmazó adhat további információt.

Minden új géphez előre felszerelt fényezőkorong tartozik.

A gyári fényezőkorongok cseréje:
611788 - 510 mm kevert sörtéjű fényezőkorong (Min. 5)
1204254 - 610 mm kevert sörtéjű fényezőkorong (Min. 1)
1204255 - 690 mm kevert sörtéjű fényezőkorong (Min. 1)

A BIZTONSÁG ÉRDEKÉBEN: Ne használja a gépet nem a Tennant által forgalmazott vagy a Tennant által nem jóváhagyott korongokkal vagy kiegészítőkkel. Az eltérő korongok használata veszélyes lehet.

1. Vízszintes felületen állítsa le a gépet, kapcsolja azt ki, és vegye ki a kulcsot.
2. Lépjen le, és a bal oldalon lévő fényezőfej-emelő pedálra lépve emelje fel a fényezőfejet a padlóról (4. ábra). Húzza felfelé a fej emelésére szolgáló fogantyút, amíg a fej nem rögzül a korongcseréhez megfelelő helyzetben.

ÁBRA 4

3. Helyezze a fényezőkorongot a korong motorjára (5. ábra). Ügyeljen rá, hogy a korong a motor közepére kerüljön. A középső zárral rögzítse a korongot. Ne használja a gépet, ha a korong középső zárja nincs a helyén.

ÁBRA 5

4. A fej dőlésszög-beállító rögzítőgombjának meghúzásával engedje le a fejet a korongcseréhez megfelelő helyzetből (6. ábra).

ÁBRA 6

KORONGNYOMÁS BEÁLLÍTÁSA (Mechanikus korongnyomás-beállítást biztosító gépekhez)

Mechanikus korongnyomás-beállítást biztosító modellek esetén a korongnyomás gyárilag az optimálisra van beállítva. Az optimális fényezési teljesítmény eléréséhez számos dolgot kell figyelembe venni: a padló típusát, borítását, állapotát és a korongtípust.

Ha jóvá szeretné hagyni, hogy a gyári beállítás a legmegfelelőbb a fényezési munkához, akkor érdemes az alábbi eljárást követni. Miután beállította a fényezési feladathoz megfelelő korongnyomást, az a szokásos fényezési munkákhoz egységes teljesítményt eredményez. Ez az úgynevezett „*Egyszeri beállítás*” módszer.

1. A korongnyomás-üzemmód aktiválásához keresse meg a kezelőpanel bal oldalán lévő rejtett gombot (kis bemélyedés) (7. ábra).
2. Nyomja meg, és tartsa lenyomva a rejtett gombot, és fordítsa el a kulcsot. Tartsa lenyomva a gombot, amíg az akkumulátor töltöttségiszint-jelzőn nem gyullad ki zöld fény (7. ábra). A gomb felengedésekor a zöld fény kialszik, és a működési jelzőfény kigyullad.

   A géppel ellenőrizhető az aktuális korongnyomás.

ÁBRA 7

3. Húzza meg az indítófogantyút, és legalább 10 másodpercig végezzen fényezést (8. ábra). A LED-ek kigyulladnak, majd egy lámpa állandósul, ami az aktuális korongnyomás-beállítást jelzi. A lefelé irányuló nyomás beállításához az alábbi táblázatot használhatja.

ÁBRA 8

LED kód ○=Be	Beállított lefele irányuló nyomás
○ ● ● ● ●	Villog – túl alacsony
○ ● ● ● ●	Alacsony
● ○ ● ● ●	Közepesen alacsony
● ● ○ ● ●	Közepes
● ● ● ○ ●	Közepesen magas
● ● ● ● ○	Magas
● ● ● ● ○	Villog – túl magas

A közepesen alacsony nyomásbeállítást ajánljuk. Ellenőrizze az ehhez a beállításhoz tartozó fényezési teljesítményt, és szükség szerint módosítsa a beállítást.

A nyomásbeállítás megadásához ugorjon a következő lépésre.

4. Emelje fel a fényezőfejet, és vegye ki a kulcsot. Keresse meg a korongnyomás beállítására szolgáló sasszeget (9. ábra).

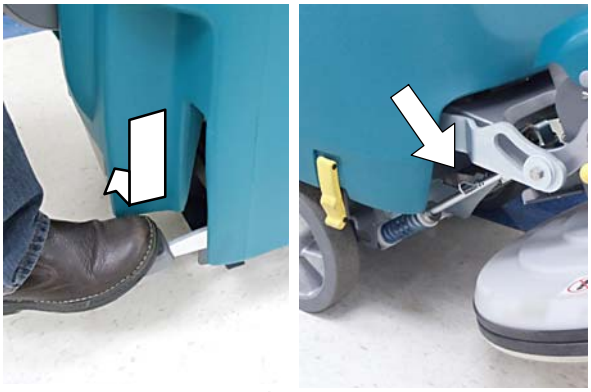

ÁBRA 9

5. A lefelé irányuló nyomás növeléséhez helyezze a szeget a motor felőli következő nyílásba. A lefelé irányuló nyomás csökkentéséhez az ellenkező irányba helyezze át a sasszeget (10. ábra).

ÁBRA 10

6. Ismételje meg az 1-3. lépést, és helyezze a szeget oda, ahol megfelelőnek találja a lefelé irányuló nyomást.

PORGYŰJTŐ ZSÁK ÉS HEPA SZŰRŐ FELSZERELÉSE

Minden új géphez egy darab előre felszerelt papírzsák tartozik. A választható aktív porszabályozási rendszerrel ellátott modellekhez előre felszerelt HEPA szűrő tartozik.

Cserezsákok/-szűrők:
1210869 szám - 1 csomag/10 papírzsák
1208744 szám - Szövetzsák (opcionális).
1203162 szám - HEPA szűrő

MEGJEGYZÉS: A választható szövetzsákot nem aktív porszabályozási rendszerrel ellátott modellekhez tervezték.

A BIZTONSÁG ÉRDEKÉBEN: Ne indítsa be a gépet, ha a porzsák és a szűrők nincsenek a helyükön.

1. Vízszintes felületen állítsa le a gépet, kapcsolja azt ki, és vegye ki a kulcsot.

2. Távolítsa el a porgyűjtő zsák rekeszének fedelét. A fedél eltávolításához nyomja meg a fedélen lévő két fület (11. ábra).

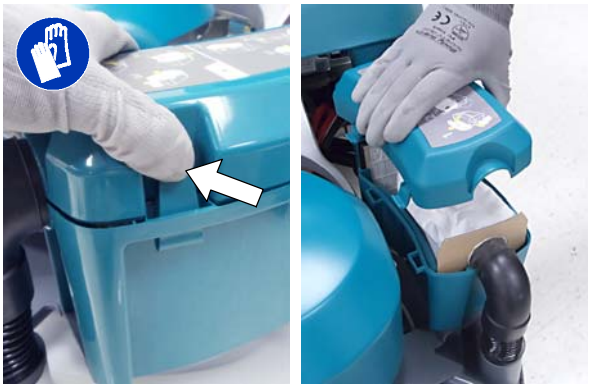

ÁBRA 11

3. A képen látható módon szerelje be a porzsákot és a HEPA szűrőt. Helyezze vissza a fedelet (12. ábra). A HEPA szűrő az aktív porgyűjtést használó modellek tartozéka.

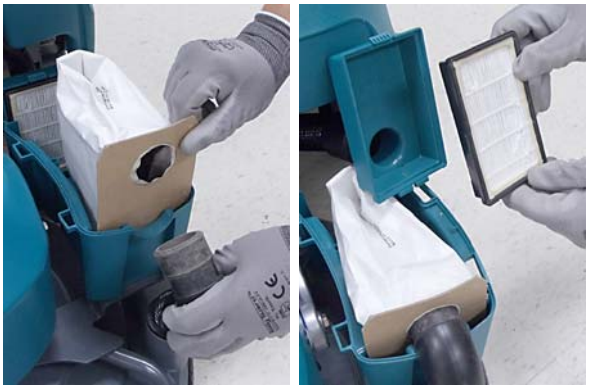

ÁBRA 12

4. A porzsák-ellenőrzés szükségességét jelző fény a kezelőkonzolon rendszeresen felgyulladva jelzi a kezelőnek, hogy ellenőrizni kell, mennyire van tele a porzsák. Ha félig megtelik a porzsák, cserélje ki (13. ábra). A porzsákellenőrző jelzőfény alaphelyzetbe állításához indítsa újra a gépet a kulccsal.

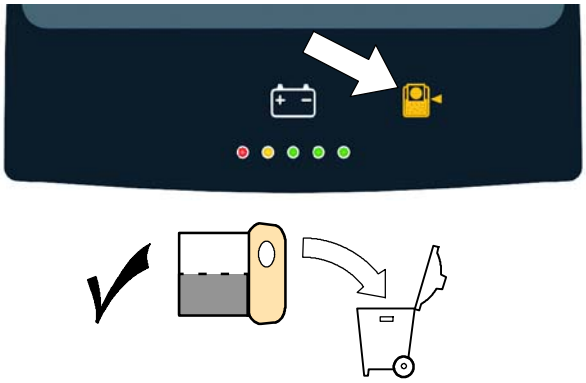

ÁBRA 13

5. A HEPA szűrőt 200 üzemóra után kell cserélni (14. ábra).

ÁBRA 14

A GÉP MŰKÖDTETÉSE

A BIZTONSÁG ÉRDEKÉBEN: Ne működtesse a gépet, amíg nem olvasta el a felhasználói kézikönyvet, és nincs tisztában az abban foglaltakkal.

MŰKÖDTETÉS ELŐTT

- ❑ Seperje fel a padlót, és távolítsa el az akadályokat.
- ❑ Súrolja fel a piszoklerakódásokat.
- ❑ Ügyeljen rá, hogy a padló száraz legyen. Spray-vel fényezett felületen ne használja a gépet.
- ❑ Ellenőrizze az akkumulátor töltöttségi szintjét.
- ❑ Válassza ki a megfelelő fényezőkorongot.
- ❑ Ellenőrizze a fényezőkorong állapotát.
- ❑ Ellenőrizze, hogy mennyire telt meg a porgyűjtő zsák.
- ❑ Ellenőrizze a vákuumtömlő csatlakozását a zsákot tartalmazó rekesznél.
- ❑ Ellenőrizze, hogy a gép megfelelően működik.

A GÉP MŰKÖDTETÉSE

1. A fényezőfej-emelő pedál képen látható módon való kiengedésével eressze le a súrolófejet a padlóra (15. ábra).

ÁBRA 15

2. Ha van a gépen rögzítőfék, engedje ki (16. ábra)
3. Fordítsa a kulcsot (I) helyzetbe (16. ábra).

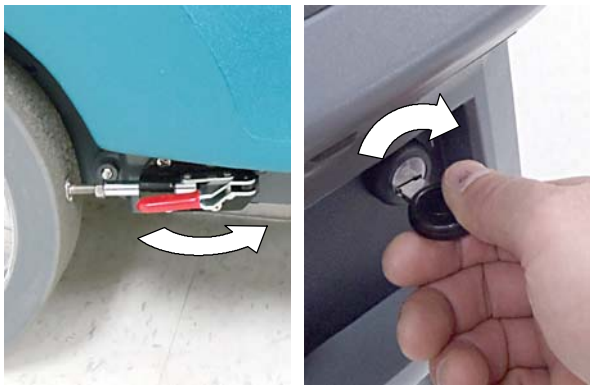

ÁBRA 16

4. Önjáró modell esetén nyomja az iránybeállító kart előre pozícióba (17. ábra). A gép hátramenetbe állításához húzza hátra a kart.

ÁBRA 17

5. A fényezés megkezdéséhez húzza meg az indítófogantyút (18. ábra). A szívóerő a padlóra húzza a fényezőfejet.

ÁBRA 18

6. Toló modell esetén lassan tolja előre a gépet. A forgó kefe segít az előremenetben.

   Önjáró modelleknél a sebességszabályozót megfelelő sebességhez fordításával állítsa be a fényezési sebességet (19. ábra).

ÁBRA 19

7. Ha a modell automatikusan szabályozza a lefelé irányuló nyomást, akkor a korongnyomás megadására szolgáló gombokkal állítsa be a megfelelő korongnyomást(20. ábra). Az optimális teljesítményhez a korongnyomás jelzőjét a középső LED-beállításhoz állítsa.

ÁBRA 20

Mechanikus korongnyomás-beállítást biztosító modellek esetén a korongnyomás gyárilag az optimális teljesítményre van beállítva. A fényezési feladathoz beállított korongnyomás használatának jóváhagyásáról a KORONGNYOMÁS BEÁLLÍTÁSA és A GÉP BEÁLLÍTÁSA című részekben olvashat.

8. A fényezés leállításához engedje ki az indítófogantyút (21. ábra). Az önjáró modell elektromágneses fékrendszerrel rendelkezik, ami automatikusan megállítja a gépet az indítófogantyú kieresztésekor.

ÁBRA 21

9. A gép szállításakor emelje a súrolófejet szállítási helyzetbe (22 ábra).

ÁBRA 22

VÉSZLEÁLLÍTÓ GOMB (Önjáró típusok)

Vészhelyzetben nyomja meg a vészleállító gombot (23. ábra). Ez a vörös gomb teljesen megszünteti a gép áramellátását. Az áramellátás újraindításhoz fordítsa el a gombot az óramutató járásával megegyező irányban, és használja a kulcsos kapcsolót.

Ezt a gombot kizárólag vészhelyzet esetén használja. Nem a gép szokásos leállítására tervezték.

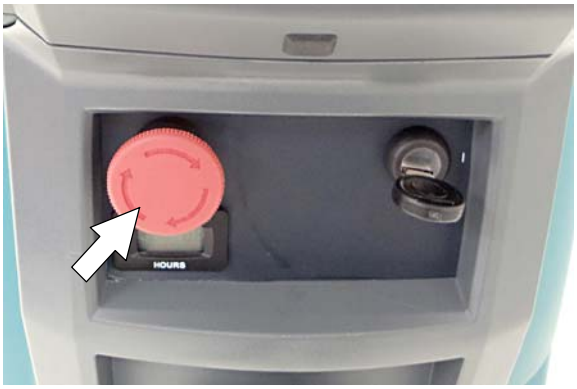

ÁBRA 23

A SZABÁLYOZÓ KONZOL FIGYELMEZTETŐ SZIMBÓLUMAI

A kezelőkonzol figyelmeztetőjelei az alábbiak szerint gyulladnak fel vagy alszanak ki.

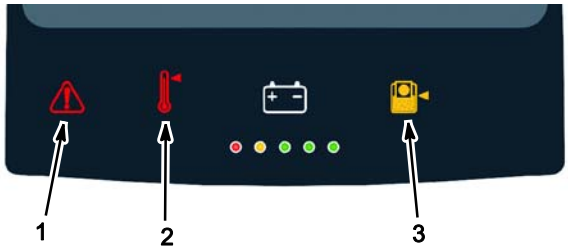

1 – Működési jelzőfény – A rendszer a gép vagy az akkumulátortöltő hibáját észleli. Lásd a MŰKÖDÉSI JELZŐKÓDOK részt.

2 – A korongmotor túlhevülésének jelzőfénye – A motor hőmérséklete túl magas. Kapcsolja ki a gépet, hogy a korongmotor lehűljön. A hiba megszűnik, miután lehűlt a motor. A hiba valószínűsíthető oka, hogy a korongnyomás túl nagy vagy rossz korongtípust használ. Csökkentse a korongnyomást, vagy használjon másik típusú korongot.

3 – Porzsák-ellenőrzés szükségességének kijelzője – A porzsák ellenőrzésére emlékeztető jelzőfény. Ha félig megtelt a porzsák, cserélje ki. A jelzőfény alaphelyzetbe állításához indítsa újra a gépet a kulccsal.

A GÉP MŰKÖDTETÉSE KÖZBEN

1. lehető legegyenesebb útvonalon vezesse a gépet, és a fényezési sávok között legyen néhány centiméternyi átfedés.
2. Éles kanyarokban lassítson.
3. Spray-vel fényezett felületen ne használja a gépet.
4. Kerülje a padlókereteket és az egyenetlen padlóátmeneteket. Ezek megrongálhatják a korongot, a korongmeghajtót vagy a porköpenyt.
5. Ne ütközzön oszlopnak vagy falnak a géppel.
6. Ne használja a gépet 9%-nál meredekebb emelkedőkön, vagy szállításnál 19,5%-nál meredekebb emelkedőn.
7. Önjáró típusok esetében: Erősen összekarcolt padló esetén a legjobb fényezési teljesítmény eléréséhez csökkentse a sebességet, és növelje a korongnyomást.
8. Rendszeresen ellenőrizze a korong állapotát. Ha a korongban padlóbevonat vagy szennyeződés rakódik le, fordítsa meg a korongot, vagy szükség szerint cserélje ki.
9. A megfelelő jelzőfény kigyulladásakor ellenőrizze a porzsákot. Ha félig megtelt a porzsák, cserélje ki.
10. Ellenőrizze a porszabályozó köpeny állapotát. Megszáradt padlófényező-darabok akadhatnak a köpenybe, ez pedig csíkokat hagyhat a padlón.
11. Kövesse nyomon az akkumulátor töltöttségi szintjét.
    Erről az AKKUMULÁTOR TÖLTÖTTSÉGI SZINT-JELZŐ részben olvashat.
12. Ha az önjáró gép működésképtelenné válik, akkor rövid ideig tolható vagy vontatható.
13. Amikor magára hagyja a gépet, állítsa azt le, és vegye ki a kulcsot.
14. A fényezés után végezze el a gépkarbantartási feladatokat. *Lásd: A GÉP KARBANTARTÁSA.*

AKKUMULÁTOR TÖLTÖTTSÉGI SZINT-JELZŐ

Az akkumulátor töltöttségi szintjének jelzője az akkumulátorok töltöttségi szintjét mutatja. Amikor az akkumulátorok teljesen fel vannak töltve, mind az öt lámpa világít (24. ábra). Ahogyan az akkumulátorok lemerülnek, a kontrollámpák egymás után kialszanak (jobbról balra).

Amikor a töltöttségi szint a piros lámpáig csökken, hagyja abba a munkát, és töltse fel az akkumulátorokat. Ha a piros lámpa villogni kezd, a fényezési funkció automatikusan leáll, nehogy az akkumulátorok teljesen lemerüljenek. Önjáró típus esetében: A piros lámpa villogásakor a gép mozgása még nem áll le. Vezesse a gépet a feltöltőhelyre, és töltse fel az akkumulátorokat.

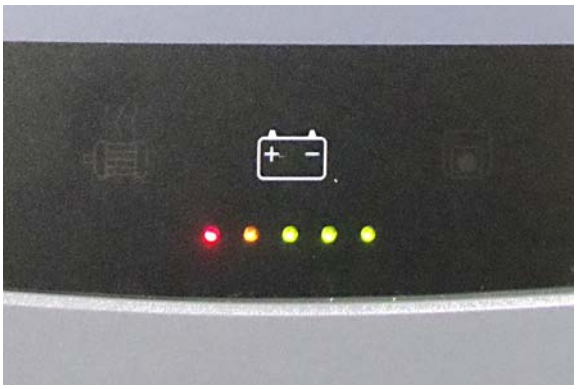

ÁBRA 24

A gép töltöttségiszint-jelzője az akkumulátor típusának megfelelően programozott. Ha más típusú vagy nagyobb kapacitású akkumulátorra vált (például galvánelemes/ólomsavas, lezárt, AGM akkumulátor stb.) akkor az akkumulátor károsodását megelőzendő újra kell programozni a töltöttségiszint-jelzőt. *Lásd: AZ AKKUMULÁTOROK FELTÖLTÉSE.*

ÜZEMÓRA-SZÁMLÁLÓ

Az üzemóra-számláló a gép üzemben töltött idejét méri. Az üzemóra-számlálót a speciális karbantartási feladatok elvégzéséhez és az elvégzett javítások nyomon követésére használja. Az üzemóra-számláló a vezérlőkonzolon található (25. ábra).

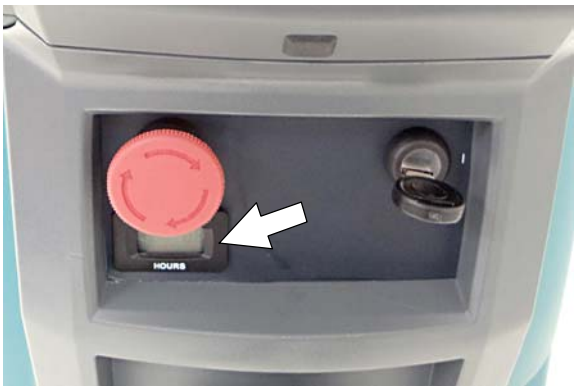

ÁBRA 25

MEGSZAKÍTÓK / OLVADÓBIZTOSÍTÓ

A gépet három visszaállítható megszakító védi az elektromos túlterheléstől. Ha egy megszakító kiold, állapítsa meg az okot, majd állítsa az eredeti helyzetbe a megszakítót. Ha a megszakító nem állítható vissza eredeti helyzetbe vagy ismételten kiold, kérje szakember segítségét.

A megszakítók az akkumulátorrekesz közelében vannak, és az alábbi módon találhatók meg (26. ábra).

MEGSZAKÍTÓK:
1 (2,5A) Vezérlő tábla
2 (15A) Vezérlő/Aktív porgyűjtés vezérlőjel
3 (30A) Fő-/Meghajtó-/Korongmeghajtó

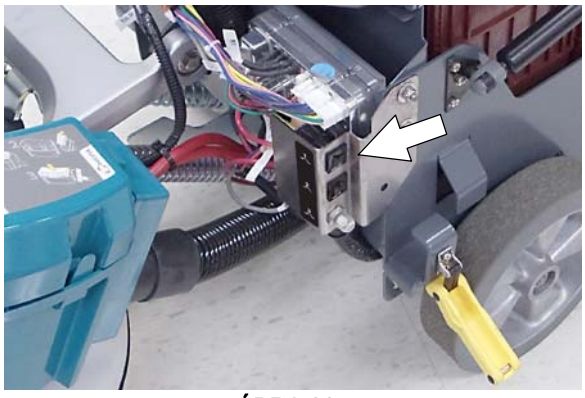

ÁBRA 26

A BIZTONSÁG ÉRDEKÉBEN: A gép karbantartásakor minden javítási munkát szakembernek kell végeznie.

MŰKÖDÉSI JELZŐKÓDOK

Ha a rendszer a gép vagy az akkumulátortöltő hibáját jelzi, vagy valamilyen figyelmeztetést küld, akkor a piros működési jelzőfény és egy adott töltöttségiszint-jelző LED folyamatosan villog. A hiba megállapításához használja az alábbi LED-kódokat.

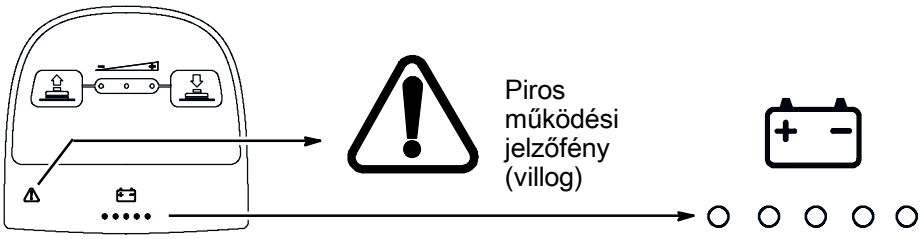

LED-hibakódok: ○= Villog	OK	MEGOLDÁS
○ ○ ○ ○ ○	A vészleállító gomb aktiválva.	A vészleállító gomb óramutató járásával ellentétes irányba fordításával állítsa alaphelyzetbe a gombot, és indítsa újra a gépet.
● ● ● ○ ○	Probléma a korongmeghajtó motor vezetékével, a csatlakozóval vagy a vezérlőpanellel.	Kérje a szerviz segítségét.
○ ● ● ● ●	Feszültségkimaradás a korongmotornál.	Kérje a szerviz segítségét.
○ ● ● ○ ○	A korongmotoráram az eszköz határértékén túl van.	Indítsa újra a gépet. Ha továbbra is jelen van a hibakód, lépjen kapcsolatba a szervizzel.
○ ● ○ ● ●	A korongmotoráram huzamosabb ideig túl nagy. Túl nagy a lefelé irányuló korongnyomás.	Csökkentse a lefelé irányuló nyomást. Ha továbbra is jelen van a hibakód, lépjen kapcsolatba a szervizzel.
○ ○ ○ ● ○	A korongmotor áramfelvétele zárlatos.	Kérje a szerviz segítségét.
○ ● ○ ○ ●	Probléma a korongmotorral és a vezérlőpanellel.	Kérje a szerviz segítségét.
● ● ● ○ ●	Probléma a fej indítókarának vezetékével, a csatlakozóval vagy a vezérlőpanellel.	Kérje a szerviz segítségét.
● ○ ● ● ○	Túláram a fényezőben.	Kérje a szerviz segítségét.
● ● ○ ● ○	A fej indítókarának megszakítója kioldott.	Kapcsolja ki a gépet, és állítsa alaphelyzetbe a megszakítót. Ha a megszakító ismételten kiold, kérje a szerviz segítségét.
○ ○ ● ○ ○	A fej indítókara elakadt.	A kód törléséhez indítsa újra a gépet. Ha továbbra is jelen van a hibakód, lépjen kapcsolatba a szervizzel.
○ ○ ○ ○ ●	Probléma a fej indítókarával, a vákuummotorral vagy a kezelőpanellel.	Kérje a szerviz segítségét.
● ● ○ ● ●	Probléma a vákuummotor vezetékével, a csatlakozóval vagy a vezérlőpanellel.	Kérje a szerviz segítségét.
● ● ○ ● ○	A vákuummotor megszakítója kioldott.	Kapcsolja ki a gépet, és állítsa alaphelyzetbe a megszakítót. Ha a megszakító ismételten kiold, kérje a szerviz segítségét.
○ ● ○ ○ ○	A vákuummotor-áram az eszköz határértékén túl van.	Indítsa újra a gépet. Ha továbbra is jelen van a hibakód, lépjen kapcsolatba a szervizzel.
○ ○ ● ● ●	A vákuummotor-áram huzamosabb ideig túl magas (az 1. áramkör hibája)	Indítsa újra a gépet. Ha továbbra is jelen van a hibakód, lépjen kapcsolatba a szervizzel.
○ ○ ● ● ○	A vákuummotor-áram huzamosabb ideig túl magas (a 2. áramkör hibája)	Indítsa újra a gépet. Ha továbbra is jelen van a hibakód, lépjen kapcsolatba a szervizzel.
○ ○ ● ○ ●	A vákuummotor áramfelvétele zárlatos.	Kérje a szerviz segítségét.

MŰKÖDÉSI JELZŐKÓDOK – folytatás

LED-hibakód: ○= Villog	OK	MEGOLDÁS
○ ● ● ● ○	Kommunikációs probléma a haladásvezérlő pulttal.	Kérje a szerviz segítségét.
● ● ○ ○ ○	Probléma a hajtómotor vezetékével, a csatlakozóval vagy a vezérlőpanellel.	Kérje a szerviz segítségét.
○ ● ○ ● ○	Az indítófogantyú a gép bekapcsolása előtt lett meghúzva.	A gép bekapcsolása előtt engedje ki az indítófogantyút.
○ ● ● ○ ●	A gépet meghajtó motor zárlatos.	Kérje a szerviz segítségét.
● ● ○ ○ ●	A meghajtómotor megszakítója kioldott.	Kapcsolja ki a gépet, és állítsa alaphelyzetbe a megszakítót. Ha a megszakító ismételten kiold, kérje a szerviz segítségét.
● ○ ● ○ ○	A szoftver betöltése sikertelen.	Kérje a szerviz segítségét.

A belső akkutöltő működési jelzőfényének kódjai:

LED-hibakód: ○= Villog	OK	MEGOLDÁS
○ ○ ○ ● ●	A töltő meghibásodott.	Kérje a szerviz segítségét.
● ○ ○ ● ●	A töltő nem csatlakozik az akkumulátorokhoz.	Ellenőrizze a csatlakozásokat.
● ○ ● ● ●	A töltő túlmelegedett.	Hagyja lehűlni a töltőt, vagy vigye jól szellőző területre. Ha továbbra is jelen van a hiba, lépjen kapcsolatba a szervizzel.
● ○ ○ ○ ●	A töltő nem kommunikál a géppel.	Indítsa újra a töltőt. Ha továbbra is jelen van a hibakód, lépjen kapcsolatba a szervizzel.
● ○ ○ ● ○	A töltő időtartam-kapcsoló meghaladta a maximális töltési időt. Félbeszakad a töltés.	Cserélje ki az akkumulátorokat.

AZ AKKUMULÁTOROK FELTÖLTÉSE

Az akkumulátorok élettartama meghatározott számú töltésre korlátozódik. A leghosszabb élettartam elérése érdekében azonnal kezdje meg az akkumulátor töltését, amikor a töltöttségi szintjelző piros lámpája kigyullad.

MEGJEGYZÉS: Az élettartam meghosszabbítása érdekében ne hagyja sokáig lemerült állapotban az akkumulátorokat.

A kézikönyv feltöltési útmutatásai a géphez tartozó akkumulátortöltőre vonatkoznak. A Tennant által nem támogatott vagy jóváhagyott egyéb akkumulátortöltők használata tilos. Ha a géphez külső akkumulátortöltőt használ, a működési útmutatót a töltő készítőjének kézikönyvében találja. Ha a géphez nem tartozik akkumulátortöltő, akkor a javasolt töltőkre vonatkozóan a forgalmazó vagy a Tennant szolgálhat útmutatással.

A BIZTONSÁG ÉRDEKÉBEN: Nem kompatibilis akkumulátortöltők használata esetén az akkumulátorok károsodhatnak és akár tüzet is okozhatnak.

Ha a belső akkumulátortöltő használata közben a rendszer problémát észlel, a gép szervizkódot jelenít meg. Lásd a *MŰKÖDÉSI JELZŐKÓDOK* részt. A külső akkumulátortöltők hibakódjairól a töltőhöz kapott kézikönyvben tájékozódhat.

Az akkumulátortöltő műszaki adatai:

- TÖLTŐ TÍPUSA:
  - Galvánelemes (ólomsavas) akkumulátorokhoz
  - Lezárt (AGM) akkumulátorokhoz
- KIMENŐ FESZÜLTSÉG - 36 VOLT
- KIMENETI ÁRAM - 25 AMPER
- AUTOMATA MEGSZAKÍTÓ ÁRAMKÖR
- CIKLUSÁLLÓ AKKUMULÁTOROK FELTÖLTÉSÉHEZ

FONTOS: Az akkumulátortöltő a géphez tartozó akkumulátor töltéséhez van beállítva. Ha más típusú vagy nagyobb kapacitású akkumulátorra vált (például galvánelemes/ólomsavas, lezárt, AGM akkumulátor stb.), akkor az akkumulátor károsodását megelőzendő újra kell programozni a töltőt és a töltöttségiszint-jelzőt. Lásd: AZ AKKUMULÁTORTÖLTŐ BEÁLLÍTÁSAI.

AZ AKKUMULÁTOROK FELTÖLTÉSE

1. Szállítsa a gépet egy jól szellőztetett helyre.

⚠ FIGYELMEZTETÉS: Tűz- vagy robbanásveszély. Az akkumulátorok hidrogéngázt bocsátanak ki. Tűz- és robbanásveszély! Nyílt láng és szikrák nem lehetnek a közelben töltéskor.

2. Álljon a géppel vízszintes, száraz felületre, kapcsolja ki a gépet, és vegye ki a kulcsot.
3. Ha a géphez galvánelemes/ólomsavas akkumulátorok tartoznak, a töltés előtt ellenőrizze az akkumulátor elektrolitszintjét (27. ábra). A szintnek, a képen látható módon, kicsit az akkumulátorlemezek fölött kell lennie. Töltsön hozzá desztillált vizet, ha a folyadékszint alacsony. NE TÖLTSE TÚL! Feltöltéskor az elektrolit térfogata megnő és túlfolyhat.

   Hetente ellenőrizze az elektrolitszintet.

   Ha a géphez HydroLINK akkumulátor-vízellátó rendszer tartozik, a töltés előtt ne adjon vizet az akkumulátorhoz *(Lásd: HydroLINK akkumulátor-vízellátó rendszer)*

A BIZTONSÁG ÉRDEKÉBEN: Az akkumulátorok karbantartásakor szükség szerint viseljen védőfelszerelést. Kerülje a fizikai kapcsolatot az akkumulátorsavval.

ÁBRA 27

4. Belső töltővel rendelkező modellek esetében tekerje le a tápvezetéket a fogantyúkról, és csatlakoztassa azt egy megfelelően földelt fali aljzathoz (28. ábra).

ÁBRA 28

   Külső töltővel rendelkező modellek esetében először csatlakoztassa a töltő egyenáramú vezetékét a gép akkumulátor-töltési dugaszolóaljzatához, majd csatlakoztassa a váltóáramú tápvezetéket egy megfelelően földelt fali aljzathoz (29. ábra). A használati utasítást a külső akkumulátortöltő gyártójának kézikönyvégen találja.

A BIZTONSÁG ÉRDEKÉBEN: Ne válassza le a külső töltő egyenáramú vezetékét a gép dugaszolóaljzatáról,

amíg a töltő működik. Ívkisülés következhet be. Ha a töltést félbe kell szakítani a töltés befejezése előtt, először a váltakozó áramú vezetéket válassza le.

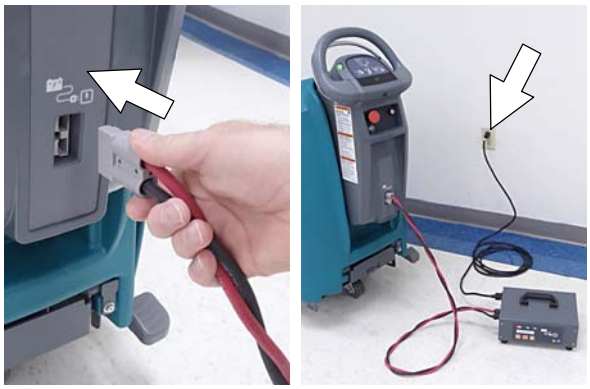

ÁBRA 29

5. A töltő automatikusan kezdi el a töltést, majd áll le, amikor az akkumulátorok teljesen feltöltődtek. A töltési ciklus – az akkumulátor típusától függően – akár 6-10 óráig is tarthat.

   Belső akkutöltő: A töltési ciklus végén a töltöttségiszint-jelző mind az öt jelzőfénye villogni kezd (30. ábra).

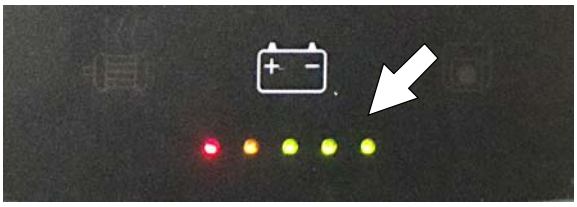

ÁBRA 30

6. Az akkumulátorok feltöltése után húzza ki a tápkábelt, és csavarja fel a fogantyúkra (31. ábra).

   Külső akkumulátortöltővel rendelkező modellek esetén a töltő gépről történő leválasztása előtt először mindig a váltakozó áramú vezetéket válassza le.

ÁBRA 31

AZ AKKUMULÁTORTÖLTŐ BEÁLLÍTÁSAI

Az akkumulátortöltő a géphez tartozó akkumulátor töltéséhez van beállítva. Ha más típusú vagy kapacitású akkumulátorra vált, akkor az akkumulátor károsodását megelőzendő újra kell programozni a töltőt és a töltöttségiszint-jelzőt.

A gép újraprogramozásához kérje a szerviz segítségét, vagy rendeljen Software Installation Kit készletet (szoftvertelepítő készlet; 9012788 szám).

Belső töltővel rendelkező modellek esetében az újraprogramozás helyett manuálisan is módosíthatja a belső akkumulátortöltő beállításait. Ha a belső töltő beállításait az alábbiak szerint megfelelően beállította, a gép szoftvere automatikusan az új akkumulátortípusnak megfelelően programozza újra a töltöttségiszint-jelzőt.

Külső töltővel rendelkező gépek esetén a töltöttségiszint-jelző beállításainak módosításához újraprogramozási készlet szükséges. A töltöttségiszint-jelző újraprogramozása után a külső töltő gyártójának kézikönyvében tájékozódhat a töltési profilbeállítások módosításáról.

Belső akkumulátortöltő töltési beállításainak módosítása:

1. Tekerje le az akkumulátortöltő tápvezetékét a fogantyúkról.
2. A töltő eléréséhez T25 csillagcsavarhúzóval csavarja ki a kezelőkonzol alján lévő két csavart (32. ábra).

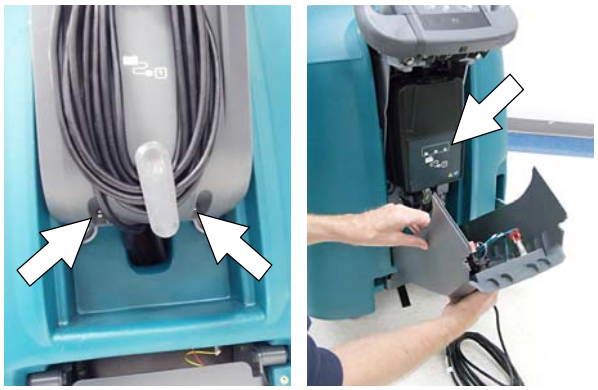

ÁBRA 32

3. A szabályozóbeállítások eléréséhez óvatosan hajtsa fel a töltő kijelzőjének címkéjét (33. ábra).

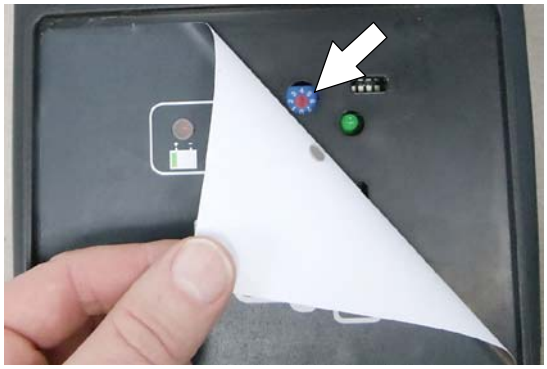

ÁBRA 33

4. Egy normál csavarhúzóval – az alábbi táblázat alapján – fordítsa a szabályzót a megfelelő akkumulátortípushoz (34. ábra).

MEGJEGYZÉS: A „0" pozíció csak akkor használatos, ha a gép programozása a gyárban történik, vagy szoftvertelepítő készletet használ. Ha a beállítást egyszer elállítja a „0" értékről, csak akkor állítsa oda vissza, ha a gépet szoftverújratelepítő készlettel programozza újra, különben az akkumulátor károsodhat.

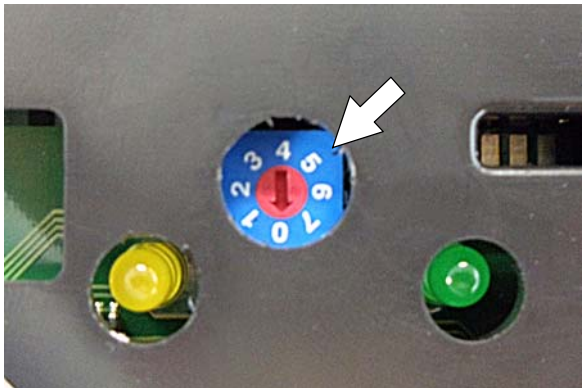

ÁBRA 34

Szabályozó helyzete	Akkumulátorleírás
0	Gyári és szoftverkészlettel való beállítás
1	Galvánelemes, Trojan 180–250 AH
2	Galvánelemes, Trojan 260–360 AH
3	Galvánelemes, Enersys 200–350 AH
4	AGM, Discover 200–300 AH
5	AGM, Fullriver 200–350 AH
6	Zselés, Sonnenschein 150–250 AH

5. Helyezze vissza a kijelzőt.
6. Helyezze vissza a vezérlőkonzolt.
7. A töltöttségiszint-jelző új akkumulátortípusnak megfelelő beállításához csatlakoztassa a belső akkumulátortöltő csatlakozóját egy elektromos aljzathoz.

KARBANTARTÁSI TÁBLÁZAT

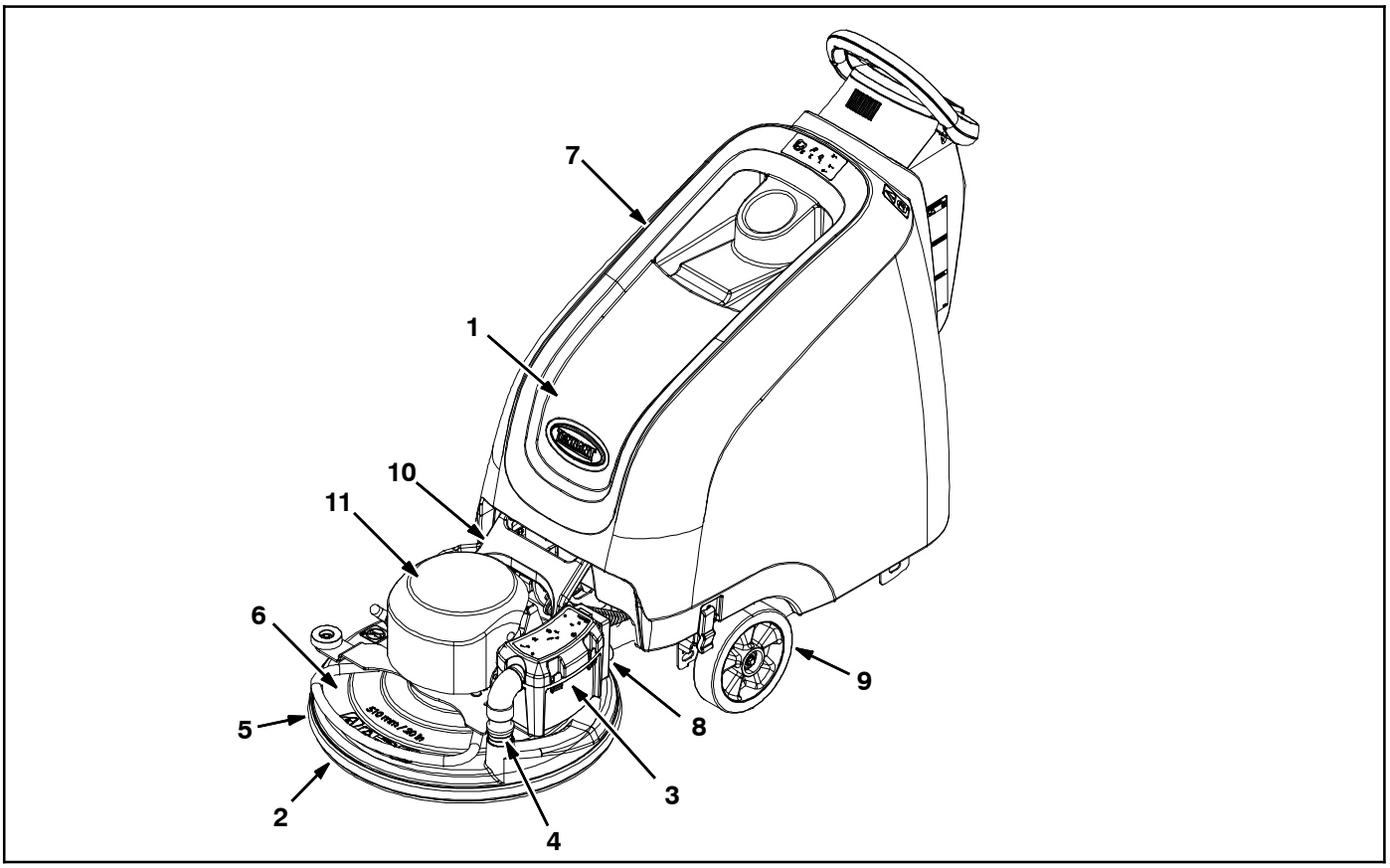

Időköz/ Óra	Felelős sze-mély	Kód	Leírás	Eljárás
Naponta	O	1	Akkumulátorok	Feltöltés
	O	2	Fényezőkorong	Ellenőrzés, megfordítás vagy csere
	O	3	Porgyűjtő zsák	Ellenőrzés, csere
	O	4	Vákuumtömlő	Ellenőrzés, tisztítás
	O	5	Fényezőfej porköpenye	Száraz padlószegély-törmelék ellenőrzése
Hetente	O	1	Akkumulátor elektrolitszintje	Ellenőrzés, desztillált víz hozzáadása, ha a folyadékszint alacsony
50 üzemóránként	O	5	Fényezőfej porköpenye	Kopás vagy sérülés ellenőrzése
	O	6	Fényezőfej	Tisztítás tömlővel, légnyomás használatával
	O	7	Gép	Tisztítás nedves ronggyal
100 üzemóránként	O	1	HydroLINK akkumulátor-vízellátó rendszer (opcionális)	Csövek, csatlakozások sérüléseinek és kopásának ellenőrzése
200 üzemóránként	O	1	Akkumulátorok, pólussaruk és kábelek	Ellenőrzés és tisztítás
	O	8	Vákuumos HEPA szűrő (Aktív porszabályozást használó modell)	Ellenőrzés, tisztítás, csere
750 üzemóránként	T	9	Meghajtómotor (Önjáró típus)	Szénkefék cseréje
1000 üzemóránként	T	10	Fejemelő persely, 4 pont	Perselyek vizsgálata, cseréje
	T	11	Korongmeghajtó	Szénkefék cseréje

O = Kezelő T = Szakképzett szerelő

A GÉP KARBANTARTÁSA

A gép megfelelő üzemképes állapotának fenntartása érdekében hajtsa végre a gépre vonatkozó karbantartási műveleteket.

A BIZTONSÁG ÉRDEKÉBEN: Mielőtt a gépet elhagyja vagy javítást végez rajta, vízszintes felületen állítsa le, kapcsolja ki a gépet, vegye ki a kulcsot és – ha a gép rendelkezik vele – használja a rögzítőféket.

A BIZTONSÁG ÉRDEKÉBEN: A gép karbantartásakor szükség szerint viseljen védőfelszerelést. Minden javítási munkát szakembernek kell végeznie

NAPI HASZNÁLAT UTÁN

1. Fordítsa meg vagy cserélje ki a fényezőkorongot (35. ábra).

ÁBRA 35

2. Ellenőrizze, hogy mennyire telt meg a porgyűjtő zsák. Ha tele van, cserélje ki (36. ábra).

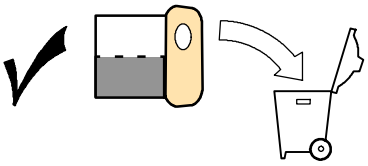

ÁBRA 36

3. Ellenőrizze, hogy nem dugult-e el a vákuumtömlő. Szükség esetén tisztítsa ki (37. ábra).

ÁBRA 37

4. Töltse fel az akkumulátorokat (38. ábra). *Lásd: AZ AKKUMULÁTOROK FELTÖLTÉSE.*

BELSŐ KÜLSŐ

ÁBRA 38

MINDEN HÉTEN

Ellenőrizze az akkumulátorcellák folyadékszintjét (39. ábra). Lásd: AZ AKKUMULÁTOROK KARBANTARTÁSA.

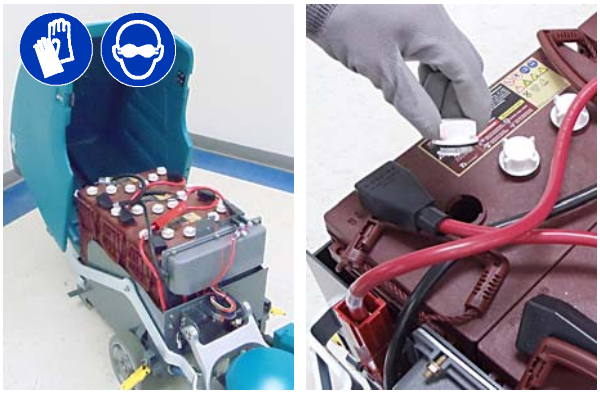

ÁBRA 39

MINDEN 50 ÜZEMÓRA UTÁN

1. Ellenőrizze a porköpenyt, hogy nem kopott vagy sérült-e (40. ábra). Szükség esetén cserélje ki.

ÁBRA 40

2. Légtömlővel tisztítsa meg a fényezőkorongot és a korongmeghajtót a lerakódott portól (41. ábra). A maximális légnyomás: 100 psi / 690 kPa.

A BIZTONSÁG ÉRDEKÉBEN: A gép karbantartásakor szükség szerint viseljen védőfelszerelést

ÁBRA 41

3. A gép külső felületét univerzális tisztítószerrel és nedves ronggyal tisztítsa meg (42. ábra).

ÁBRA 42

MINDEN 100 ÜZEMÓRA UTÁN

Ha a gép rendelkezik HydroLINK akkumulátor-vízellátó rendszerrel, ellenőrizze, hogy nem koptak-e el vagy sérültek meg a csövek és a csatlakozások (43. ábra). Sérülés esetén cserélje ki a rendszert.

A BIZTONSÁG ÉRDEKÉBEN: Az akkumulátorok karbantartásakor szükség szerint viseljen védőfelszerelést. Kerülje a fizikai kapcsolatot az akkumulátorsavval.

ÁBRA 43

MINDEN 200 ÜZEMÓRA UTÁN

1. Tisztítsa meg az akkumulátorokat, és ellenőrizze, hogy az akkumulátor-vezetékek csatlakozásai nem lazultak-e meg (lásd: AZ AKKUMULÁTOR KARBANTARTÁSA).
2. Ha a modell aktív porszabályozási rendszerrel is rendelkezik, cserélje ki a HEPA szűrőt (44. ábra).

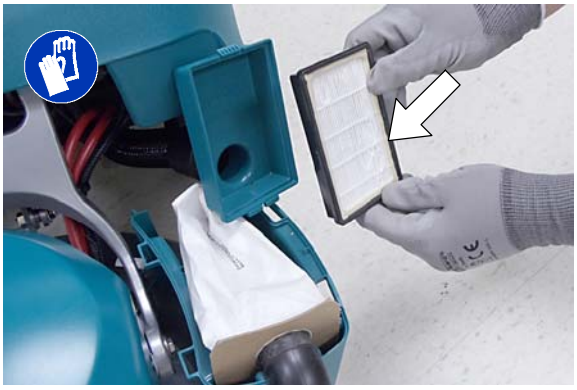

ÁBRA 44

MINDEN 1000 ÜZEMÓRA UTÁN

Ellenőrizze a fejemelő bilincs négy perselyének kopottságát (45. ábra). Ha a fej rázkódik, cserélje ki a perselyeket.

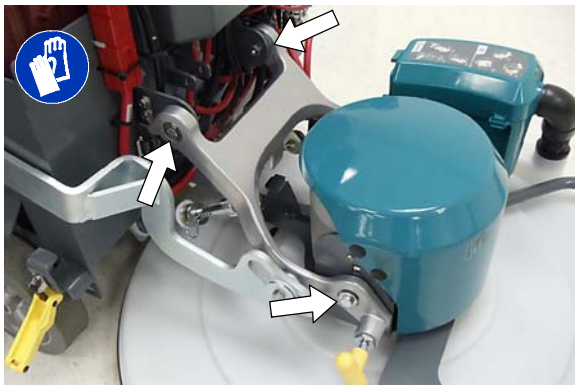

ÁBRA 45

A MOTOR KARBANTARTÁSA

A motor szénkeféit az alábbiak szerint cserélje. A szénkefék cseréjét szakemberre végeztesse el.

Szénkefék cseréje	Üzemóra
Meghajtómotor (Önjáró típus)	750
Korongmeghajtó	1000

AKKUMULÁTOR KARBANTARTÁS

A BIZTONSÁG ÉRDEKÉBEN: A gépet karbantartás előtt vízszintes felületen állítsa le, kapcsolja ki, vegye ki a kulcsot és – ha a gép rendelkezik vele – használja a rögzítőféket.

Az akkumulátorok élettartama meghatározott számú töltésre korlátozódik. A leghosszabb élettartam elérése érdekében csak akkor töltse fel az akkumulátorokat, ha a töltöttségi szintjelző villog. Fontos továbbá az akkumulátor élettartama alatt a megfelelő elektrolitszintet biztosítani.

A készülék a Tennant ólomsavas akkumulátorával vagy lezárt AGM akkumulátorral rendelkezik.

A BIZTONSÁG ÉRDEKÉBEN: A gép karbantartásakor szükség szerint viseljen védőfelszerelést. Kerülje a fizikai kapcsolatot az akkumulátorsavval.

A BIZTONSÁG ÉRDEKÉBEN: A gép karbantartásakor ne legyenek fémtárgyak az akkumulátor közelében.

LEZÁRT AGM AKKUMULÁTOROK

A lezárt AGM akkumulátorokat nem szükséges karbantartani, és használatuk esetén csak az ebben a kézikönyvben ismertetett szokásos feltöltésre van szükség.

FOLYADÉKOS/ÓLOMSAVAS AKKUMULÁTOROK

Az ólomsavas akkumulátorok az alábbiakban olvasható módon, rendszeres karbantartást igényelnek.

MEGJEGYZÉS: Ha a készülék HydroLINK akkumulátor-vízellátó rendszerrel rendelkezik, akkor a HYDROLINK AKKUMULÁTOR-VÍZELLÁTÓ RENDSZER című részben tájékozódjon.

Ellenőrizze az akkumulátor elektrolitszintjét. Az elektrolitszintnek a látható módon, kicsivel az akkumulátorlemezek fölött kell lennie (46. ábra). Töltsön hozzá desztillált vizet, ha a folyadékszint alacsony. NE TÖLTSE TÚL! Feltöltéskor az elektrolit térfogata megnő és túlfolyhat.

Töltés előtt

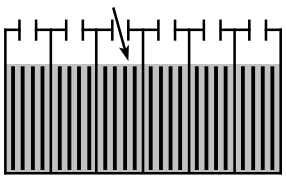

A szintnek kicsivel az akkumulátorlemezek fölött kell lennie

Töltés után

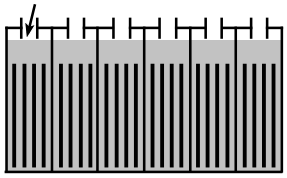

A szintnek kicsivel a kémlelőcsövek alatt kell lennie

ÁBRA 46

200 üzemóránként ellenőrizze az akkumulátor-csatlakozók szorosságát, és az akkumulátor korróziójának elkerülése érdekében tisztítsa meg az akkumulátorok felületét, beleértve a pólussarukat és kábelbilincseket. Használjon súrolókefét valamint tömény szódabikarbónából és vízből készült oldatot. (47. ábra) Az akkumulátor tisztításakor ne távolítsa el a cellakupakokat.

ÁBRA 47

HYDROLINK® AKKUMULÁTOR-VÍZELLÁTÓ RENDSZER (OPCIONÁLIS)

Az alábbi útmutató a HydroLINK akkumulátor-vízellátó rendszerrel rendelkező gépekre vonatkozik.

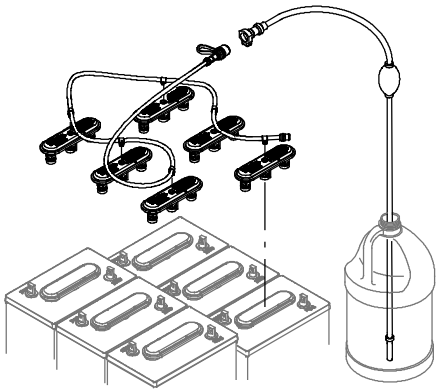

Az opcionális HydroLINK akkumulátor-vízellátó rendszer segítségével az akkumulátorok megfelelő elektrolitszintje egyszerűen és biztonságosan fenntartható.

Ez a vízellátó rendszer a készülék külső tartozékkészleteként is beszerezhető (p/n 9010301). A rendszer kizárólag Trojan® ólomsavas akkumulátorokhoz készült.

A BIZTONSÁG ÉRDEKÉBEN: A gép karbantartásakor szükség szerint viseljen védőfelszerelést. Kerülje a fizikai kapcsolatot az akkumulátorsavval.

A vízellátó rendszer használata előtt ellenőrizze, hogy nem koptak-e el vagy sérültek meg a csövek és a csatlakozások.

1. Az akkumulátor-vízellátó rendszer használata előtt az akkumulátort teljesen fel kell tölteni. Töltés előtt ne tegyen vizet az akkumulátorba, mert töltéskor az elektrolitszint megnő és túlfolyhat.
2. Az akkumulátorok feltöltése után ellenőrizze az akkumulátor burkolatán lévő elektrolitszint-jelzőket (48. ábra). Ha a szintjelző fehér, az alábbi útmutatás szerint adjon vizet hozzá. Ha a szintjelzők feketék, az elektrolitszint megfelelő, nincs szükség víz hozzáadására.

ÁBRA 48

3. Az akkumulátorrekeszben keresse meg az akkumulátor feltöltőtömlőjének csatlakozóját. Távolítsa el a porvédő sapkát, és csatlakoztassa a kéziszivattyú csövét (49. ábra).

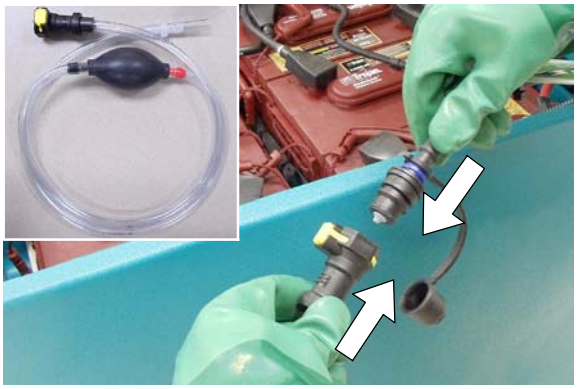

ÁBRA 49

4. A kéziszivattyú másik csövét merítse egy desztillált vizes üvegbe (50. ábra).

ÁBRA 50

5. A kéziszivattyú csövén lévő műanyaggömböt nyomja össze (51. ábra). A szintjelzők feketék lesznek, amikor az akkumulátor megtelik.

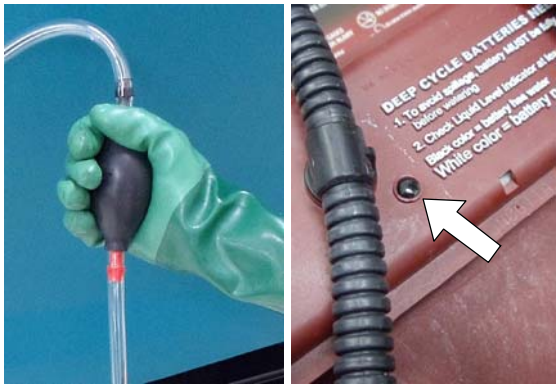

ÁBRA 51

6. A víz hozzáadása után helyezze vissza a porvédő sapkát az akkumulátortöltő csőre, és a kéziszivattyú csövét tegye a gép akkumulátorrekeszébe.

A GÉP FELEMELÉSE

A BIZTONSÁG ÉRDEKÉBEN: Mielőtt a gépet elhagyja, vagy javítást végez rajta, vízszintes felületen állítsa le, kapcsolja ki, és vegye ki a kulcsot.

A gépet az emelésre szolgáló helyeken emelje meg (52. ábra). A gép tömegének megtartásához megfelelő terhelhetőségű emelőberendezést használjon. Egyenletes, vízszintes felületen állítsa meg a gépet, és emelés előtt rögzítse a kerekeket.

A BIZTONSÁG ÉRDEKÉBEN: Amikor a gépen javítást végez, kizárólag a kijelölt helyeken emelje fel a gépet. Olyan emelőberendezést használjon, amely képes megtartani a gép tömegét. Emelőékkel rögzítse a gépet.

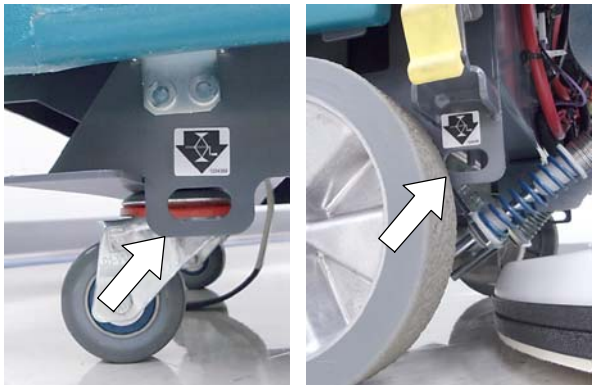

52. ÁBRA

A GÉP LE- VAGY FELRAKODÁSA SZÁLLÍTÁSHOZ

Akár utánfutón, akár teherautón szállítják a gépet, mindenképpen kövessék a rakodási és lekötözési eljárásban foglaltakat.

1. A fényezőfejet emelje szállítási helyzetbe, hogy az ne károsodhasson, amikor rámpán rakják teherautóra vagy utánfutóra a gépet (53. ábra).

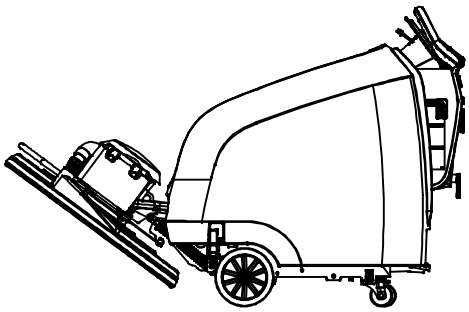

ÁBRA 53

2. Olyan rámpát használjon, amely elbírja a gép és a rakodást végző személy együttes súlyát, és óvatosan végezze a rakodást. Ne használja a gépet 19,5%-nál meredekebb rámpán (54. ábra). 19,5%-nál meredekebb lejtő esetén használjon csörlőt.

A BIZTONSÁG ÉRDEKÉBEN: Amikor a gépet teherautóra vagy utánfutóra rakja fel, illeve leveszi onnan, olyan rámpát használjon, amely elbírja a gép és a kezelő személy együttes súlyát.

Ne használja a gépet 19,5%-nál meredekebb rámpán. A gépet lekötöző hevederekkel rögzítse a teherautóhoz vagy a szállítóeszközhöz.

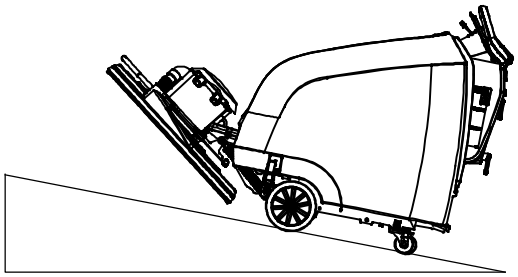

Legfejlebb 19,5% meredekségű rámpa

ÁBRA 54

3. A berakodás után a gép elejét illessze az utánfutó vagy a teherautó elejéhez. Engedje le a fényezőfejet, és a kulccsal állítsa le a gépet (55. ábra).
4. Minden kereket ékeljen ki (55. ábra).

5. Rögzítő hevederekkel rögzítse a gép elejét és hátulját a négy gépen található rögzítési ponton (55. ábra). Előfordulhat, hogy lekötöző kengyeleket kell szerelnie az utánfutó vagy a teherautó platójára. A fényezőfej-emelő pedált ne használja rögzítéshez.

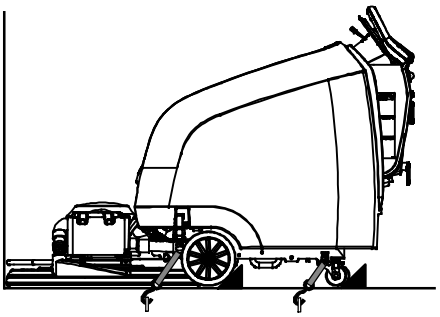

ÁBRA 55

6. A gép lerakodásakor óvatosan tolasson le a rámpán. A lerakodáskor ne előremenetben hajtson le.

A GÉP TÁROLÁSA

A gép hosszabb ideig történő tárolása előtt az alábbi műveleteket kell elvégezni.

1. Az akkumulátorok élettartamának meghosszabbítása érdekében töltse fel az akkumulátorokat, mielőtt a gépet tárolja. 3 havonta töltse fel az akkumulátorokat.
2. A fényezőfejet emelje fel a padlóról.
3. Hűvös, száraz helyen állítsa le a gépet.
4. Kapcsolja ki a gépet, és vegye ki a kulcsot.

MEGJEGYZÉS: A lehetséges meghibásodás elkerülése érdekében a gépet rágcsáló- és rovarmentes környezetben tárolja.

⚠ FIGYELMEZTETÉS: A tűzesetek, robbanás, áramütés, illetve személyi sérülés kockázatának csökkentése érdekében ne tegye ki a gépet esőnek; zárt helyen tárolja.

5. Kis tárolóhelyen a látható módon emelje fel a fejet (56. ábra).

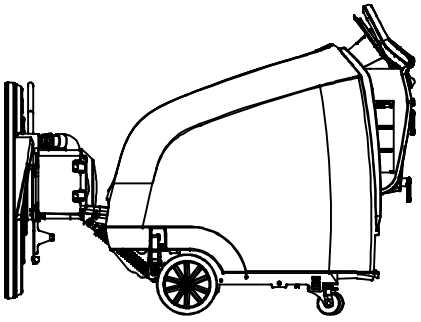

ÁBRA 56

HIBAELHÁRÍTÁS

HIBAJELENSÉG	OK	MEGOLDÁS
A működési jelzőfény villog.	A rendszer a gép vagy a belső akkumulátortöltő hibáját érzékelte	További információt a kézikönyv MŰKÖDÉSI JELZŐKÓDOK című részében talál
Nincs energiaellátás	A vészleállító gomb aktiválva.	Fordítsa el a gombot a visszaállításhoz
	Az akkumulátorok lemerültek	Töltse fel az akkumulátorokat.
	Meglazult vagy lekapcsolódott az akkumulátorkábel	Rögzítse az akkumulátorkábel csatlakozásait
	A megszakító kioldott	Nullázza a megszakítót.
	Meghibásodott kulcsos kapcsoló.	Vegye fel a kapcsolatot a szervizközponttal.
A gép nem indul el (Önjáró típus)	A rendszer meghajtási hibát érzékelt.	További információt a kézikönyv MŰKÖDÉSI JELZŐKÓDOK című részében talál
	A megszakító kioldott	Nullázza a megszakítót.
	Meghibásodott meghajtómotor vagy vezetékek	Vegye fel a kapcsolatot a szervizközponttal.
	Elhasználódott szénkefék a motorban	Vegye fel a kapcsolatot a szervizközponttal.
A korongmeghajtó nem működik	A kisfeszültségű megszakító aktiválódott	Töltse fel az akkumulátorokat.
	A rendszer a korongmeghajtó hibáját érzékelte.	További információt a kézikönyv MŰKÖDÉSI JELZŐKÓDOK című részében talál
	Meghibásodott korongmeghajtó motor vagy vezetékek	Vegye fel a kapcsolatot a szervizközponttal.
	Elhasználódott szénkefék a motorban	Vegye fel a kapcsolatot a szervizközponttal.
A vákuummotor nem működik (aktív porgyűjtést használó modell)	A rendszer a vákuummotor hibáját érzékelte	További információt a kézikönyv MŰKÖDÉSI JELZŐKÓDOK című részében talál
	Meghibásodott vákuummotor vagy vezetékek	Vegye fel a kapcsolatot a szervizközponttal.
	A vákuummotor megszakítója kioldott	Állítsa alaphelyzetbe a megszakító gombját
Toló típus esetén nincs támogatás a keféhez	A fényezőfej nem megfelelő szögben áll	Vegye fel a kapcsolatot a szervizközponttal.
Az akkumulátortöltő nem működik	Az akkumulátorok kimerültek	Cserélje ki az akkumulátorokat
	A rendszer az akkumulátortöltő hibáját észlelte	További információt a kézikönyv MŰKÖDÉSI JELZŐKÓDOK című részében talál
	Hibás töltő	Cserléje ki a töltőt
Nem megfelelő fényezési teljesítmény	Elkopott a korong	Fordítsa meg, vagy cserélje ki a korongot
	A korongnyomás nem megfelelő	Állítsa be a korongnyomást
		Lást: A korongnyomás beállítása

HIBAELHÁRÍTÁS – folytatás

HIBAJELENSÉG	OK	MEGOLDÁS
Rövid üzemidő	Az akkumulátor töltöttségi szintje alacsony.	Töltse fel az akkumulátorokat.
	Az akkumulátorokat szervizelni kell.	Lásd: AZ AKKUMULÁTOROK KARBANTARTÁSA
	Hibás akkumulátor vagy lejárt élettartam	Cserélje ki az akkumulátorokat
	Az akkumulátortöltöttség-szint kijelzőjének (BDI) programozása hibás	Lásd: AZ AKKUMULÁTOROK FELTÖLTÉSE
	Túl nagy a korongnyomás	Csökkentse a korongnyomást
		Lást: A korongnyomás beállítása
	Hibás töltő	Cserélje ki az akkumulátortöltőt.
Gép vibrációs	A korong nincs megfelelően központozva	Vegye ki és helyezze vissza a korongot
	A korong nem megfelelő az alkalmazáshoz	Cserélje le a megfelelő korongra
	A korong nem egyenletesen kopott	Cserélje a korongot
	Szennyeződött korong	Cserélje a korongot
	Fejemelő persely, 4 pont	Perselyek vizsgálata, cseréje

B5 A GÉP ÁLTALÁNOS MÉRETE/ KAPACITÁSA/TELJESÍTMÉNYADATAI

TÍPUS	B5 (510 mm) toló modell	B5 (510 mm) önjáró modell
Hosszúság	1 499 mm	1 499 mm
Szélesség	622 mm	622 mm
Magasság	1 092 mm	1 092 mm
Tömeg	87,5 kg	90 kg
Tömeg akkumulátorokkal	230 kg	259 kg
Munkaszélesség	510 mm	510 mm
Munkateljesítmény (max.)	1 500 m^2/óra	1 900 m^2/óra
Munkateljesítmény (gyakorlati)	1 200 m^2/óra	1 670 m^2/óra
Fényezési sebességek (változó)	A korong üzemeltetője	Min.: 30 milliméter percenként: Max: 60 milliméter percenként
Mozgássebesség (max.)	-	Előre: 73 milliméter percenként Hátra: 44 milliméter percenként
Folyosó forduló (min.)	1 524 mm	1 524 mm
Maximális emelkedő	Fényezés: 9%, Szállítás:19,5%	Fényezés: 9%, Szállítás:19,5%
Meghajtómotor	-	24 V, 14 A, 0,363 hp / 0,27 kW, 271 W
Korongmeghajtó	36 V, 75 A, 2,8 hp max / 2,1 kW	36 V, 75 A, 2,8 hp max / 2,1 kW
Korongnyomás	Változó	Változó
Korongsebesség	2 100 percenkénti fordulatszám	2 100 percenkénti fordulatszám
Vákuummotor (aktív porgyűjtés)	36 V, 5 A, 180W / 0,18 kW	36 V, 5 A, 180W / 0,18 kW
HEPA szűrés (aktív porgyűjtés)	99,97% @0,3 mikron	99,97% @0,3 mikron
Szűrés (passzív porgyűjtés)	95% @0,3 mikron	95% @0,3 mikron
Porzsák-űrtartalom	1,4 l	1,4 l
Készülék feszültsége	36 VDC	36 VDC
Akkumulátorkapacitás	3 - 12V, 185 Ah Galvánelemes/ólomsavas (hagyományos) 3 - 12V, 234 Ah AGM (vál.) 3 - 12V, 225 Galvánelemes/ólomsavas (vál.)	3 - 12V, 225 Galvánelemes/ólomsavas (hagyományos) 3 - 12V, 234 Ah AGM (vál.)
Teljes energiafogyasztás	60 A / 1,9 kw névleges	60 A / 1,9 kw névleges
Akkumulátortöltő	220/240 VAC, 60 Hz 36 VDC, 25 A	220/240 VAC, 60 Hz 36 VDC, 25 A
Esőállósági fokozat	IPX3	IPX3
Hangnyomásszint L_{pA*} (aktív porgyűjtés)	64 dB(A)	64 dB(A)
Hangnyomásszint L_{pA*} (passzív porgyűjtés)	65 dB(A)	65 dB(A)
Hangbizonytalanság K_{pA}**	1,1 dB(A)	1,1 dB(A)
Hangteljesítményszint L_{WA} + Bizonytalanság K_{WA}**	79,7 dB (A)	79,7 dB (A)
Gép rezgése kéz-kar magasságában***	<2,5 m/s^2	<2,5 m/s^2
Környezeti üzemi hőmérséklet	Min.: 32°F/0°C Max: 110°F/43°C	Min.: 32°F/0°C Max: 110°F/43°C

Értékek a következő szerint: * EN ISO- 11201, ** EN ISO- 3741, *** EN 60335- 2- 72

A leírások változtatás tárgyát képezhetik, külön értesítés nélkül.

B7 A GÉP ÁLTALÁNOS MÉRETE/ KAPACITÁSA/TELJESÍTMÉNYADATAI

TÍPUS	B7 (610 mm) önjáró modell	B7 (690 mm) önjáró modell
Hosszúság	1 562 mm	1 602 mm
Szélesség	762 mm	800 mm
Magasság	1 092 mm	1 092 mm
Tömeg	111,5 kg	115 kg
Tömeg akkumulátorokkal	279 kg	362 kg
Munkaszélesség	610 mm	690 mm
Munkateljesítmény (max.)	2 200 m^2/óra	2 500 m^2/óra
Munkateljesítmény (gyakorlati)	2 000 m^2/óra	2 300 m^2/óra
Fényezési sebességek (változó)	Min.: 30 milliméter percenként: Max: 60 milliméter percenként	Min.: 30 milliméter percenként: Max: 60 milliméter percenként
Mozgássebesség (max.)	Előre: 73 milliméter percenként Hátra: 44 milliméter percenként	Előre: 73 milliméter percenként Hátra: 44 milliméter percenként
Folyosó forduló (min.)	1 588 mm	1 626 mm
Maximális emelkedő	Fényezés: 9%, Szállítás:19,5%	Fényezés: 9%, Szállítás:19,5%
Meghajtómotor	24 V, 14 A, 0,363 hp / 0,27 kW, 271 W	24 V, 14 A, 0,363 hp / 0,27 kW, 271 W
Korongmeghajtó	37 V, 90 A, 3,6 hp max / 2,6 kW	37 V, 90 A, 3,6 hp max / 2,6 kW
Korongnyomás	Változó	Változó
Korongsebesség	1 875 percenkénti fordulatszám	1 875 percenkénti fordulatszám
Vákuummotor (aktív porgyűjtés)	36 V, 5 A, 180W / 0,18 kW	36 V, 5 A, 180W / 0,18 kW
HEPA szűrés (aktív porgyűjtés)	99,97% @0,3 mikron	99,97% @0,3 mikron
Szűrés (passzív porgyűjtés)	95% @0,3 mikron	95% @0,3 mikron
Porzsák-űrtartalom	1,4 l	1,4 l
Készülék feszültsége	36 VDC	36 VDC
Akkumulátorkapacitás	6 - 6V, 240 Ah Galvánelemes/ólomsavas (hagyományos) 6 - 6V, 312 Ah AGM (vál.) 6 - 6V, 360 Ah Galvánelemes/ólomsavas (vál.)	6 - 6V, 330 Ah Galvánelemes/ólomsavas (hagyományos) 6 - 6V, 312 Ah AGM (vál.) 6 - 6V, 360 Ah Galvánelemes/ólomsavas (vál.)
Teljes energiafogyasztás	75 A / 2,4 kw névleges	75 A / 2,4 kw névleges
Akkumulátortöltő	220/240 VAC, 60 Hz 36 VDC, 25 A	220/240 VAC, 60 Hz 36 VDC, 25 A
Esőállósági fokozat	IPX3	IPX3
Hangnyomásszint L_{pA}* (aktív porgyűjtés)	63 dB(A)	63 dB(A)
Hangnyomásszint L_{pA}* (passzív porgyűjtés)	65 dB(A)	65 dB(A)
Hangbizonytalanság K_{pA}**	1,1 dB(A)	1,1 dB(A)
Hangteljesítményszint L_{WA} + Bizonytalanság K_{WA}**	79,7 dB (A)	79,7 dB (A)
Gép rezgése kéz-kar magasságában***	<2,5 m/s^2	<2,5 m/s^2
Környezeti üzemi hőmérséklet	Min.: 32°F/0°C Max: 110°F/43°C	Min.: 32°F/0°C Max: 110°F/43°C

Értékek a következő szerint: * EN ISO- 11201, ** EN ISO- 3741, *** EN 60335- 2- 72

A leírások változtatás tárgyát képezhetik, külön értesítés nélkül.

B5 TÍPUSÚ GÉP MÉRETEI

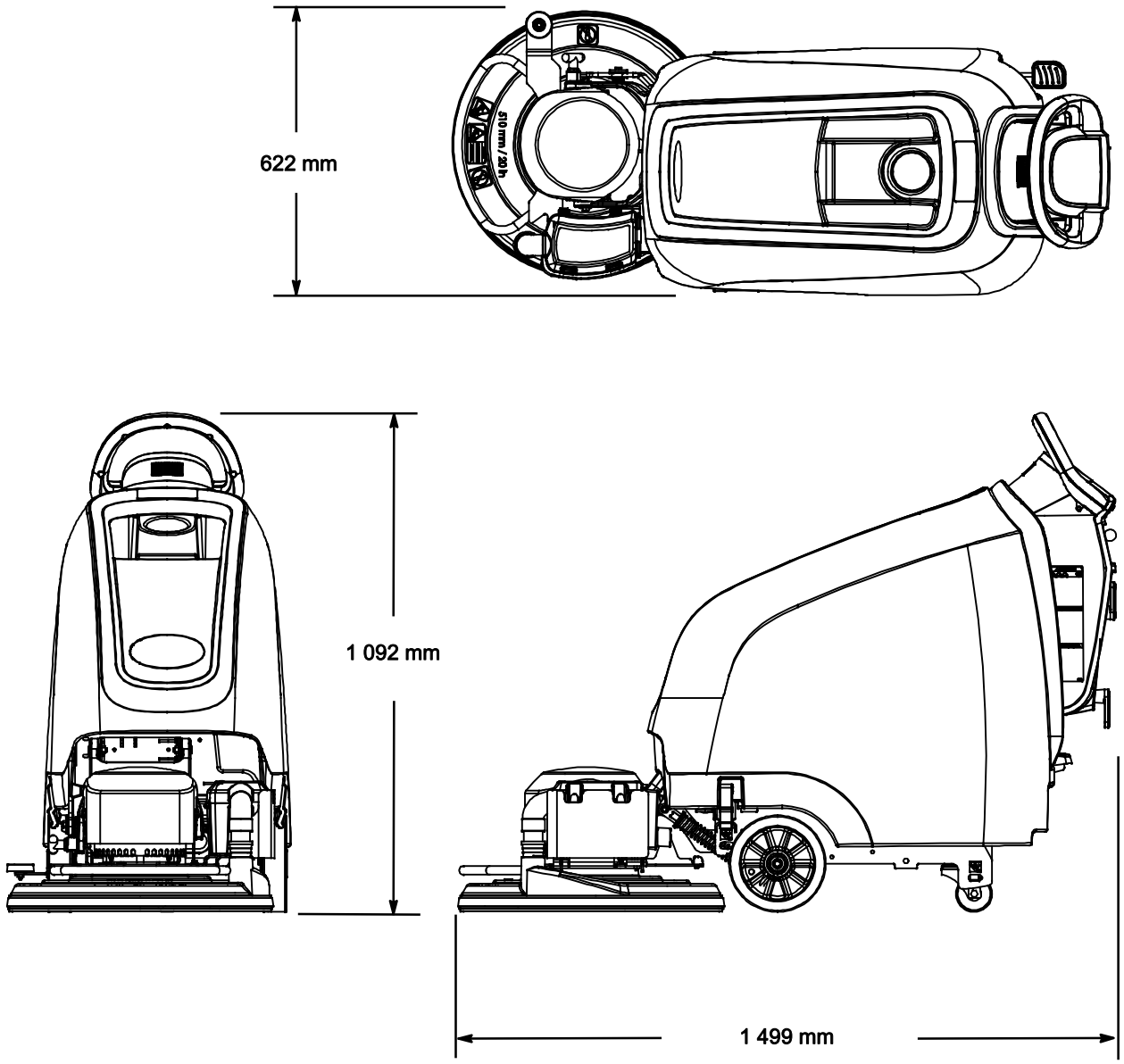
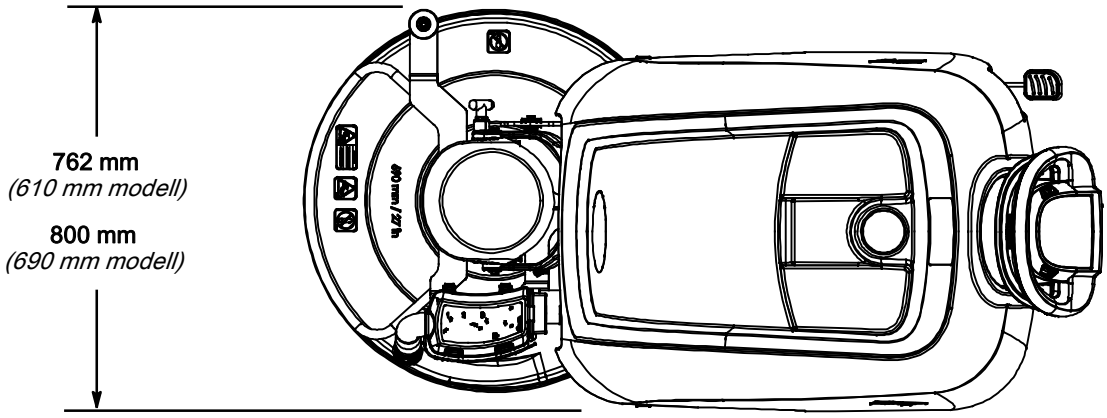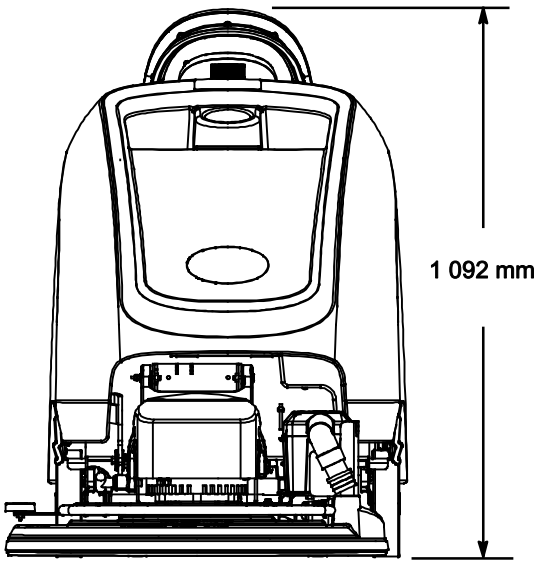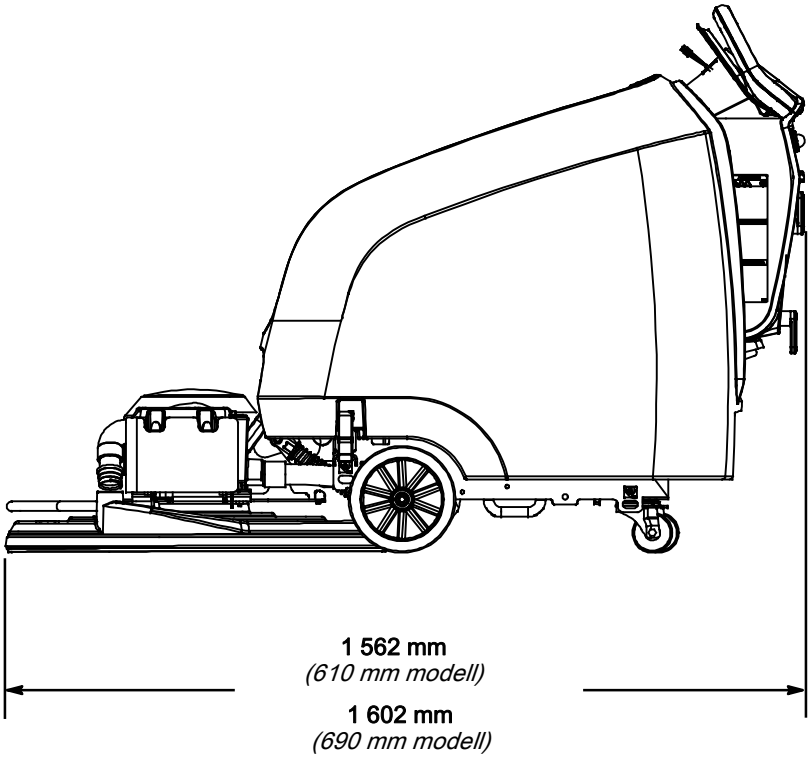
B7 TÍPUSÚ GÉP MÉRETEI