B5/B7

Arkasından Sürülen Akülü Parlatıcı

Türkçe TR

Kullanıcı El Kitabı

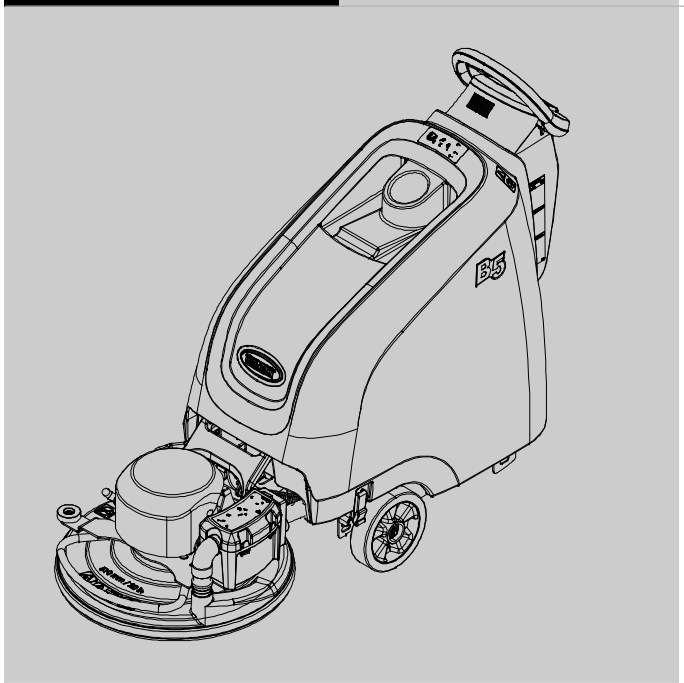

Tennant*True*® Parçalar

En son parçaların kılavuzu veya diğer dillerdeki kullanıcı kılavuzları için, şu adresi ziyaret edin:

www.tennantco.com/manuals

www.tennantco.com

9011529
Rev. 01 (05-2014)

GİRİŞ

Bu kitapçık her yeni modelle birlikte verilir.
Gerekli çalıştırma ve bakım talimatlarını içerir.

Makineyi çalıştırmadan ya da makin servis uygulamadan önce bu kitapç tamamen okuyun ve makineyi anlay

Her yeni modelle birlikte tamamı çizimli Parça Kitapçığı da verilir. Yedek parçaları sipariş etmek için Parça Kitapçığını kullanın. Zamanında teslimat sağlamak için, Parça Kitapçığında basılı "PARÇALARIN SİPARİŞ EDİLMESİ" bölümündeki talimatları izleyin.

Bu makine mükemmel hizmet sunacaktır. Yine de, en iyi sonuçlar aşağıdaki durumlarda en az masrafla elde edilecektir:

- Makine belirli bir özenle çalıştırıldığında.
- Makinenin bakımı sağlanan bakım talimatlarına göre düzenli yapıldığında.
- Makineye üreticinin tedarik ettiği veya eşdeğer parçalarla bakım yapıldığında.

Kitapçıkları görüntülemek, yazdırmak veya indirmek için şu adresi ziyaret edin;
www.tennantco.com/manuals

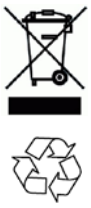

ÇEVREYİ KORUYUN

Ambalaj malzemeleri ve aküler gibi kullanılmış makine parçalarını, yerel atık atma düzenlemelerinize uygun biçimde çevreyi koruyacak biçimde elden çıkarın.

Daima geri dönüşüm yapmaya çalışın.

KULLANIM AMACI

Parlatma makinesi; oteller, okullar, hastaneler, fabrikalar, mağazalar, ofisler ve kiralık bürolar gibi ticari kullanım amaçlıdır. Sadece kapalı mekanlarda düzgün ve sert zemin yüzeylerde (VCT, mozaik, mermer, cilalı parke, kaplamalı beton, vb.) kullanım için tasarlanmıştır. Bu makineyi halı kaplı yüzeylerde kullanmayın. Sadece makine uygulaması için amaçlanan parlatma keçelerini kullanın**.** Bu makineyi, bu Kullanıcı Kitapçığında tanımlanan amaçlar dışında kullanmayın.

MAKİNE VERİLERİ

Daha sonra başvurmak için lütfen kurulum sırasında doldurun.

Model No. - _____

Seri No. - _____

Kurulum Tarihi - _____

TR **AB Uyumluluk Bildirimi**
(Makineler Direktifi Ek II A uyarınca)

CE

Makine Tipi: Yer Parlatıcı Model: B5, B7

Bu makine, aşağıdaki AB direktifleri ile uyumludur:
- Makineler Direktifi: 2006/42/EC
- Elektromanyetik Uyumluluk Direktifi: 2004/108/EC

Uygulanan uyumlu standartlar: EN ISO 14121-1, EN 1037, EN 60335-1, EN 60204-1, EN ISO 13849-1, EN ISO 13849-2, EN 60529, EN ISO 4413, EN 55012, EN 61000-6-2, EN ISO 11201, EN ISO 4871, EN ISO 3744, EN ISO 3741, EN ISO 13059, EN ISO 3450, EN 60335-2-72.

TENNANT N.V.
Industrielaan 6 5405 AB
P.O. Box 6 5400 AA
Uden - Hollanda
Uden, 01/01/2014

Mark Morrison
Uluslararası İşlemler Yöneticisi

TENNANT N.V.
Industrielaan 6 5405 AB
P.O. Box 6 5400 AA, Uden -Hollanda
Europe@tennantco.com www.tennantco.com

Trojan ve HydroLINK, Trojan Battery Company'nin tescilli ticari markalarıdır.

Özellikler ve parçalar haber verilmeden değiştirilebilir.

Orijinal Talimatlar. Telif Hakkı ©2014 Tennant Company.
Tüm hakları saklıdır.

İÇİNDEKİLER

GİRİŞ 2

KULLANIM AMACI 2

MAKİNE VERİLERİ 2

ÇALIŞTIRMA

ÖNEMLİ GÜVENLİK TALİMATLARI 4

UYARI ETİKETLERİ 6

MAKİNE PARÇALARI 7

MAKİNENİN KURULUMU 8

MAKİNEYİ PAKETİNDEN ÇIKARMA 8

AKÜNÜN TAKILMASI 8

MAKİNENİN ÇALIŞMASI 9

MAKİNENİN KURULMASI 9

PARLATMA KEÇESİNİN TAKILMASI 9

KEÇE BASINCI AYARI 10

TOZ TOPLAMA TORBASININ VE HEPA FİLTRESİNİN TAKILMASI 11

MAKİNENİN ÇALIŞTIRILMASI 12

ÇALIŞTIRMA ÖNCESİ 12

MAKİNENİN ÇALIŞTIRILMASI 12

ACİL KAPATMA DÜĞMESİ 14

KONTROL KONSOLU UYARI SEMBOLLERİ 14

MAKİNEYİ ÇALIŞTIRIRKEN 14

AKÜ ŞARJ GÖSTERGESİ 15

SAAT ÖLÇER 15

DEVRE KESİCİLER / SİGORTA 15

SERVİS GÖSTERGE KODLARI 16

SERVİS GÖSTERGE KODLARI - Devamı . . 17

AKÜNÜN ŞARJ EDİLMESİ 18

AKÜNÜN ŞARJ EDİLMESİ 18

AKÜ ŞARJ CİHAZI AYARLARI 19

BAKIM

BAKIM ÇİZELGESİ 21

MAKİNENİN BAKIMI 22

GÜNLÜK KULLANIMDAN SONRA 22

HAFTALIK KULLANIMDAN SONRA 22

HER 50 SAATLİK KULLANIMDAN SONRA . 23

HER 100 SAATLİK KULLANIMDAN SONRA 23

HER 200 SAATLİK KULLANIMDAN SONRA 23

HER 1000 SAATLİK KULLANIMDAN SONRA 24

MOTOR BAKIMI 24

AKÜ BAKIMI 24

MÜHÜRLÜ AGM AKÜLER 24

ISLAK/KURŞUN-ASİT AKÜLER 24

HYDROLINK® AKÜ SU EKLEME SİSTEMİ (İSTEĞE BAĞLI) 25

MAKİNENİN KRİKO İLE KALDIRILMASI 26

MAKİNENİN NAKLİYE İÇİN YÜKLENMESİ/BOŞALTILMASI 26

MAKİNENİN SAKLANMASI 27

SORUN GİDERME 27

TEKNİK ÖZELLİKLER

B5 GENEL MAKİNE BOYUTLARI/KAPASİTELER/ PERFORMANS 29

B7 GENEL MAKİNE BOYUTLARI/KAPASİTELER/ PERFORMANS 30

B5 MAKİNE BOYUTLARI 31

B7 MAKİNE BOYUTLARI 32

ÖNEMLİ GÜVENLİK TALİMATLARI - BU TALİMATLARI SAKLAYIN

Aşağıdaki uyarı önlemleri, bu el kitabının tamamında, açıklamalarında belirtildiği şekilde kullanılmaktadır:

⚠ DİKKAT: Ciddi yaralanma ve ölüm tehlikesine neden olabilecek tehlikeler ve güvenli olmayan uygulamalar hakkında uyarı amacıyla kullanılır.

GÜVENLİK İÇİN: Ekipmanın güvenli bir şekilde çalıştırılması için uyulması gereken işlemleri tanımlamak amacıyla kullanılır.

Aşağıdaki bilgiler operatör açısından tehlike potansiyeli taşıyan koşullara işaret etmektedir. Bu koşulların ne zaman var olabileceğini öğrenin. Makinedeki tüm güvenlik cihazlarının yerini saptayın. Makine hasarını veya arızalı çalışmayı hemen bildirin.

⚠ DİKKAT: Yangın, Patlama, Elektrik Çarpması veya Yaralanma Tehlikesini Azaltmak için:

- **Makineyi çalıştırmadan önce kitapçığı okuyun.**
- **Yanıcı maddeleri kullanmayın veya tutmayın.**
- **Yanıcı sıvı, buhar veya yanıcı tozların yakınında kullanmayın.**

  Bu makine, patlamaya dayanıklı bir motorla donatılmamıştır. Makine yanıcı buharların/sıvıların veya yanıcı tozların bulunduğu bir alanda kullanılırsa, elektrikli motor başlatma ve çalıştırma sırasında, ani bir yangın veya patlama yaratabilecek kıvılcım çıkaracaktır.
- **Aküler hidrojen gazı yayar. Patlama olabilir veya yangın çıkabilir. Şarj ederken kıvılcımlardan veya açık alevlerden uzak tutun.**
- **Makinede temizlik ve bakım yapmadan önce akü kablolarının ve şarj cihazı kablosunun bağlantılarını kesin.**
- **Aküleri hasarlı kordonla şarj etmeyin. Fişi değiştirmeyin.**

  Şarj cihazı elektrik kablosu hasar görmüş veya bozulmuşsa, tehlikeyi önlemek için üreticisi veya servis temsilcisi ya da benzeri vasıflı bir kişi tarafından değiştirilmelidir.

  Uyumsuz akü şarj cihazlarının kullanılması aküye zarar verebilir ve bir yangın olasılığına neden olabilir.
- **Dış mekanlarda veya ıslak zeminlerde kullanmayın. Kapalı mekanda saklayın. Bu makine yalnızca kuru kullanım içindir.**
- **Bu makine tehlikeli tozların toplanması için uygun değildir.**
- **Döner keçe, ellerinizi uzak tutun.**

GÜVENLİK İÇİN:

1. **Makineyi şu koşullarda çalıştırmayın:**
   - **Eğitimli ve yetkili değilseniz.**
   - **Kullanıcı kitapçığı okunup anlaşılmadıysa.**
   - **Makine talimatlarını ruhsal ve fiziksel olarak takip edemeyecek durumdaysanız.**
   - **Alkol veya ilaçların etkisindeyken.**
   - **Cep telefonu veya diğer elektronik cihaz türlerini kullanırken.**
   - **Uygun çalıştırma koşullarında değilse.**
   - **Açık alanlarda. Bu makine yalnızca kapalı alanda kullanım içindir.**
   - **Tennant tarafından sağlanmamış veya onaylanmamış keçelerle veya aksesuarlarla. Diğer keçelerin kullanımı güvenliği azaltabilir.**
   - **Bazı nesnelerin düşme ihtimali olduğu alanlarda.**
   - **Kontrollerin güvenli olarak görülmesi veya makinenin çalıştırılması için çok karanlık alanlarda.**
   - **Torba ve/veya filtreler yerleştirilmeden.**
2. **Makineyi çalıştırmadan önce:**
   - **Tüm güvenlik cihazlarının yerinde olduğundan ve doğru çalıştığından emin olun.**
3. **Makineyi çalıştırırken:**
   - **Yalnızca bu kitapçıkta anlatıldığı şekilde kullanın.**
   - **Makine hasarını veya arızalı çalışmayı hemen bildirin.**
   - **Kapalı topuklu, kaymaz çalışma ayakkabıları giyin.**
   - **Dönüşlerde hızı azaltın.**
   - **Ellerinizi dönen keçelerden uzakta tutun.**
   - **Eğimli ve kaygan zeminlerde yavaş gidin.**
   - **%9 üzerindeki eğimlerde parlatma yapmayın veya %19,5 üzerindeki eğimlerde ilerletmeyin.**
   - **Makine üzerinde yolcu taşımayın.**
   - **Makineyle geriye doğru giderken dikkatli olun.**
   - **Çocukları ve yetkisiz kişileri makineden uzak tutun.**
   - **Oyuncak olarak kullanılmasına izin vermeyin.**

4. **Makineden ayrılmadan veya makineyi servise sokmadan önce:**
   - **Düz bir yüzeyde durdurun.**
   - **Varsa, park frenini çekin.**
   - **Makineyi kapatın ve anahtarı çekin.**
5. **Makinede bakım yaparken:**
   - **Makine üzerinde çalışmadan önce akü ve şarj cihazı kordonu bağlantılarını kesin.**
   - **Tüm çalışmalar yeterli ışıklandırma ve görülebilir koşullarda yapılmalıdır.**
   - **Tüm onarımlar, eğitimli personel tarafından yapılmalıdır.**
   - **Tennant'tan sağlanan veya onaylanan yedek parçalar kullanın.**
   - **Makinenin orijinal tasarımını değiştirmeyin.**
   - **Hareketli parçalardan uzak durun. Gevşek kıyafetler veya mücevher kullanmayın ve uzun saçları bağlayın.**
   - **Şarj cihazı çalışırken harici şarj cihazının DC kablosunu makinenin yuvasından çıkartmayın. Kıvılcıma neden olabilir. Şarj sırasında şarj cihazının çıkartılması gerekirse, önce AC elektrik kablosunu çıkarın.**
   - **Uyumsuz akü şarj cihazlarını kullanmayın, akü paketlerine zarar verebilir ve bir yangın olasılığına neden olabilir.**
   - **Şarj kablosunu düzenli olarak hasar için inceleyin.**
   - **Çalışma alanını iyi havalandırın.**
   - **Akü asidine temas etmekten kaçının.**
   - **Tüm metal nesneleri akülerden uzak tutun.**
   - **Makineyi tazyikli su püskürterek veya hortumla yıkamayın.**
   - **Aküleri kaldırırken bir kaldıraç veya yeterli yardım cihazlarını kullanın.**
   - **Makineyi yalnızca özel olarak belirlenmiş yerlerden krikoyla kaldırın. Makineyi kriko ayaklarıyla destekleyin.**
   - **Makineyi krikoyla kaldırmadan önce tekerleklerini sabitleyin.**
   - **Makinenin ağırlığını taşıyabilecek vinç veya kriko kullanın.**
   - **Kişisel koruyucu ekipmanı gerektiği şekilde ve bu kılavuzda tavsiye edilen yerlerde kullanın.**

Güvenlik için: Koruyucu eldivenler takın.

Güvenlik için: Göz koruması takın.

Güvenlik için: Koruyucu toz maskesi takın.

6. **Makineyi kamyona veya römorka yüklerken / kamyondan veya römorktan indirirken:**
   - **Makinenin ağırlığını ve operatörü taşıyabilecek bir rampa kullanın.**
   - **Makineyi %19,5 kademe seviyesini aşan bir rampa eğimi üzerinde çalıştırmayın.**
   - **%19,5 kademe seviyesini aşan bir rampa eğimi varsa bir vinç kullanın.**
   - **Yükleme sonrasında keçe sürücüsünü aşağı indirin.**
   - **Makineyi kapatın ve anahtarı çıkarın.**
   - **Varsa, park frenini çekin.**
   - **Makine tekerleklerine takoz takın.**
   - **Makineyi sabitlemek için bağlama kayışları kullanın.**

UYARI ETİKETLERİ

Güvenlik etiketleri makine üzerinde belirtilen yerlerde görünür. Eksikse veya zarar görmüş ya da okunmaz hale gelmişse etiketleri değiştirin.

GÜVENLİK İÇİN ETİKET - Makineyi çalıştırmadan önce kitapçığı okuyun.

Kontrol konsolunun yan tarafında yer alır.

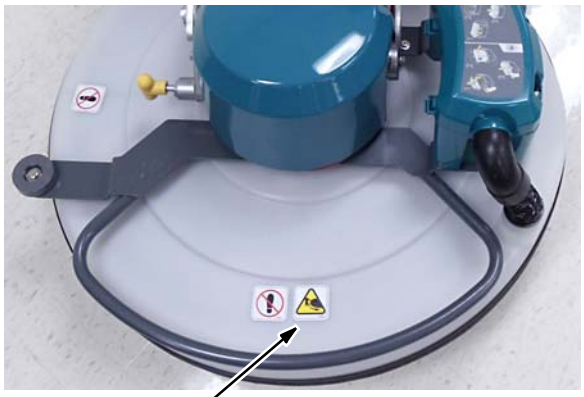

UYARI ETİKETİ - Dönen Keçe. Ellerinizi Uzak Tutun.

Parlatma kafası üzerinde yer alır.

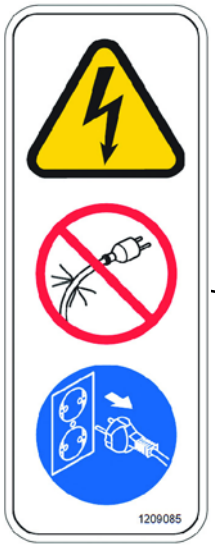

UYARI ETİKETİ - Aküleri hasarlı kordonla şarj etmeyin. Elektrik çarpması ile sonuçlanabilir. Bakım yapmadan önce şarj kordonu bağlantısını kesin.

Kontrol konsolunun arka tarafında yer alır.

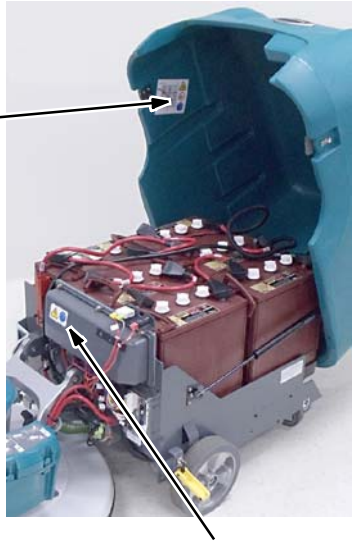

UYARI ETİKETİ - Aküler hidrojen gazı yayar. Patlama olabilir veya yangın çıkabilir. Şarj ederken kıvılcımlardan veya açık alevlerden uzak tutun.

Kontrol konsolunun arka tarafında ve makine kapağının iç tarafında yer alır.

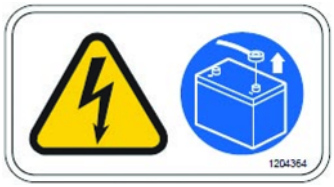

UYARI ETİKETİ - Makinede bakım yapmadan önce akü kablolarının bağlantısını kesin.

Kontrol panosu kapağında ver alır.

MAKİNE PARÇALARI

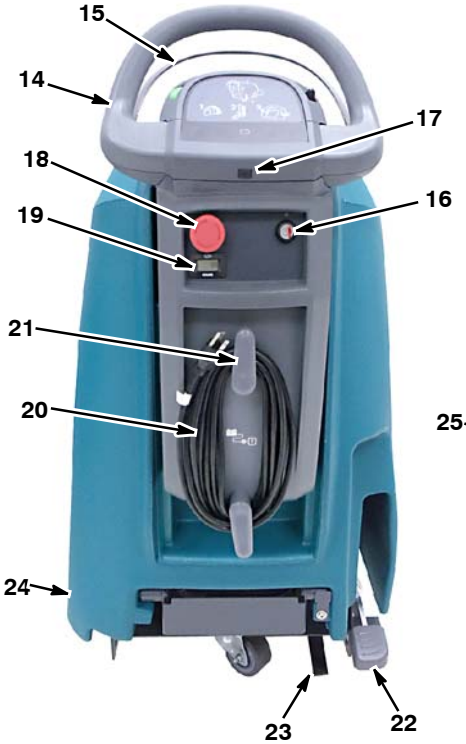

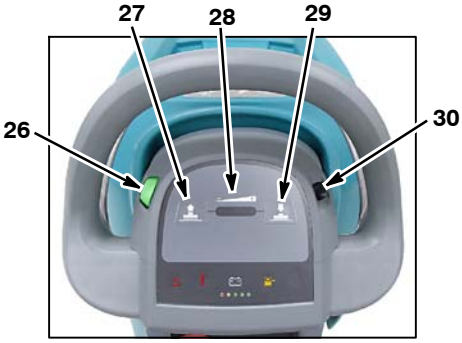

Otomatik Keçe Basıncı Konsolu

Mekanik Keçe Basıncı Konsolu

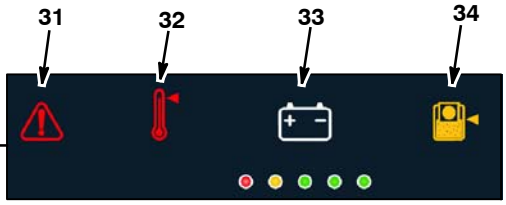

1. Kap Tutucu
2. Dahili Talimat Kılavuzu
3. Akü Bölmesi Kaput Mandalları
4. Devre Kesici Paneli, akülerin yanında yer alır.
5. Akü Bölmesi Kaputu
6. Parlatma Keçesi Motoru
7. Kafa Eğme Kilitleme/Bırakma Topuzu
8. Tampon/Kafa Kaldırma Kolu
9. Parlatma Kafası
10. Duvar Makarası
11. Toz Kontrol Eteği
12. Toz Toplama Torbası Bölmesi
13. HEPA Filtresi (Aktif Toz Toplama Modeli)
14. Kontrol Kolu
15. Başlatma Kolu
16. Ana Güç Açma/Kapama Düğmesi
17. USB Program Portu
18. Acil Durum Durdurma Düğmesi (sürüş modeli)
19. Saat Ölçer
20. Dahili Akü Şarj Cihazı Kordonu
21. Dahili Akü Şarj Cihazı Kordonu Saklama Kancaları
22. Parlatma Kafası Kaldırma Pedalı
23. Anti-statik Kayış
24. Park Freni (İsteğe bağlı)
25. Harici Akü Şarj Cihazı Yuvası
26. Hız Kadranı (Sürüş Modeli)
27. Keçe Basıncı Azaltma Düğmesi (Otomatik Model)
28. Keçe Basıncı Göstergesi (Otomatik Model)
29. Keçe Basıncı Arttırma Düğmesi (Otomatik Model)
30. Yön Kolu (Sürüş Modeli)
31. Servis Göstergesi
32. Motor Aşırı Isınma Göstergesi
33. Akü Şarj Göstergesi
34. Toz Torbası Göstergesini Kontrol Edin

MAKİNENİN KURULUMU

MAKİNEYİ PAKETİNDEN ÇIKARMA

1. Makineyi hasar izleri için dikkatlice kontrol edin. Herhangi bir hasarı nakliyeciye derhal haber verin.
2. İçindekiler listesini kontrol edin. Eksik öğeler için distribütör veya Tennant ile irtibat kurun.

   İçindekiler:
   - Parlatma Keçesi (önceden kurulu)
   - Toz Toplama Torbası (önceden kurulu) Kumaş torba (Seçenek)
   - Akü Tepsisi
   - Akü Su Ekleme Sistemi (önceden kurulu Seçenek)
   - Harici Akü Şarj Cihazı (Seçenek)
   - Şarj cihazı Kordonu/harici şarj cihazı modeli (Seçenek)
   - Parça Kitapçığı
   - Kullanım ve Bakım Rehberi Duvar Çizelgesi

   510 mm Model:
   - 3 Aküler (önceden kurulu Seçenek)
   - 2 Akü Kabloları
   - 6 Akü Direği Lastik Botları
   - 1-2 Köpük Akü Ara Parçaları

   610 mm, 690 mm Modeller:
   - 6 Aküler (önceden kurulu Seçenek)
   - 5 Akü Kabloları
   - 12 Akü Direği Lastik Botları
   - 2 Köpük Akü Ara Parçaları (AGM Aküler)
3. Makineyi sandıktan çıkartmak için, kayışları, tekerlek takozlarını ve nakliye konsollarını çıkartın. Sağlanan rampayı kullanarak makineyi dikkatle paletten geriye doğru çıkartın (Şekil 1). Parlatma kafasının kaldırılmış konumda olduğundan emin olun.

DİKKAT: Rampa kullanılmadıkça makineyi paletten çıkartmayın, makinede hasar meydana gelebilir.

ŞEK. 1

AKÜNÜN TAKILMASI

Makine aküler ile birlikte tedarik edilmemişse, akü tavsiyeleri için distribütör veya Tennant ile irtibat kurun.

ÖNEMLİ: Aküler ve akü şarj cihazı ile tedarik edilen makineler için, akü boşalma göstergesi fabrikada sağlanan akü türü için programlanmıştır. Aküleri olmadan tedarik edilen makine için, makinenin akü deşarj göstergesi (BDI), varsayılan olarak ıslak/kurşun asitli akülerle çalışmak için önceden programlanmıştır. Farklı bir akü (örneğin: sızdırmaz, AGM aküleri, vb.) takılacaksa, akü hasarını önlemek için akü deşarj göstergesinin yeniden programlanması gerekecektir. Diğer ayrıntılar için, bkz. AKÜLERİN ŞARJ EDİLMESİ

AKÜ ÖZELLİKLERİ:

B5 Modeli -
3-12 volt, derin çevrim, 185 AH ıslak kurşun asit aküler (İtme Modeli).

3-12 volt, derin çevrim, 225 AH ıslak kurşun asit aküler (Sürüş Modeli).

3-12 volt, derin çevrim, 234 AH AGM mühürlü aküler (İsteğe bağlı, İtmeli ve sürüş Modelleri)

B7 Modeli -
6-6 volt, derin çevrim, 240 AH ıslak kurşun asit aküler (610 mm Model).

6-6 volt, derin çevrim, 330 AH ıslak kurşun asit aküler (690 mm Modeller).

6-6 volt, derin döngü, 360 AH ıslak kurşun asit aküler (İsteğe bağlı, 610 mm, 690 mm Modeller).

6-6 volt, derin döngü, 312 AH AGM mühürlü aküler (İsteğe bağlı, 610 mm, 690 mm Modeller).

⚠ DİKKAT: Yangın Veya Patlama Tehlikesi. Akü hidrojen gazı çıkarır. Patlama olabilir veya yangın çıkabilir. Şarj ederken kıvılcımlardan veya açık alevlerden uzak tutun.

GÜVENLİK İÇİN: Makinede bakım yaparken, gerektiği gibi uygun kişisel koruyucu ekipmanları kullanın. Akü asidine temas etmekten kaçının.

1. Makineyi düz bir zemine park edin, makineyi kapatın ve anahtarı çıkarın.
2. Akü bölmesi kapağı mandallarını açın ve kapağı geriye kaldırın (Şekil 2).
3. Yeterli yardım alarak, aküleri dikkatle akü bölmesine takın. Aküleri gösterildiği gibi düzenleyin (Şekil 3).

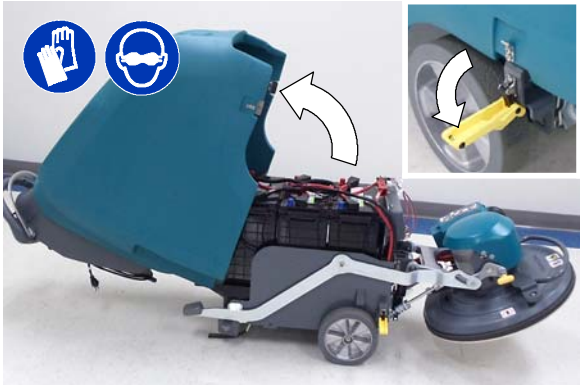

ŞEK. 2

GÜVENLİK İÇİN: Makineye bakım yaptığınızda, aküleri kaldırırken bir kaldıraç veya yeterli yardım cihazlarını kullanın.

4. Aküleri hareket ettirmemek için, tedarik edilen köpükten akü ara levhalarını yerleştirin (Şekil 3).
5. Tedarik edilen akü kutup pabuçlarını kullanarak akü koruyucuya giden kablolarını gösterildiği gibi bağlayın (Şekil 3). Makinenin siyah (-) akü kablosunu en son takın. Aküler yakınında çalışırken yalıtımlı aletler kullanın.

B5 Modeli

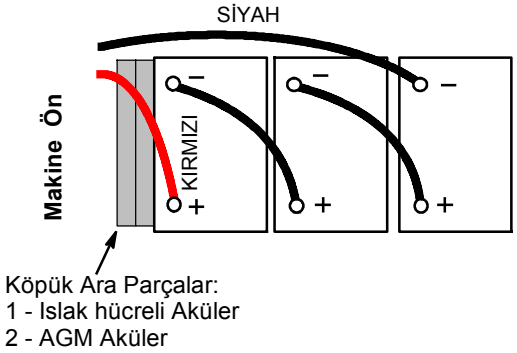

B7 Modeli

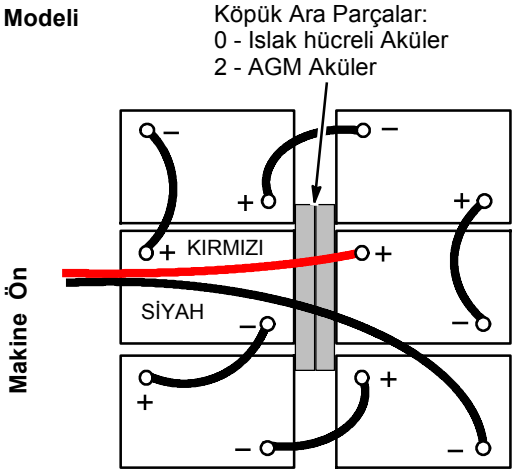

ŞEK. 3

MAKİNENİN ÇALIŞMASI

Makine, 36V akü paketinden (Islak kurşun/asit veya mühürlü AGM aküleri) güç almaktadir. Parlatma işlemi, yüksek hızlı döner keçeye basınç uygulanması ile gerçekleştirilir ve ileri hareket hafif cilalı zemin astarı oluşturur. İtmeli model, döner keçeyle deasteklenmektedir ve tahrik modeli bir pervane motoruyla donatılmıştır. Keçe basıncı ve parlatma hızı zemin türüne ve zemin durumuna göre ayarlanabilir. Modele bağlı olarak, keçe basıncı mekanik olarak ayarlanır veya bir hareketlendirici ile yapılır. Toz, pasif veya aktif toz kontrol vakum sistemi ile toplanır. Pasif toz kontrol vakum sistemi, toz toplama vakumunu oluşturmak için döner keçenin merkezkaç kuvvetini kullanır. Aktif toz kontrolü vakum sistemi modeli, bir vakum motorundan ve yüksek verimli HEPA sınıflandırmalı bir filtreden oluşur. Parlatma işlevi, kontrol konsolundaki bir başlatma kolu ile kontrol edilir.

MAKİNENİN KURULMASI

PARLATMA KEÇESİNİN TAKILMASI

Zemin türüne, cilaya ve zemin durumuna bağlı olarak seçilebilecek çeşitli parlatma keçesi türleri vardır. Parlatma keçesi tavsiyeleri için yetkili distribütörle irtibat kurun.

Yeni her makinede önceden kurulmuş bir parlatma keçesi bulunmaktadır.

Fabrika Tedarikli Parlatma Keçesi Yedekleri:
611788 - 510 mm Hair Blend Parlatma Keçesi (Mikt. 5)
1204254 - 610 mm Hair Blend Parlatma Keçesi (Mikt. 1)
1204255 - 690 mm Hair Blend Parlatma Keçesi (Mikt. 1)

GÜVENLİK İÇİN: Makineyi Tennant tarafından sağlanmamış veya onaylanmamış keçelerle veya aksesuarlarla çalıştırmayın. Diğer keçelerin kullanımı güvenliği azaltabilir.

1. Makineyi düz bir zemine park edin, makineyi kapatın ve anahtarı çıkarın.

2. Kafayı yerden kaldırmak için Cilalama kafası kaldırma pedalı üzerinde aşağı ve sola basın (Şekil 4). Kafa, keçe değiştirme konumunda kilitlenene kadar kafa kaldırma kolunu yukarıya çekin.

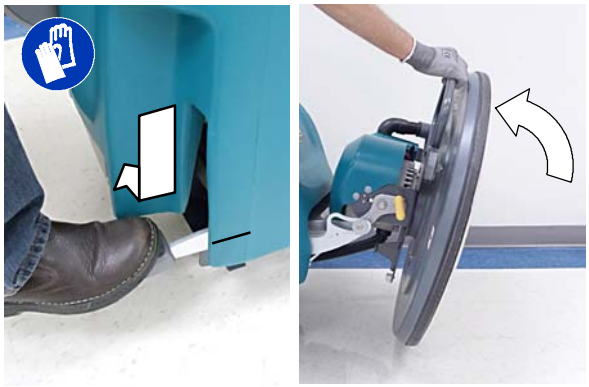

ŞEK. 4

3. Cilalama keçesini keçe kasnağına takın (Şekil 5). Keçenin keçe sürücüsü üzerinde ortalandığından emin olun. Keçeyi merkez kilitle sabitleyin. Keçe merkez kilidi takılmadan makineyi çalıştırmayın.

ŞEK. 5

4. Kafayı, keçe değiştirme konumundan serbest bırakmak için kafa eğme kolu kilidini çekin (Şekil 6).

ŞEK. 6

KEÇE BASINCI AYARI (Mekanik keçe basıncı ayarı ile donatılmış modeller)

Mekanik keçe basıncı ayarı ile donatılmış modeller için, keçe basıncı en uygun ayarda fabrikada ayarlanmıştır. En uygun cilalama performansını elde etme konusunda birçok değişken oyuna dahil olmaktadır; zemin tipi, zemin bitişi, zemin durumu ve keçe tipi.

Fabrika ayarının, cilalama uygulamanızı en iyi biçimde karşıladığını teyit etmek için, aşağıdaki prosedürü gerçekleştirmeniz önerilir. Keçe basıncı cilalama uygulamanız için uygun biçimde ayarlandığında, bu, rutin cilalama planınız için tutarlı performans sağlayacaktır. Buna "*Ayarla ve Unut*" yöntemi denir.

1. Keçe basıncı modunu etkinleştirmek için, kontrol panelinin sol tarafındaki gizli düğmeyi (küçük çentik) bulun (Şekil 7).
2. Gizli düğmeye basın ve basılı tutun ve anahtarı açın. Akü deşarj göstergesinde tek bir yeşil ışık görünene kadar düğmeye basılı tutun (Şekil 7). Düğme bırakıldığında, yeşil ışık sönecektir ve servis göstergesi sembolü açılacaktır.

   Makine, artık mevcut keçe basıncını doğrulamak için hazırdır.

ŞEK. 7

3. Başlatma kolunu çekin ve en az 10 saniye boyunca cilalamayı başlatın (Şekil 8). Mevcut keçe basıncı ayarını doğrulayacak biçimde LED'ler tek bir ışık olarak kıpırtı yapacaktır. Alt basınç ayarları için aşağıdaki grafiğe bakın.

ŞEK. 8

LED Kodu ○=Açık	Aşağı Basınç Ayarı
○ ● ● ● ●	Yanma - Çok Düşük
○ ● ● ● ●	Düşük:
● ○ ● ● ●	Orta Düşük
● ● ○ ● ●	Orta
● ● ● ○ ●	Orta Yüksek
● ● ● ● ○	Yüksek
● ● ● ● ○	Yanma - Çok Yüksek

Orta aşağı basınç ayarı tavsiye edilmektedir. Bu ayardaki cilalama performansını belirleyin ve gerektiği şekilde ayarlayın.

Basınç ayarını yapmak için sonraki adımla devam edin.

4. Parlatma kafasını kaldırın ve anahtarı çıkartın. Keçe basıncı ayarlama çatal pimini bulun (Şekil 9).

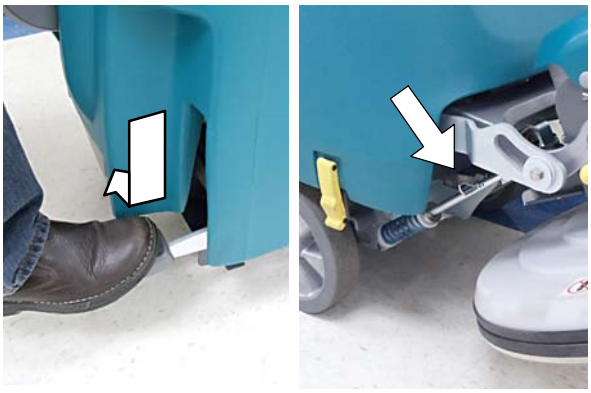

ŞEK. 9

5. Aşağı basıncı arttırmak için, çatal pimi motor tarafındaki sonraki deliğe taşıyın. Alt basıncı azaltmak için, çatal pimi ters yönde hareket ettirin (Şekil 10).

ŞEK. 10

6. Adım 1-3'ü tekrarlayın ve istenen aşağı basınç elde edilene kadar pimi ayarlayın.

TOZ TOPLAMA TORBASININ VE HEPA FİLTRESİNİN TAKILMASI

Yeni her makinede önceden takılmış bir kağıt torba bulunmaktadır. İsteğe bağlı Aktif Toz Kontrol sistemiyle donatılmış olan modeller, önceden takılmış HEPA filtresi içerir.

Yedek torbalar/filtreler:
p/n 1210869 - 1 paket/10 kağıt torba
p/n 1208744 - Kumaş torba (isteğe bağlı).
p/n 1203162 - HEPA filtre

***NOT:** İsteğe bağlı kumaş torba, Aktif Toz Kontrol sistemi ile donatılmış modeller için değildir.*

GÜVENLİK İÇİN: Makineyi toz torbası ve filtreler yerinde değilken çalıştırmayın.

1. Makineyi düz bir zemine park edin, makineyi kapatın ve anahtarı çıkarın.
2. Toz toplama torbası bölmesinden kapağı çıkartın. Kapağı çıkartmak için iki kapak çıkıntısına bastırın (Şekil 11).

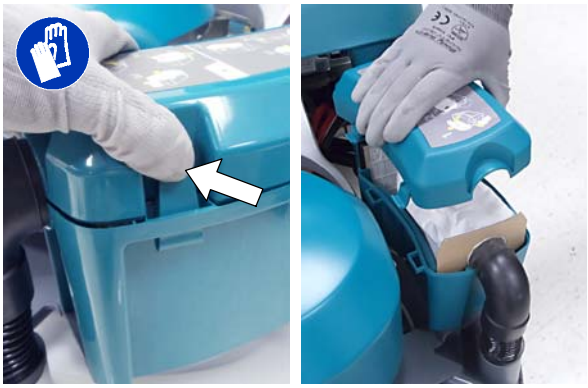

ŞEK. 11

3. Toz torbasını ve HEPA filtresini gösterildiği gibi takın. Kapağı takın (Şekil 12). Aktif Toz Toplama modelinde HEPA filtresi dahildir.

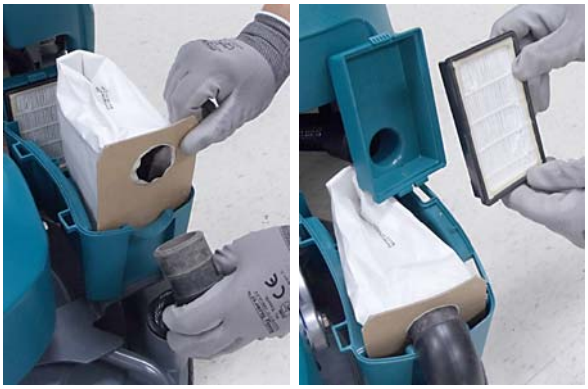

ŞEK. 12

4. Toz torbası göstergesi, operatörü torbanın doluluğunu kontrol etmesi için alarme edecek şekilde periyodik olarak kontrol konsolunda yanacaktır. Yarısı dolduğunda torbayı değiştirin (Şekil 13). Torba kontrolü göstergesini sıfırlamak için anahtarı yeniden başlatın.

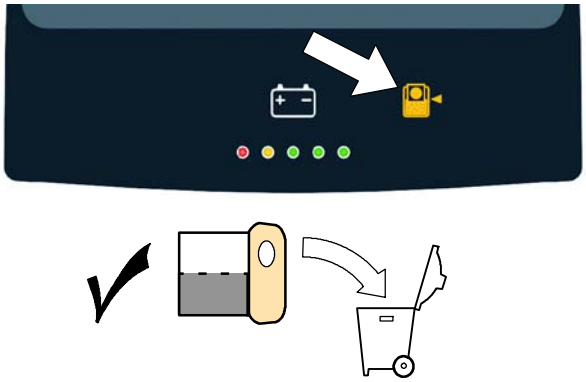

ŞEK. 13

5. HEPA filtresinin her 200 kullanım saatinde bir değiştirilmesi gerekmektedir (Şekil 14).

ŞEK. 14

MAKİNENİN ÇALIŞTIRILMASI

GÜVENLİK İÇİN: Kullanıcı kitapçığı okunup anlaşılmadıkça makineyi çalıştırmayın.

ÇALIŞTIRMA ÖNCESİ

- ❑ Zemini tarayın ve engelleri kaldırın.
- ❑ Zemindeki toprak birikintilerini fırçalayın.
- ❑ Zeminin kuru olduğunu kontrol edin. Makineyi püskürtmeli çözeltilerle kullanmayın.
- ❑ Akü boşalma seviyesi göstergesini kontrol edin.
- ❑ Doğru parlatma keçesini seçin.
- ❑ Parlatma keçesinin koşulunu kontrol edin.
- ❑ Toz toplama torbasının doluluğunu kontrol edin.
- ❑ Torba bölmesindeki vakum hortumu bağlantısını kontrol edin.
- ❑ Makinenin düzgün çalıştığını kontrol edin.

MAKİNENİN ÇALIŞTIRILMASI

1. Parlatma kafası kaldırma pedalını gösterildiği şekilde serbest bırakarak parlatma kafasını zemine indirin (Şekil 15).

ŞEK. 15

2. Varsa, park frenini serbest bırakın (Şekil 16).
3. Anahtarı açık (I) konuma çevirin (Şekil 16).

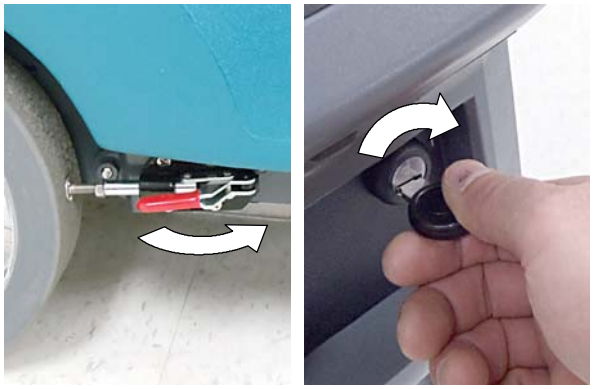

ŞEK. 16

4. Sürüş modelleri için, yön kolunu ileri konuma itin (Şekil 17). Makineyi ters çevirmek için, yön kolunu geri çekin.

ŞEK. 17

5. Parlatmayı başlatmak için, başlatma kolunu çekin (Şekil 18). Parlatma kafası emiş ile zemine çekilecektir.

ŞEK. 18

6. İtmeli modeller için, makineyi yavaşça ileri itin. Dönen fırça makineyi ilerletmede yardımcı olacaktır.

   Sürüş modelleri için, parlatma hızını hız kadranını istenen hıza çevirerek ayarlayın (Şekil 19).

ŞEK. 19

7. Otomatik aşağı basınç ile donatılmış modeller için, keçe basıncını keçe basıncı arttırma ve azaltma düğmelerine basarak ayarlayın (Şekil 20). En iyi performans için keçe basıncı göstergesini orta LED ayarına getirin.

ŞEK. 20

   Mekanik keçe basıncı ile donatılmış modeller için, keçe basıncı fabrikada en uygun performans için ayarlanmıştır. Keçe basıncının parlatma uygulaması için en uygun şekilde ayarlandığını onaylamak için, MAKİNE KURULUMU kısmındaki KEÇE BASINCI AYARI kısmına bakın.

8. Parlatmayı durdurmak için başlatma kolunu serbest bırakın (Şekil 21). Sürüş modelinin, kol serbest bırakıldığında makineyi otomatik olarak durduran bir elektromanyetik fren sistemi vardır.

ŞEK. 21

9. Makineyi bir konumdan diğerine taşımak için, parlatma kafasını nakliye konumuna kaldırın (Şekil 22).

ŞEK. 22

ACİL KAPATMA DÜĞMESİ (Sürüş Modeli)

Acil bir durumda, acil durdurma düğmesine basın (Şekil 23). Bu kırmızı düğme, makineye giden tüm gücü keser. Gücü tekrar açmak için düğmeyi saat yönünde çevirin ve anahtarı yeniden çalıştırın.

Bu düğmeyi yalnızca acil durumlarda kullanın. Normal makine kapatma işlemi için tasarlanmamıştır.

ŞEK. 23

KONTROL KONSOLU UYARI SEMBOLLERİ

Aşağıdaki kontrol konsolu uyarı sembolleri, aşağıda açıklandığı gibi yanacak ve yanıp sönmeye başlayacaktır.

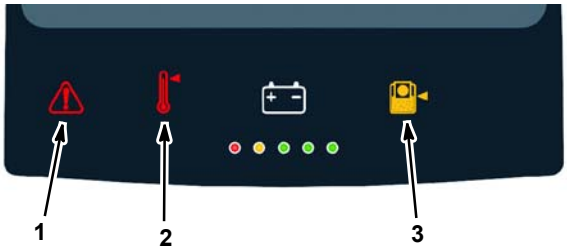

1 - Servis Göstergesi - Makine veya akü şarj cihazı arızası tespit edildi. Bkz. SERVİS GÖSTERGE KODLARI.

2 - Keçe Motoru Aşırı Isınma Göstergesi - Motor sıcaklığı çok yüksek. Makineyi kapatın ve keçe motorunun soğumasına imkan sağlayın. Motor soğuduğunda arıza gidecektir. Olası sebebi keçe basıncının çok yüksek veya yanlış keçe türüne ayarlanmasıdır. Keçe basıncını azaltın veya keçe türünü değiştirin.

3 - Toz Torbası Göstergesi Kontrolü - Toz torbasının doluluğunun kontrol edilmesi için bir hatırlatıcı. Yarısı dolduğunda torbayı değiştirin. Göstergeyi sıfırlamak için geri döndürme tuşu.

MAKİNEYİ ÇALIŞTIRIRKEN

1. Mümkün olduğu yerlerde makineyi düz bir yolda çalıştırın ve cilalama yolunu birkaç inç/santimetre üst üste bindirin.
2. Keskin dönüşler yaparken makinenin hızını düşürün.
3. Makineyi püskürtmeli cilalama solüsyonuyla kullanmayın.
4. Keçe, keçe kasnağı ve toz eteğine hasar verebilecek her türlü zemin aksesuarı veya düzgün olmayan zemin geçişlerinden kaçının.
5. Makineyi direklere ve duvarlara çarpmaktan kaçının.
6. Makineyi %9 eğimi aşan eğik yüzeylerde çalıştırmayın veya %19,5 eğimi aşan eğik yüzeylerde taşımayın.
7. Sürüş Modelleri: Fazla çizik olan zeminler için, en iyi cilalama performansını sağlamak için hızı azaltın ve keçe basıncını arttırın.
8. Keçenin durumunu periyodik olarak kontrol edin. Zemin bitirme veya toprak birikintileriyle dolduysa, keçeyi alt üst edin veya gerektiğinde yenisiyle değiştirin.
9. Toz torbası göstergesi belirdiğinde toz torbasını kontrol edin. Yarısı dolduğunda torbayı değiştirin.
10. Toz kontrol eteğinin durumunu kontrol edin. Zemin cilasının kurumuş kısımları etekte sıkışarak zeminde iz bırakabilir.
11. Akü şarj seviyesi göstergesini izleyin. *Bkz.. AKÜ ŞARJ SEVİYESİ GÖSTERGESİ.*
12. Sürüş modeli devre dışı bırakılırsa, kısa bir süre için hafifçe itilebilir veya çekilebilir.
13. Makineyi gözetimsiz bırakırken, makineyi kapatın ve anahtarı çıkarın.
14. Cilalamadan sonra, makine üzerinde bakım prosedürlerini gerçekleştirin. *Bkz. MAKİNE BAKIMI*

AKÜ ŞARJ GÖSTERGESİ

Akü şarj göstergesi (BDI), akülerin şarj seviyesini gösterir. Akü tamamen şarj edildiğinde beş gösterge lambasının hepsi yanacaktır (Şekil 24). Akü boşaldıkça, gösterge lambaları sağdan sola doğru sönecektir.

Akü boşalma seviyesi ilk kırmızı ışığa ulaştığında, cilalamayı durdurun ve aküleri yeniden şarj edin. Kırmızı ışık yanıp sönmeye başlarsa, akülerin tamamen boşalmasını önlemek için cilalama işlevi otomatik olarak kapatılacaktır. Sürüş Modeli: Kırmızı ışık yanıp sönerken makine dönmeye devam edecektir. Makineyi şarj istasyonuna döndürün ve aküleri şarj edin.

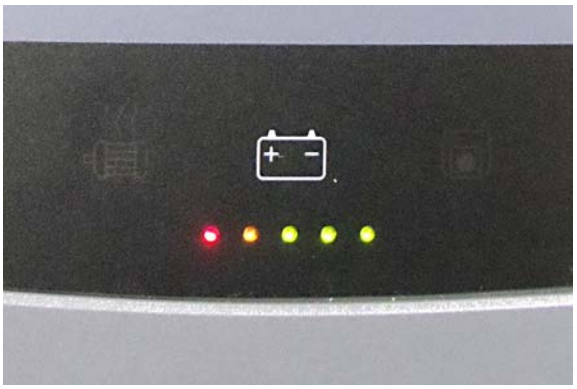

ŞEK. 24

Makinenin akü boşalma göstergesi, makinenizle birlikte tedarik edilen akü türü için programlanmıştır. Farklı bir akü türüne veya kapasitesine geçmeyi tercih ederseniz (yani ıslak/kurşun asit, mühürlü, AGM aküler, vb.), akü hasarını önlemek için BDI'yi yeniden programlanmanız gerekecektir. *Bkz AKÜLERİN ŞARJ EDİLMESİ.*

SAAT ÖLÇER

Saat ölçer makinenin çalıştırıldığı saat sayısını kaydeder. Önerilen bakım prosedürlerini ne zaman gerçekleştireceğinizi belirlemek ve servis tarihçesini kaydetmek için saat ölçeri kullanın. Saat ölçer kontrol konsolunda yer almaktadır (Şekil 25).

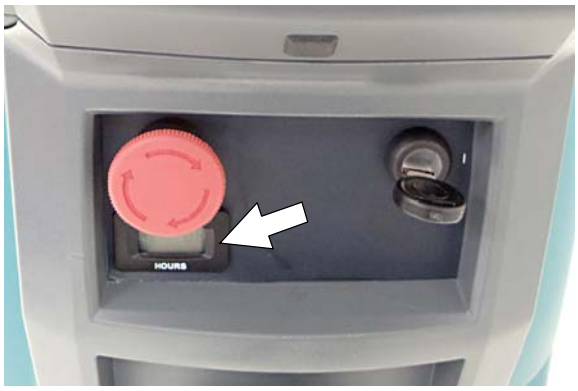

ŞEK. 25

DEVRE KESİCİLER / SİGORTA

Makineyi akım aşırı yüklenmesine karşı korumak için makine sıfırlanabilir üç şalterle donatılmıştır. Bir şalter atarsa, sebebini belirleyin ve şalteri sıfırlayın. Şalter sıfırlanmıyorsa veya atmaya devam ediyorsa, eğitimli personelle irtibat kurun.

Şalterler akü bölmesinin yanında yer alır ve aşağıdaki gibi tanımlanmıştır (Şekil 26).

ŞALTERLER:
1 (2,5A) Kontrol Panosu
2 (15A) Hareketlendirici/Aktif Toz Kontrolü
3 (30A) Ana Pervane/Keçe Sürücü

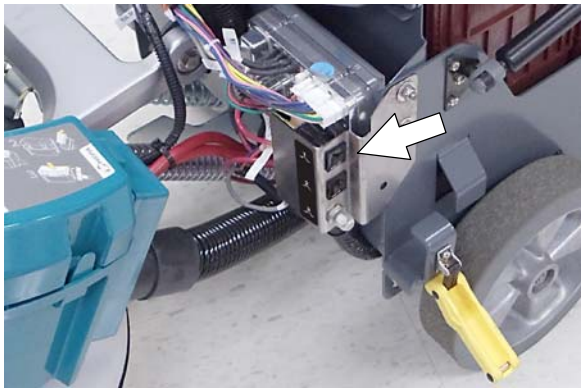

ŞEK. 26

GÜVENLİK İÇİN: Makineye bakım yaparken, tüm onarımlar eğitimli personel tarafından yapılmalıdır.

SERVİS GÖSTERGE KODLARI

Makine veya akü şarj cihazı bir hata veya uyarı saptarsa, kırmızı servis göstergesi ve belirli bir akü deşarj göstergesi LED kodu sürekli olacak yanıp sönecektir. Hatayı belirlemek için aşağıdaki LED kodlarına bakın.

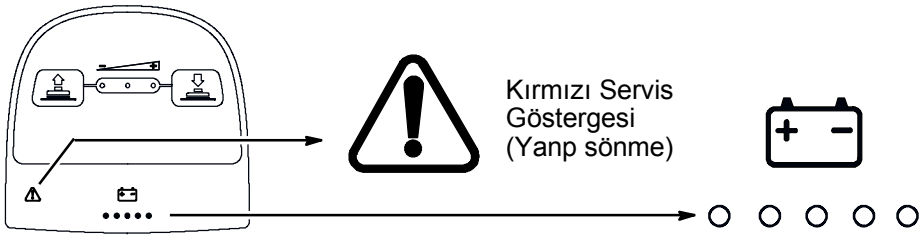

LED Hata Kodları: ○= Yanıp sönüyor	NEDEN	ÇÖZÜM
○ ○ ○ ○ ○	Acil durdurma düğmesi etkinleştirilmiş.	Acil durdurma düğmesini sıfırlamak için saat yönünün tersine çevirin ve makineyi yeniden başlatın.
● ● ● ○ ○	Keçe motoru kablolaması, konektör veya kontrol panosu problemi.	Servisle irtibat kurun.
○ ● ● ● ●	Keçe motoru voltaj kaybı.	Servisle irtibat kurun.
○ ● ● ○ ○	Keçe motoru akımı donanım limitinden yüksek.	Makineyi tekrar başlatın. Arıza kodu devam ederse, servisle irtibat kurun.
○ ● ○ ● ●	Keçe motoru akımı uzun süre için çok yüksek. Keçe aşağı basıncı çok yüksek.	Aşağı basıncını azaltın. Arıza kodu devam ederse, servisle irtibat kurun.
○ ○ ○ ● ○	Keçe motoru kısa devreli akım yükü.	Servisle irtibat kurun.
○ ● ○ ○ ●	Keçe motoru ve kontrol panosu problemi.	Servisle irtibat kurun.
● ● ● ○ ●	Kafa hareketlendirici kablolaması, konektör veya kontrol panosu problemi.	Servisle irtibat kurun.
● ○ ● ● ○	Parlatma aşırı akımı.	Servisle irtibat kurun.
● ● ○ ● ○	Kafa hareketlendirici şalteri atmış.	Makineyi kapatın ve şalteri sıfırlayın. Şalter atması tekrarlanırsa, servisle irtibat kurun.
○ ○ ● ○ ○	Kafa hareketlendirici hareketi engellenmiş.	Kodu gidermek için makineyi yeniden başlatın. Arıza kodu devam ederse, servisle irtibat kurun.
○ ○ ○ ○ ●	Kafa hareketlendirici veya vakum motoru ve kontrol panosu problemi.	Servisle irtibat kurun.
● ● ○ ● ●	Vakum motoru kablolaması, konektör veya kontrol panosu problemi.	Servisle irtibat kurun.
● ● ○ ● ○	Vakum motoru şalteri atmış.	Makineyi kapatın ve şalteri sıfırlayın. Şalter atması tekrarlanırsa, servisle irtibat kurun.
○ ● ○ ○ ○	Vakum motoru akımı donanım limitinden yüksek.	Makineyi tekrar başlatın. Arıza kodu devam ederse, servisle irtibat kurun.
○ ○ ● ● ●	Vakum motoru akımı uzun süre için çok yüksek (akım 1 hatası).	Makineyi tekrar başlatın. Arıza kodu devam ederse, servisle irtibat kurun.
○ ○ ● ● ○	Vakum motoru akımı uzun süre için çok yüksek (akım 2 hatası).	Makineyi tekrar başlatın. Arıza kodu devam ederse, servisle irtibat kurun.
○ ○ ● ○ ●	Vakum motoru kısa devreli akım yükü.	Servisle irtibat kurun.
○ ● ● ● ○	Pervane kontrol panosu iletişim problemi.	Servisle irtibat kurun.

SERVİS GÖSTERGE KODLARI - Devamı

LED Hata Kodu: ○= Yanıp sönüyor	NEDEN	ÇÖZÜM
● ● ○ ○ ○	Pervane kablolaması, konektör veya kontrol panosu problemi.	Servisle irtibat kurun.
○ ● ○ ● ○	Başlatma kolu makine açılmadan çekilmiş.	Makineyi açmadan önce başlatma kolunu serbest bırakın.
○ ● ● ○ ●	Pervane motoru kısa devreli.	Servisle irtibat kurun.
● ● ○ ○ ●	Pervane şalteri atmıştır.	Makineyi kapatın ve şalteri sıfırlayın. Şalter atması tekrarlanırsa, servisle irtibat kurun.
● ○ ● ○ ○	Yazılım yükleme arızası.	Servisle irtibat kurun.

Dahili Akü Şarj cihazı Servis Göstergesi kodları:

LED Hata Kodu: ○= Yanıp sönüyor	NEDEN	ÇÖZÜM
○ ○ ○ ● ●	Şarj cihazı hata koşulu.	Servisle irtibat kurun.
● ○ ○ ● ●	Şarj cihazı akü grubuna bağlı değil.	Kablo bağlantılarını kontrol edin.
● ○ ● ● ●	Şarj cihazı aşırı ısınmış.	Şarj cihazının soğumasını bekleyin veya iyi havalandırmalı bir alana taşıyın. Arıza devam ederse, servisle irtibat kurun.
● ○ ○ ○ ●	Şarj cihazı makine ile iletişim kurmuyor.	Şarj cihazını yeniden çalıştırın. Arıza kodu devam ederse, servisle irtibat kurun.
● ○ ○ ● ○	Şarj cihazı zamanlayıcısı maksimum şarj süresini aşmış. Şarj işlemini kesintiye uğratır.	Aküleri değiştirin.

AKÜNÜN ŞARJ EDİLMESİ

Akünün ömrü, akünün şarj edilme sayısına bağlıdır. Akünün uzun ömürlü olmasını sağlamak için, akü boşalma göstergesi kırmızı ışığa ulaştığında yeniden şarj edin.

NOT: Akü ömrünü uzatmak için, aküyü uzun süre şarjı boş olarak bırakmayın.

Bu kitapçıktaki şarj talimatları, makineniz ile birlikte tedarik edilen akü şarj cihazı için geçerlidir. Tennant tarafından tedarik edilmemiş ve onaylanmamış diğer şarj cihazlarının kullanılmasına izin verilmemektedir. Makinenizde harici şarj cihazı donanımı bulunuyorsa, çalıştırma talimatları için şarj cihazı üreticisinin kitapçığına bakın. Makine şarj cihazı ile birlikte tedarik edilmemişse, akü şarj cihazı tavsiyeleri için distribütör veya Tennant ile irtibat kurun.

GÜVENLİK İÇİN: Uyumsuz akü şarj cihazlarının kullanılması akü gruplarına zarar verebilir ve bir yangın olasılığına neden olabilir.

Dahili akü şarj cihazı kullanım sırasında bir sorun tespit ederse, makine bir servis kodu görüntüleyecektir. Bkz. *SERVİS GÖSTERGE KODLARI*. Harici akü şarj cihazı hata kodları için, şarj cihazı ile birlikte tedarik edilen kitapçığa bakın.

Akü Şarj cihazı Özellikleri:

- ŞARJ CİHAZININ TİPİ:
  - Islak (Kurşun asit) Aküler için
  - Mühürlü (AGM) Aküler için
- ÇIKIŞ VOLTAJI - 36 VOLT
- ÇIKIŞ AKIMI - 25 AMP
- OTOMATİK KAPATMA DEVRESİ
- STASYONER AKÜ ŞARJI İÇİN

ÖNEMLİ NOT: Akü şarj cihazı, makinenizle birlikte tedarik edilen aküyü şarj etmek içindir. Farklı bir akü türüne veya kapasitesine geçmeyi tercih ederseniz (yani ıslak/kurşun asit, mühürlü, AGM aküler, vb.), akü şarj cihazı ve makinenin akü boşalma göstergesi (BDI) akü hasarını önlemek için yeniden programlanmalıdır. bkz. AKÜ ŞARJ CİHAZI AYARLARI.

AKÜNÜN ŞARJ EDİLMESİ

1. Makineyi iyi havalandırılan bir alana taşıyın.

⚠ DİKKAT: Yangın Veya Patlama Tehlikesi. Akü hidrojen gazı çıkarır. Patlama olabilir veya yangın çıkabilir. Şarj ederken kıvılcımlardan veya açık alevlerden uzak tutun.

2. Makineyi düz, kuru bir zemine park edin, makineyi kapatın ve anahtarı çıkarın.
3. Makinede ıslak/kurşun asit akü donanımı varsa, şarj etmeden önce akü elektrolit seviyesini kontrol edin (Şekil 27). Seviye, gösterildiği gibi akü levhalarının biraz üstünde olmalıdır. Düşükse, saf su ilave edin. AŞIRI DOLDURMAYIN. Şarj sırasında, elektrolit genişleyerek taşabilir.

   Elektrolit seviyesini haftalık olarak kontrol edin.

   Makine, HydroLINK akü su ekleme sistemi donanımıyla tedarik edilmişse, aküleri şarj etmeden önce su eklemeyin *(bkz. HydroLINK Akü Su Ekleme Sistemi)*

GÜVENLİK İÇİN: Akülerde bakım yaparken, gerektiği gibi kişisel koruyucu ekipmanları kullanın. Akü asidine temas etmekten kaçının.

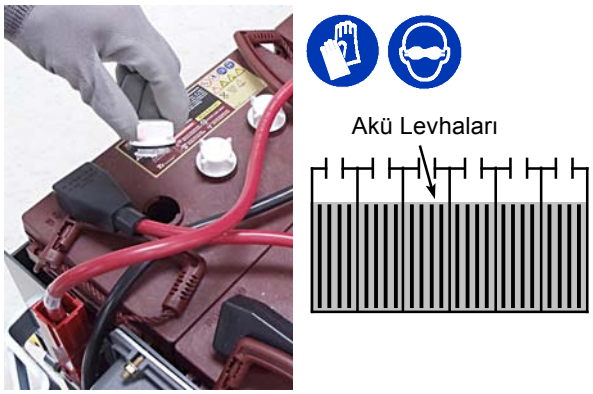

ŞEK. 27

4. Dahili şarj cihazıyla donatılmış modeller için, şarj cihazının güç kablosunu saklama kancalarından çıkarın ve güç kablosunu uygun biçimde topraklanmış bir duvar prizine takın (Şekil 28).

ŞEK. 28

Harici şarj cihazıyla donatılmış modeller için, ilk önce şarj cihazının DC kablosunu makinenin akü şarj yuvasına takın, daha sonra AC güç kaynağı kablosunu uygun biçimde topraklanmış bir duvar prizine takın (Şekil 29). Çalıştırma talimatları için harici akü şarj cihazı üreticisinin kitapçığına bakın.

GÜVENLİK İÇİN: Harici şarj cihazı çalışırken şarj cihazının DC kablosunu makinenin yuvasından çıkartmayın. Kıvılcıma neden olabilir. Şarj sırasında şarj cihazının çıkartılması gerekirse, önce AC elektrik kablosunu çıkarın.

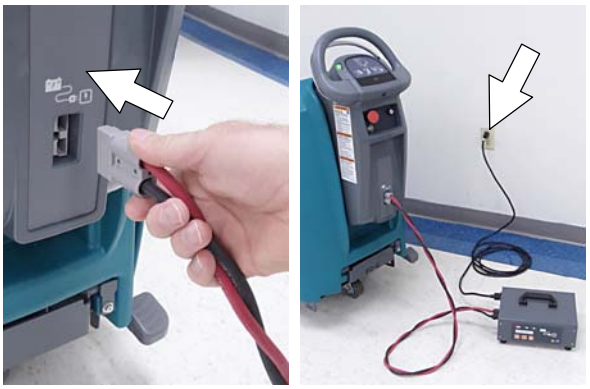

ŞEK. 29

5. Şarj cihazı otomatik olarak şarj etmeye başlayacak ve tamamen şarj edildiğinde kapanacaktır. Maksimum şarj süresi, akü türüne bağlı olarak 6-10 saat sürebilir.

   Dahili akü şarj cihazı: Beş akü şarj gösterge ışığı da yanıp söndüğünde, şarj işlemi tamamlanmıştır (Şekil 30).

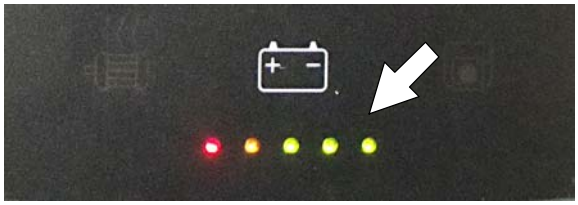

ŞEK. 30

6. Aküleri şarj ettikten sonra, güç kaynağı kablosunu prizden çıkarın ve kablosu kablo kancalarının etrafında sarın (Şekil 31).

   Harici şarj cihazı donanımına sahip modeller için, makineden şarj cihazını çıkartmadan önce her zaman AC güç kaynağı bağlantısını kesin.

ŞEK. 31

AKÜ ŞARJ CİHAZI AYARLARI

Akü şarj cihazı, makinenizle birlikte tedarik edilen aküyü şarj etmek içindir. Farklı bir akü türüne veya kapasitesine geçmeyi tercih ederseniz, akü şarj cihazı ve makinenin akü boşalma göstergesi (BDI) akü hasarını önlemek için yeniden programlanmalıdır.

Makinenin yeniden programlanması için, servisle irtibat kurun veya Yazılım Kurulum Kitini (p/n 9012788) sipariş edin.

Dahili şarj cihazıyla donatılmış modeller için, makineyi yeniden programlamaya alternatif olarak, dahili şarj cihazı ayarları manüel olarak da değiştirilebilir. Dahili şarj cihazı ayarları aşağıdaki talimatlarda açıklandığı şekilde uygun biçimde değiştirildiğinde, makinenin yazılımı BDI'yi otomatik olarak yeni akü tipine yeniden programlayacaktır.

Harici akü şarj cihazıyla donatılmış makineler için, BDI ayarını değiştirmek için Yeniden Programlama Kiti gereklidir. BDI yeniden programlandıktan sonra, şarj etme profil ayarlarını değiştirmek için harici şarj cihazı üreticisinin kitapçığına bakın.

Dahili Şarj Cihazı Ayarlarını Değiştirmek için:

1. Akü şarj cihazı güç kablosunu kablo kancalarından sökün.
2. T25 yıldız tornavida kullanarak, akü şarj cihazına erişmek için kontrol konsolunun altında bulunan iki vidayı sökün (Şekil 32).

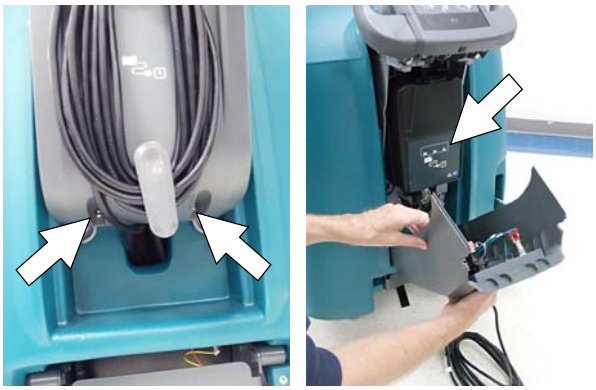

ŞEK. 32

3. Kadran ayarlarına erişmek için dikkatlice şarj cihazı ekran etiketini soyun (Şekil 33).

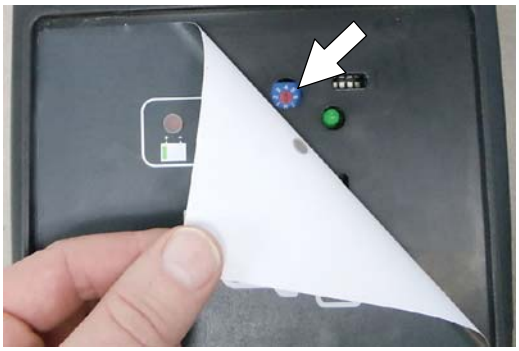

ŞEK. 33

4. Küçük standart bir tornavida kullanarak, aşağıdaki tabloya göre kadranı uygun akü tipine çevirin (Şekil 34).

NOT: *"0" konumu yalnızca, makine fabrikada programlandığında ve Yazılım Kurulum kiti kullanıldığında kullanılır. Ayar "0"dan değiştirildikten sonra, makine yazılım kurulum kitiyle yeniden programlanmadığı takdirde "0"a geri getirilmemelidir, aksi halde akü hasarıyla sonuçlanabilir.*

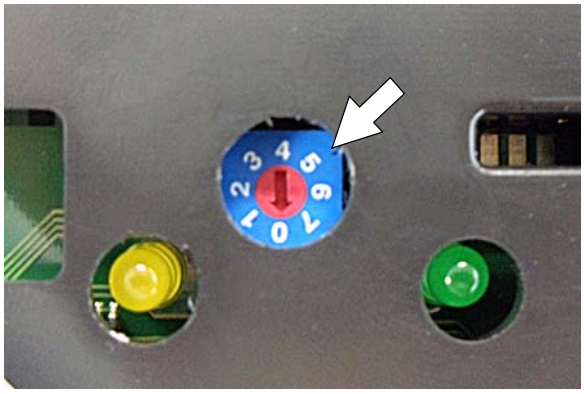

ŞEK. 34

Kadran Konumu	Akü Açıklama Ayarları
0	Fabrika ve Yazılım Kiti Ayarı
1	Islak, Trojan 180-250 AH
2	Islak, Trojan 260-360 AH
3	Islak, Enersys 200-350 AH
4	AGM, Discover 200-300 AH
5	AGM, Fullriver 200-350 AH
6	Jel, Sonnenschein 150-250 AH

5. Ekran etiketini yeniden uygulayın.
6. Kontrol konsolunu yerine yerleştirin.
7. BDI'yi yeni akü tipine ayarlamak için dahili şarj cihazı kablosunu elektrik prizine takın.

BAKIM ÇİZELGESİ

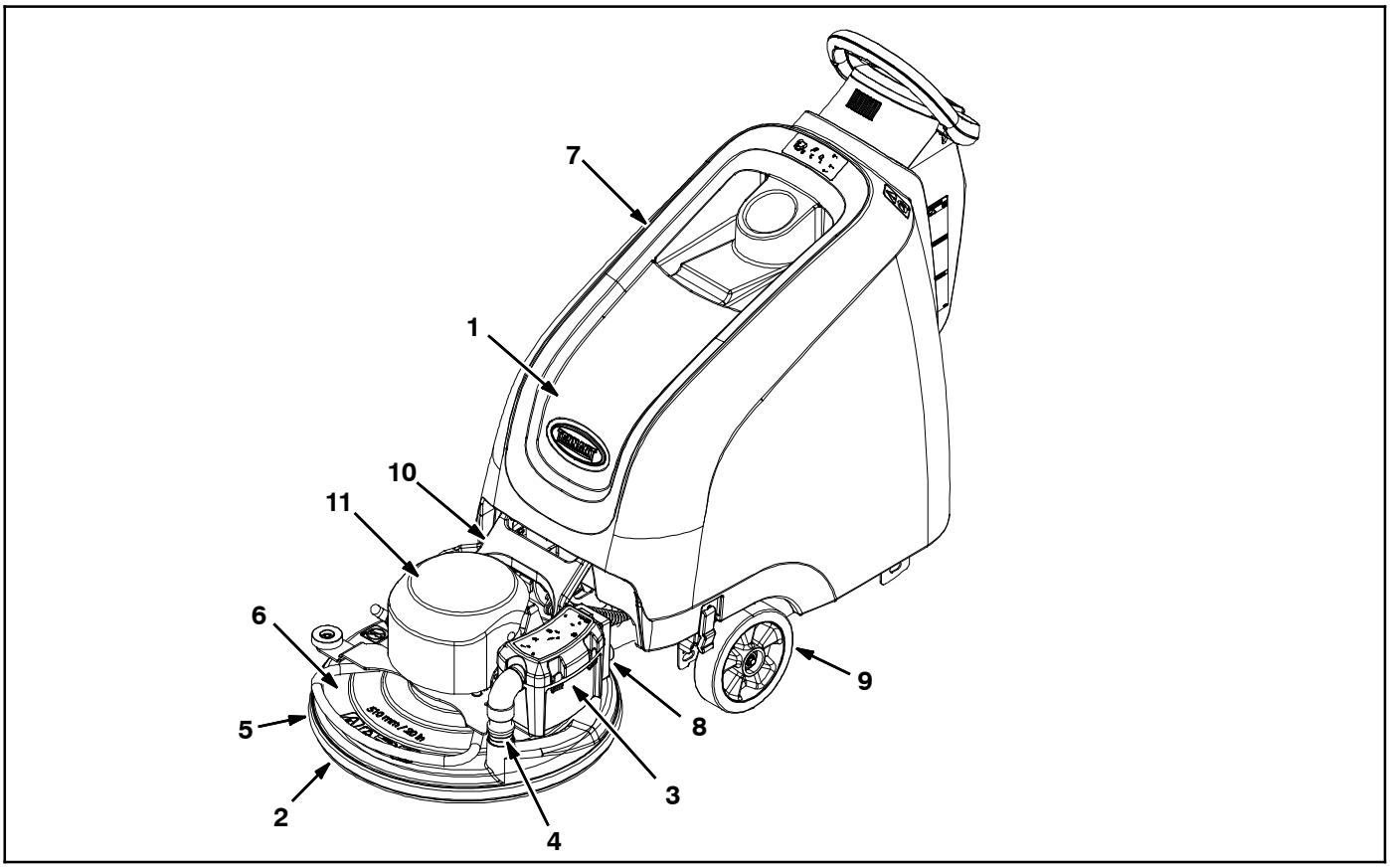

Aralık/ Saat	Sor-umlu Kişi	Anah tar	Açıklama	İşlem
Günlük	O	1	Akü	Şarj edin
	O	2	Parlatma keçesi	Kontrol edin, ters çevirin veya değiştirin
	O	3	Toz toplama torbası	Kontrol edin, değiştirin
	O	4	Vakum hortumu	Kontrol edin, temizleyin
	O	5	Parlatma kafası toz eteği	Kuru zemin cila topaklarını kontrol edin
Haftalık	O	1	Akü elektrolit seviyesi	Kontrol edin, seviye düşükse damıtık su ekleyin
50 Saat	O	5	Parlatma kafası toz eteği	Aşınma ve hasarı kontrol edin
	O	6	Parlatma kafası	Hava basınçlı hortumuyla temizleyin
	O	7	Makine	Nemli bezle temizleyin
100 Saat	O	1	HydroLINK Akü su ekleme sistemi (isteğe bağlı)	Hortumlarda ve bağlantılarda hasar ve aşınmayı kontrol edin
200 Saat	O	1	Aküler, bağlantı uçları ve kablolar	Kontrol edip temizleyin
	O	8	Vakum HEPA filtresi (Aktif Toz Kontrol Modeli)	Kontrol edin, temizleyin, değiştirin
750 Saat	T	9	Pervane motoru (Sürüş Modeli)	Karbon fırçaları değiştirin
1000 Saat	T	10	Kafa kaldırma burçları, 4 nokta	İnceleyin, burçları değiştirin
	T	11	Keçe motoru	Karbon fırçaları değiştirin

O = Operatör T = Eğitimli Personel

MAKİNENİN BAKIMI

Makineyi iyi çalışır durumda tutmak için, sadece aşağıdaki bakım prosedürlerini gerçekleştirin.

GÜVENLİK İÇİN: Makineyi terk etmeden veya makineye bakım yapmadan önce, makineyi düz bir yüzeyde durdurun, anahtarı çıkartın ve varsa park frenini çekin.

GÜVENLİK İÇİN: Makinede bakım yaparken, gerektiği gibi kişisel koruyucu ekipmanları kullanın. Tüm onarımlar, eğitimli personel tarafından yapılmalıdır.

GÜNLÜK KULLANIMDAN SONRA

1. Parlatma keçesini ters çevirin veya yeni bir keçeyle değiştirin (Şekil 35).

ŞEK. 35

2. Toz toplama torbasının dolu olup olmadığını kontrol edin. Yarısı dolduğunda torbayı değiştirin (Şekil 36).

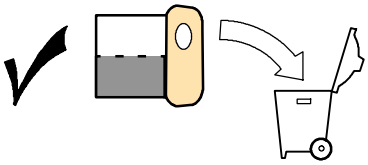

ŞEK. 36

3. Vakum hortumunun tıkanıp tıkanmadığını kontrol edin. Hortumu gerektiği şekilde temizleyin (Şekil 37).

ŞEK. 37

4. Aküleri şarj edin (Şekil 38). *Bkz AKÜLERİN ŞARJ EDİLMESİ.*

DAHİLİ ŞARJ CİHAZI HARİCİ ŞARJ CİHAZI

ŞEK. 38

HAFTALIK KULLANIMDAN SONRA

Tüm akülerdeki elektrolit seviyesini kontrol edin (Şekil 39). Bkz. AKÜ BAKIMI.

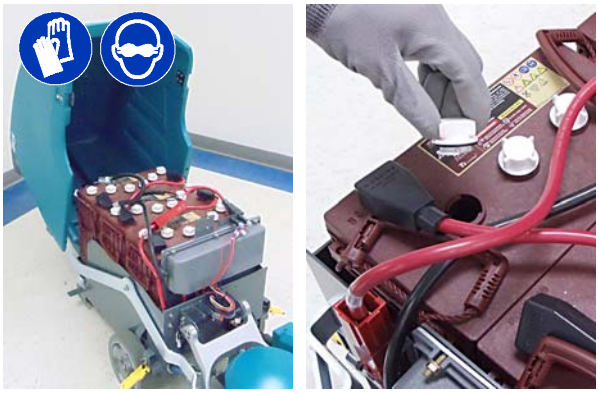

ŞEK. 39

HER 50 SAATLİK KULLANIMDAN SONRA

1. Toz eteğini aşınma veya hasar için kontrol edin (Şekil 40). Aşınmışsa veya hasar görmüşse değiştirin.

ŞEK. 40

2. Hava basıncı hortumu kullanarak parlatma kafası ve keçe motorundaki tozları temizleyin (Şekil 41). Maksimum hava basıncı 100 psi / 690 kPa.

GÜVENLİK İÇİN: Makinede bakım yaparken, gerektiği gibi uygun kişisel koruyucu ekipmanları kullanın.

ŞEK. 41

3. Makinenin dış yüzeyini çok amaçlı bir temizleyici ve nemli bir bezle temizleyin (Şekil 42).

ŞEK. 42

HER 100 SAATLİK KULLANIMDAN SONRA

Makinede isteğe bağlı HydroLINK akü su ekleme sistemi donanımı varsa, su ekleme hortumlarını ve bağlantıları hasar ve aşınma için kontrol edin (Şekil 43). Hasarlıysa sistemi değiştirin.

GÜVENLİK İÇİN: Akülerde bakım yaparken, gerektiği gibi kişisel koruyucu ekipmanları kullanın. Akü asidine temas etmekten kaçının.

ŞEK. 43

HER 200 SAATLİK KULLANIMDAN SONRA

1. Aküleri temizleyin ve gevşek akü kablo bağlantıları olup olmadığını kontrol edin (bkz. AKÜ BAKIMI).
2. Modelde aktif toz kontrol toplama seçeneği donanımı varsa, HEPA filtresini değiştirin (Şekil 44).

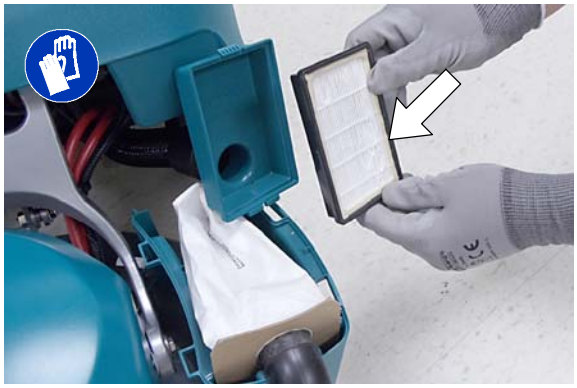

ŞEK. 44

HER 1000 SAATLİK KULLANIMDAN SONRA

Kafa kaldırma konsolu düzeneğindeki dört burcu aşınma için inceleyin (Şekil 45). Kafa oynaması veya titreşimi yaşarsanız, burçları değiştirin.

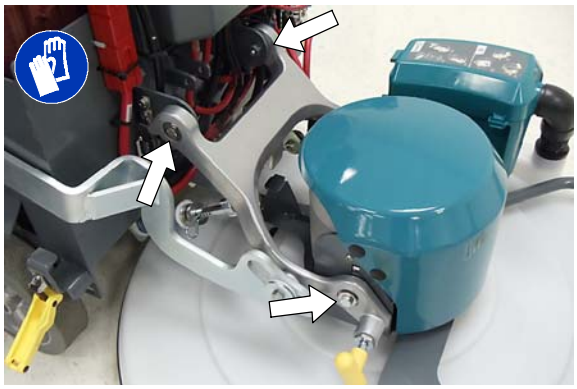

ŞEK. 45

MOTOR BAKIMI

Motor karbon fırçalarını belirtildiği gibi değiştirin. Karbon fırçanın değiştirilmesi için eğitimli personelle irtibat kurun.

Karbon Fırçanın Değiştirilmesi	Saat
Pervane Motoru (Sürüş Modeli)	750
Keçe Motoru	1000

AKÜ BAKIMI

GÜVENLİK İÇİN: Makinede bakım yapmadan önce, makineyi düz bir yüzeyde durdurun, anahtarı çıkartın ve varsa park frenini çekin.

Akülerin ömrü, şarj edilme sayıları ile sınırlıdır. Akünün uzun ömürlü olmasını sağlamak için, sadece akü şarj göstergesi yanıp sönmeye başlayınca yeniden şarj edin. Akünün kullanımı sırasında doğru elektrolit seviyelerinin korunması da önemlidir.

Makinenizde Tennant tarafından tedarik edilen ıslak/kurşun-asit veya mühürlü AGM akü donanımı bulunmaktadır.

GÜVENLİK İÇİN: Makinede bakım yaparken, gerektiği gibi kişisel koruyucu ekipmanları kullanın. Akü asidine temas etmekten kaçının.

GÜVENLİK İÇİN: Makinede bakım yaparken, tüm metal nesneleri akülerden uzak tutun.

MÜHÜRLÜ AGM AKÜLER

Mühürlü AGM aküler bakım gerektirmez ve bu kitapçıkta açıklanan rutin şarj dışında işleme gerek yoktur.

ISLAK/KURŞUN-ASİT AKÜLER

Islak/kurşun-asit aküler, aşağıda açıklandığı gibi rutin bakım gerektirir.

NOT: Makinenizde HydroLINK akü su ekleme sistemi seçeneği donanımı varsa, bkz. HYDROLINK AKÜYE SU EKLEME SİSTEMİ.

Akü elektrolit seviyesini haftalık olarak kontrol edin. Elektrolit seviyesi, gösterildiği gibi akü levhalarının biraz üzerinde olmalıdır (Şekil 46). Düşükse, saf su ilave edin. AŞIRI DOLDURMAYIN. Şarj sırasında, elektrolit genişleyerek taşabilir.

Şarj Etmeden Önce

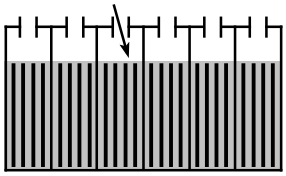

Seviye, akü plakalarının biraz üzerinde olmalıdır.

Şarj Ettikten Sonra

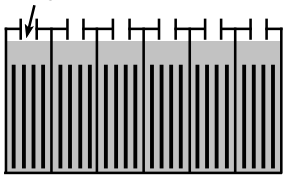

Seviye, izleme borularının biraz altında olmalıdır.

ŞEK. 46

Her 200 saatlik kullanımdan sonra, gevşek akü bağlantısı olup olmadığını kontrol edin ve kutup başları ve kablo kelepçeleri dahil olmak üzere akü yüzeyini temizleyin. Karbonat ve su karışımıyla ovma fırçası kullanın (Şekil 47). Aküleri temizlerken akü kapaklarını çıkarmayın.

ŞEK. 47

HYDROLINK® AKÜ SU EKLEME SİSTEMİ (İSTEĞE BAĞLI)

Aşağıdaki talimatlar HydroLINK akü su ekleme sistemi seçeneği ile donatılmış modeller içindir.

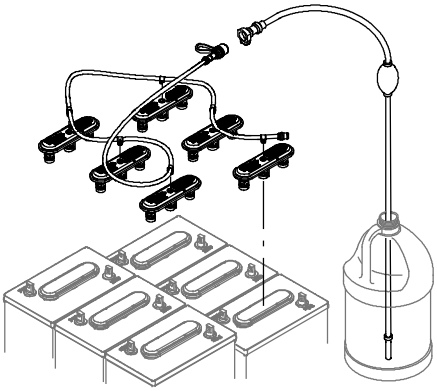

İsteğe bağlı aküye su ekleme sistemi, akülerinizde doğru elektrolit seviyelerini sağlamak için güvenli ve kolay bir yol sağlar.

Aküye su ekleme sistemi ayrıca satış sonrası seti olarak da sunulmaktadır (p/n 9010301). Özellikle Trojan® ıslak/kurşun-asit aküler için tasarlanmıştır.

GÜVENLİK İÇİN: Makinede bakım yaparken, gerektiği gibi kişisel koruyucu ekipmanları kullanın. Akü asidine temas etmekten kaçının.

Aküye su ekleme sistemini kullanmadan önce, hortumları ve bağlantıları aşınma veya hasar için kontrol edin.

1. Akü su ekleme sistemini kullanmadan önce aküleri tamamen şarj edin. Şarj etmeden önce akülere su eklemeyin, elektrolit seviyesi şarj sırasında artabilir ve elektrolit taşabilir.
2. Aküleri şarj ettikten sonra, akü kapakları üzerinde yer alan akü elektrolit seviyesi göstergelerini kontrol edin (Şekil 48). Seviye göstergesi beyazsa, aşağıdaki talimatlarda açıklandığı gibi su ekleyin. Seviye göstergeleri siyahsa, elektrolit doğru seviyededir, su gerekli değildir.

ŞEK. 48

3. Akü bölmesi içerisindeki akü doldurma hortum bağlantısını bulun. Toz kapağını çıkartın ve el pompası hortumunu bağlayın (Şekil 49).

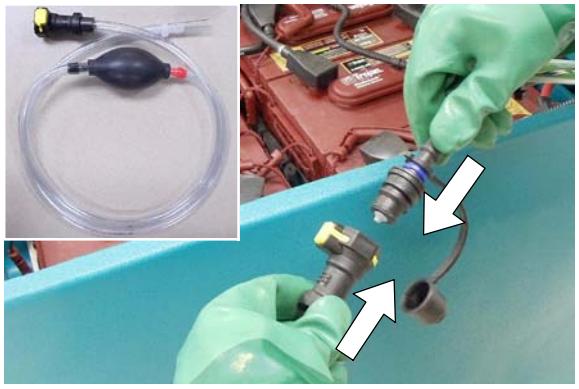

ŞEK. 49

4. El pompası hortumunun diğer ucunu bir damıtık su şişesine daldırın (Şekil 50).

ŞEK. 50

5. El pompası hortumundaki hazneyi sıkı olana kadar sıkın (Şekil 51). Dolu olduğunda seviye göstergeleri siyaha dönecektir.

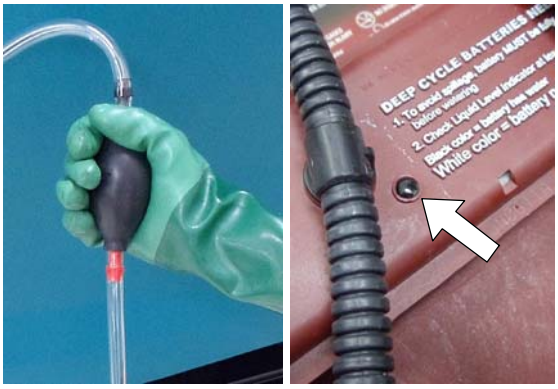

ŞEK. 51

6. Su ekledikten sonra, akü doldurma hortumu üzerine toz kapağını takın ve el pompasını ileride kullanmak için makinenin akü bölmesinde saklayın.

MAKİNENİN KRİKO İLE KALDIRILMASI

GÜVENLİK İÇİN: Makineyi terk etmeden veya servis yapmadan önce düz bir yüzeyde durun, makineyi kapatın ve anahtarı çıkarın.

Makineyi krikoyla kaldırmak için, belirlenen kriko konumlarını kullanın (Şekil 52). Makinenin ağırlığını destekleyebilecek bir kriko kullanın. Makineyi kriko ile kaldırmadan önce makineyi düz, pürüzsüz bir yüzeyde durdurun ve tekerleklere takoz yerleştirin.

GÜVENLİK İÇİN: Makineye bakım yaparken, makineyi yalnızca belirlenmiş yerlerde krikoyla kaldırın. Makinenin ağırlığını taşıyabilecek vinç veya kriko kullanın. Makineyi havada kriko sehpalarıyla sabitleyin.

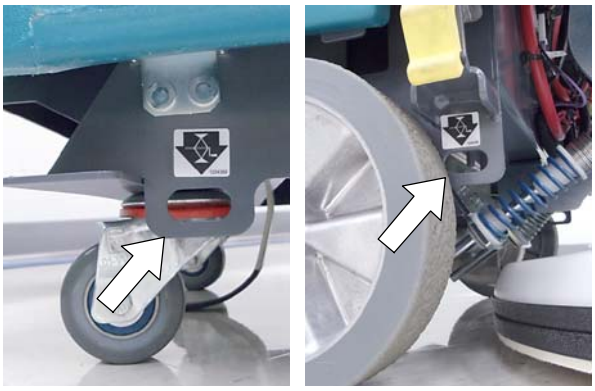

ŞEK. 52

MAKİNENİN NAKLİYE İÇİN YÜKLENMESİ/BOŞALTILMASI

Makineyi kamyon veya römork kullanarak taşırken, aşağıdaki yükleme ve bağlama prosedürünü dikkatle izleyin:

1. Makineyi rampadan kamyona veya römorka yüklerken olası kafa hasarını önlemek için parlatma kafasını nakliye konumuna kaldırın (Şekil 53).

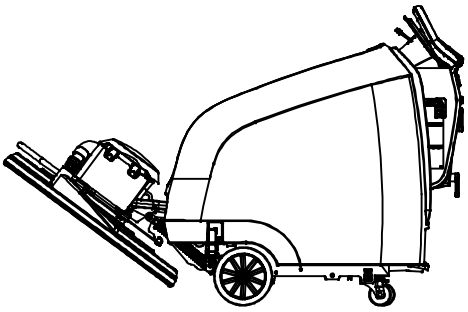

ŞEK. 53

2. Makinenin ağırlığını ve operatörü taşıyabilecek bir rampa kullanın ve dikkatle yükleyin. Makineyi %19,5 kademe seviyesini aşan bir rampa eğimi üzerinde çalıştırmayın (Şekil 54). Rampa eğimi %19,5'i aşıyorsa, bir vinç kullanılmalıdır.

GÜVENLİK İÇİN: Makineyi kamyona veya römorka yüklerken veya indirirken, makinenin ve operatörün ağırlığını destekleyebilecek bir rampa kullanın.

Makineyi %19,5 seviyesini aşan bir rampa eğimi üzerinde çalıştırmayın. Makineyi kamyon veya römork üzerine sabitlemek için bağlama askıları kullanın.

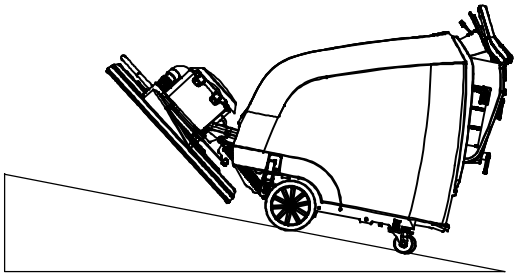

%19,5 maksimum rampa eğimi

ŞEK. 54

3. Yüklendikten sonra, makinenin ön bölümünü kamyon veya römorkun önüne doğru yerleştirin. Parlatma kafasını zemine indirin ve anahtarı kapalı duruma getirin (Şekil 55).
4. Her tekerlek arkasına bir takoz yerleştirin (Şekil 55).
5. Bağlama kayışlarını kullanarak, makine şasisi üzerinde yer alan dört bağlama konsolunu kullanarak makinenin önünü ve arkasını sabitleyin (Şekil 55). Römorkun veya kamyonun zeminine bağlama kelepçeleri takmak gerekebilir. Parlatma kafası kaldırma pedalını bağlama kelepçesi olarak kullanmayın.

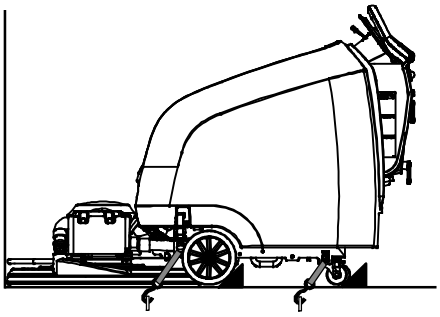

ŞEK. 55

6. Makineyi boşaltırken, makineyi dikkatle geri yönde rampadan aşağı indirin. Makineyi ileri yönde giderken boşaltmayın.

MAKİNENİN SAKLANMASI

Makine uzun süre saklanacağında, aşağıdaki adımlar izlenmelidir.

1. Akülerin ömrünü uzatmak için, makineyi saklamadan önce aküleri şarj edin. Aküleri her 3 ayda bir şarj edin.
2. Parlatma kafasını yerden kaldırın.
3. Makineyi serin, kuru bir alanda park edin.
4. Makineyi kapatın ve anahtarı çıkarın.

NOT: Olası makine hasarını önlemek için makineyi kemirgen hayvanların ve böceklerin olmadığı bir ortamda saklayın.

⚠ DİKKAT: Yangın, Patlama, Elektrik Çarpması veya Yaralanma Riskini Azaltmak İçin, makineyi yağmura maruz bırakmayın, kapalı mekanlarda saklayın.

5. Sınırlı yere sahip depolama alanları için, kafayı gösterildiği gibi kaldırın (Şekil 56).

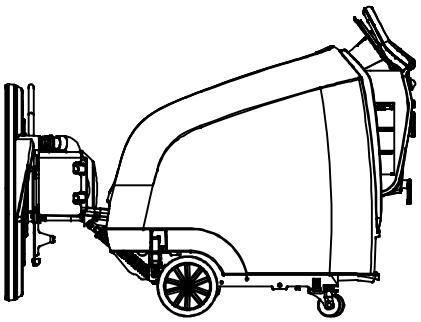

ŞEK. 56

SORUN GİDERME

SORUN	NEDEN	ÇÖZÜM
Bakım göstergesi sembolü yanıyor.	Makine veya dahili akü şarj cihazı arızası tespit edilmiş	Kitapçıktaki BAKIM GÖSTERGESİ KODLARI'na bakın
Güç yok	Acil durum durdurma düğmesi etkin	Sıfırlamak için düğmeyi çevirin
	Aküler boşalmış	Aküleri yeniden şarj edin
	Gevşek veya bağlantısı kopuk akü kablosu	Akü kablosu bağlantılarını sıkın
	Devre kesici atmış	Şalteri sıfırlayın
	Arızalı kontak anahtarı	Servis Merkezine başvurun
Makine dönmüyor (Sürüş Modeli)	Pervane arızası algılandı.	Kitapçıktaki BAKIM GÖSTERGESİ KODLARI'na bakın
	Devre kesici atmış	Şalteri sıfırlayın
	Arızalı pervane motoru veya kablolama	Servis Merkezine başvurun
	Motorda aşınmış karbon fırçalar	Servis Merkezine başvurun
Keçe motoru çalışmıyor	Düşük voltaj kesici etkinleşti	Aküleri yeniden şarj edin
	Keçe motoru arızası tespit edilmiş.	Kitapçıktaki BAKIM GÖSTERGESİ KODLARI'na bakın
	Arızalı keçe motoru veya kablolama	Servis Merkezine başvurun
	Motorda aşınmış karbon fırçalar	Servis Merkezine başvurun
Vakum motoru çalışmıyor (Aktif Toz Toplama Modeli)	Vakum motoru arızası tespit edilmiş	Kitapçıktaki BAKIM GÖSTERGESİ KODLARI'na bakın
	Hatalı vakum motoru veya kablosu	Servis Merkezine başvurun
	Devre kesici vakumda atmış	Devre kesici düğmesini sıfırlayın
İtmeli modelde fırça yardımı yok	Parlatma kafası açısı düzgün ayarlanmamış	Servis Merkezine başvurun

SORUN GİDERME - Devamı

SORUN	NEDEN	ÇÖZÜM
Akü şarj cihazı çalışmayacaktır	Aküler aşırı boşalmış	Aküleri değiştirin
	Akü şarj cihazı arızası tespit edildi	Kitapçıktaki BAKIM GÖSTERGESİ KODLARI'na bakın
	Arızalı şarj cihazı	Şarj cihazını değiştirin
Zayıf parlatma performansı	Aşınmış keçe	Keçeyi ters çevirin veya değiştirin
	Keçe basıncı doğru değil	Keçe basıncını ayarlayın
		Bkz. Keçe Basıncı Ayarı
Kısa çalışma zamanı	Düşük akü şarjı	Aküleri şarj edin
	Akü bakımı gerekli	Bkz. AKÜ BAKIMI.
	Kusurlu akü veya akü ömrünün sonu	Aküleri değiştirin
	Akü boşalma göstergesi (BDI) hatalı programlanmış	Bkz AKÜLERİN ŞARJ EDİLMESİ
	Keçe basıncı çok yüksek	Keçe basıncını azaltın
		Bkz. Keçe Basıncı Ayarı
	Arızalı şarj cihazı	Akü şarj cihazını değiştirin
Makine titreşim	Keçe doğru bir şekilde ortalanmamış.	Keçeyi çıkartıp tekrar takın.
	Uygulama için yanlış keçe	Doğru keçe takın
	Keçe düzensizce aşınmış.	Keçeyi değiştirin.
	Kirlenmiş Keçe.	Keçeyi değiştirin.
	Kafa kaldırma burçları, 4 nokta	İnceleyin, burçları değiştirin

B5 GENEL MAKİNE BOYUTLARI/KAPASİTELER/PERFORMANS

MODEL	B5 (510 mm) İtmeli Model	B5 (510 mm) Sürüş Modeli
Uzunluk	1.499 mm	1.499 mm
Genişlik	622 mm	622 mm
Yükseklik	1.092 mm	1.092 mm
Ağırlık	87,5 kg	90 kg
Akülerle ağırlık	230 kg	259 kg
Temizleme yolu genişliği	510 mm	510 mm
Üretkenlik oranı (maks.)	1.500 m^2/saat	1.900 m^2/saat
Üretkenlik oranı (pratik)	1.200 m^2/saat	1.670 m^2/saat
Parlatma hızları (değişken)	Keçe Yardımı	Min: 30 mpm Maks: 60 mpm
Taşıma hızı (maks.)	yok	İleri: 73 mpm Geri: 44 mpm
Koridor turu (min.)	1.524 mm	1.524 mm
Kademe seviyesi (maks.)	Parlatma: %9, Taşıma:%19,5	Parlatma: %9, Taşıma:%19,5
Pervane motoru	yok	24 V, 14 A, 0,363 hp / 0,27 kW, 271 W
Keçe motoru	36 V, 75 A, 2,8 hp maks / 2,1 kW	36 V, 75 A, 2,8 hp maks / 2,1 kW
Keçe basıncı	Değişken	Değişken
Keçe hızı	2.100 dev/dak	2.100 dev/dak
Vakum motoru (Aktif Toz Toplama)	36 V, 5 A, 180W / 0,18 kW	36 V, 5 A, 180W / 0,18 kW
HEPA filtrelemesi (Aktif Toz Toplama)	0,3 mikronda %99,97	0,3 mikronda %99,97
Filtreleme (Pasif Toz Toplama)	0,3 mikronda %95	0,3 mikronda %95
Toz torbası kapasitesi	1,4 L	1,4 L
Makine Voltajı	36 VDC	36 VDC
Akü kapasitesi	3 - 12V, 185 Ah Islak/kurşun-asit (std.) 3 - 12V, 234 Ah AGM (ist. bağlı) 3 - 12V, 225 Ah Islak/kurşun-asit (ist. bağlı)	3 - 12V, 225 Ah Islak/kurşun-asit (std.) 3 - 12V, 234 Ah AGM (ist. bağlı)
Toplam güç tüketimi	60 A / 1,9 kw nominal	60 A / 1,9 kw nominal
Akü şarj cihazı	220/240 VAC, 60 Hz 36 VDC, 25 A	220/240 VAC, 60 Hz 36 VDC, 25 A
Koruma derecesi	IPX3	IPX3
Ses basıncı seviyesi L_{pA} * (Aktif Toz Toplama)	64 dB(A)	64 dB(A)
Ses basıncı seviyesi L_{pA} * (Pasif Toz Toplama)	65 dB(A)	65 dB(A)
Ses Belirsizliği K_{pA}**	1,1 dB(A)	1,1 dB(A)
Ses basıncı seviyesi L_{wA} + belirsizlik K_{wA}**	79,7 dB(A)	79,7 dB(A)
Tutacakta makine titreşimi***	<2,5 m/s^2	<2,5 m/s^2
Ortam çalışma sıcaklığı	Min: 32°F/0°C Maks: 110°F/43°C	Min: 32°F/0°C Maks: 110°F/43°C

* EN ISO- 11201, ** EN ISO- 3741, *** EN 60335- 2- 72 'ye göre değerler

Özellikler, haber verilmeden değiştirilebilir.

B7 GENEL MAKİNE BOYUTLARI/KAPASİTELER/PERFORMANS

MODEL	B7 (610 mm) Sürücü Modeli	B7 (690 mm) Sürücü Modeli
Uzunluk	1.562 mm	1.602 mm
Genişlik	762 mm	800 mm
Yükseklik	1.092 mm	1.092 mm
Ağırlık	111,5 kg	115 kg
Akülerle ağırlık	279 kg	362 kg
Temizleme yolu genişliği	610 mm	690 mm
Üretkenlik oranı (maks.)	2.200 m^2/saat	2.500 m^2/saat
Üretkenlik oranı (pratik)	2.000 m^2/saat	2.300 m^2/saat
Parlatma hızları (değişken)	Min: 30 mpm Maks: 60 mpm	Min: 30 mpm Maks: 60 mpm
Taşıma hızı (maks.)	İleri: 73 mpm Geri: 44 mpm	İleri: 73 mpm Geri: 44 mpm
Koridor turu (min.)	1.588 mm	1.626 mm
Kademe seviyesi (maks.)	Parlatma: %9, Taşıma:%19,5	Parlatma: %9, Taşıma:%19,5
Pervane motoru	24 V, 14 A, 0,363 hp / 0,27 kW, 271 W	24 V, 14 A, 0,363 hp / 0,27 kW, 271 W
Keçe motoru	37 V, 90 A, 3,6 hp maks / 2,6 kW	37 V, 90 A, 3,6 hp maks / 2,6 kW
Keçe basıncı	Değişken	Değişken
Keçe hızı	1.875 dev/dak	1.875 dev/dak
Vakum motoru (Aktif Toz Toplama)	36 V, 5 A, 180W / 0,18 kW	36 V, 5 A, 180W / 0,18 kW
HEPA filtrelemesi (Aktif Toz Toplama)	0,3 mikronda %99,97	0,3 mikronda %99,97
Filtreleme (Pasif Toz Toplama)	0,3 mikronda %95	0,3 mikronda %95
Toz torbası kapasitesi	1,4 L	1,4 L
Makine Voltajı	36 VDC	36 VDC
Akü kapasitesi	6 - 6V, 240 Ah Islak/kurşun-asit (std.) 6 - 6V, 312 Ah AGM (ist. bağlı) 6 - 6V, 360 Ah Islak/kurşun-asit (ist. bağlı)	6 - 6V, 330 Ah Islak/kurşun-asit (std.) 6 - 6V, 312 Ah AGM (ist. bağlı) 6 - 6V, 360 Ah Islak/kurşun-asit (ist. bağlı)
Toplam güç tüketimi	75 A / 2,4 kw nominal	75 A / 2,4 kw nominal
Çalışma süresi (maks.)	3 saat	3 saat
Akü şarj cihazı	120 VAC, 60 Hz, 36 VDC, 25 A	120 VAC, 60 Hz, 36 VDC, 25 A
	220/240 VAC, 60 Hz 36 VDC, 25 A	220/240 VAC, 60 Hz 36 VDC, 25 A
Koruma derecesi	IPX3	IPX3
Ses basıncı seviyesi L_{pA} * (Aktif Toz Toplama)	64 dB(A)	64 dB(A)
Ses basıncı seviyesi L_{pA} * (Pasif Toz Toplama)	65 dB(A)	65 dB(A)
Ses Belirsizliği K_{pA}**	1,1 dB(A)	1,1 dB(A)
Ses basıncı seviyesi L_{wA} + belirsizlik K_{wA}**	79,7 dB(A)	79,7 dB(A)
Tutacakta makine titreşimi***	<2,5 m/s^2	<2,5 m/s^2
Ortam çalışma sıcaklığı	Min: 32°F/0°C Maks: 110°F/43°C	Min: 32°F/0°C Maks: 110°F/43°C

* EN ISO- 11201, ** EN ISO- 3741, *** EN 60335- 2- 72 'ye göre değerler

Özellikler, haber verilmeden değiştirilebilir.

B5 MAKİNE BOYUTLARI

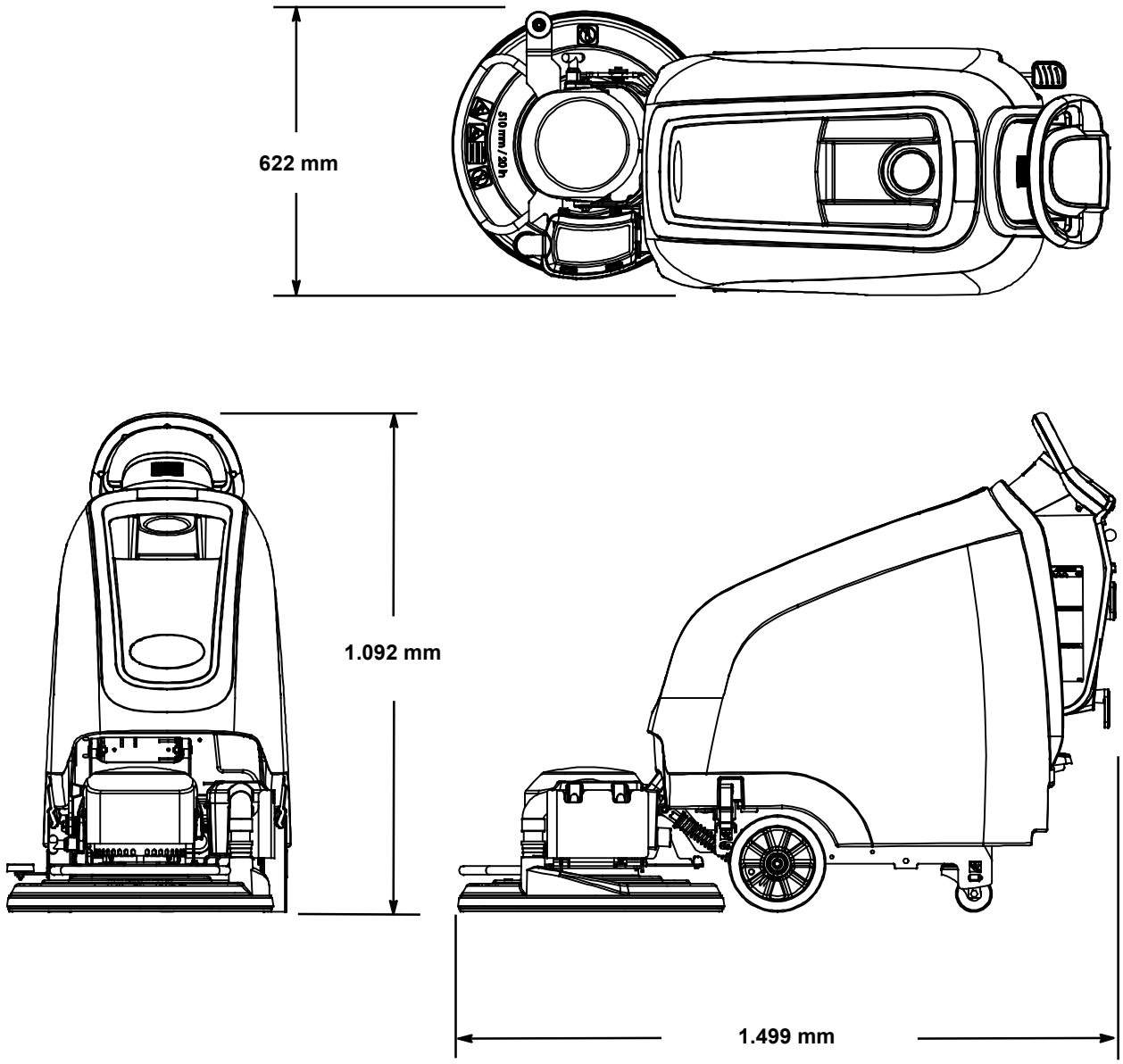
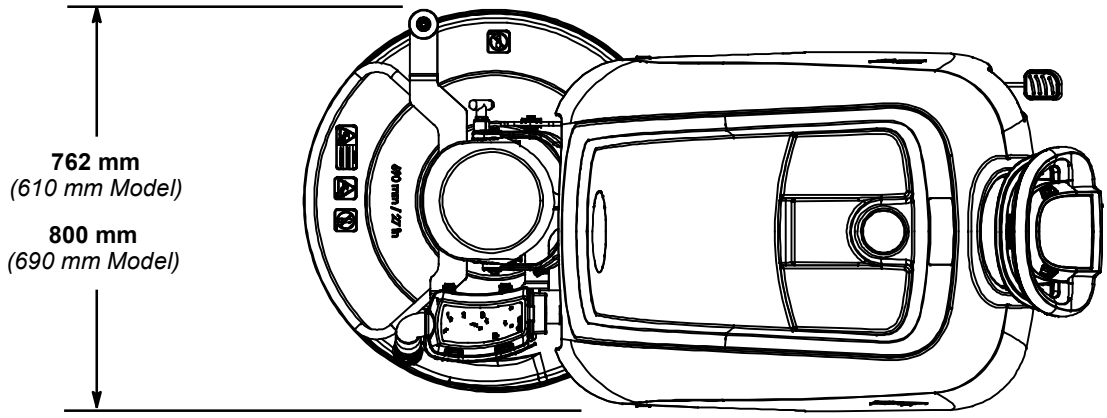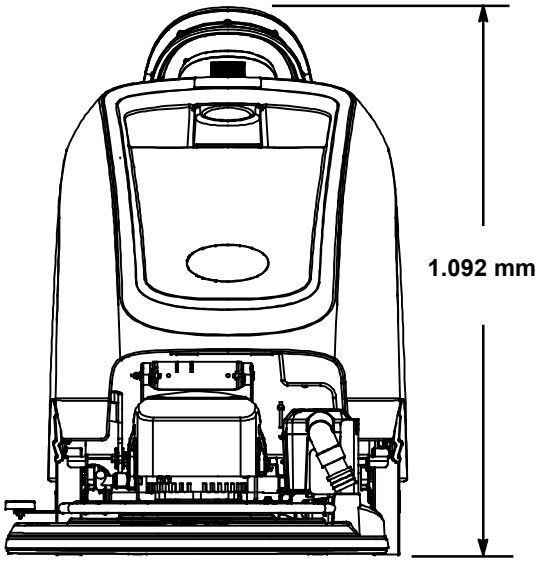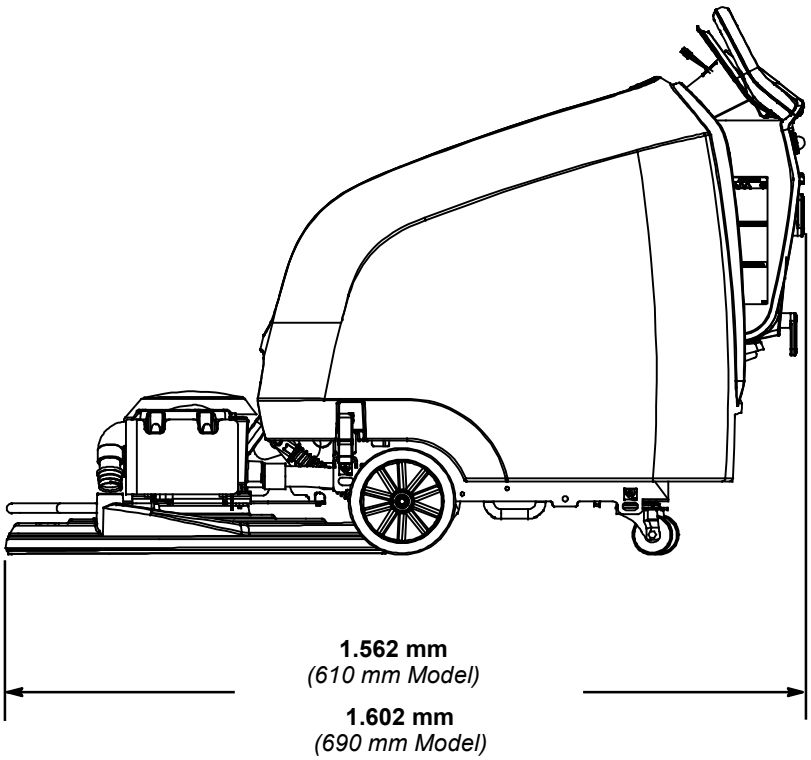
B7 MAKİNE BOYUTLARI