800
(Gas/LPG)

(SN/ 008467–)

Balayeuse autoportée
Manuel opérateur

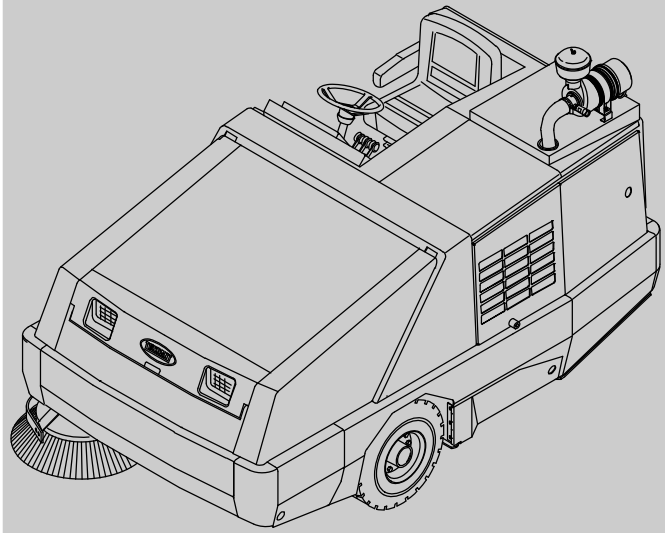

Tennant*True*® Parts

Amérique du Nord/International

Pour les listes de pièces détachées les plus récentes ou manuels d'utilisation dans d'autres langues, rendez–vous sur :

www.tennantco.com/manuals

9016583
Rév. 01 (7-2019)

INTRODUCTION

Ce manuel accompagne chaque modèle neuf. Il fournit les instructions nécessaires à l'utilisation et à l'entretien.

Nous vous recommandons de lire ce manuel dans son intégralité et de vous familiariser avec la machine avant de l'utiliser ou de procéder à son entretien.

Cette machine fournira d'excellents services. Vous obtiendrez toutefois les meilleurs résultats, à moindre coût, si :

- Vous manipulez la machine soigneusement.
- La machine fait l'objet d'un entretien régulier (en respectant les instructions d'entretien fournies).
- L'entretien de la machine est effectué avec des pièces fournies par le fabricant ou des pièces équivalentes.

PROTECTION DE L'ENVIRONNEMENT

Veuillez éliminer les matériaux d'emballage et les composants usagés de la machine, tels que les batteries et les fluides, d'une manière respectueuse de l'environnement et conforme aux règlements locaux concernant l'élimination des déchets.

Pensez toujours à recycler.

DONNÉES DE LA MACHINE

À remplir au moment de l'installation à titre de référence.

N° du modèle – _____

N° de série – _____

Date d'installation – _____

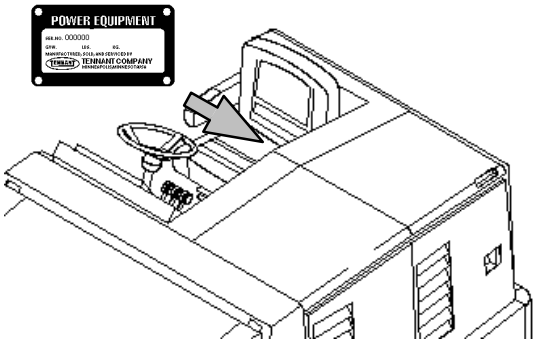

UTILISATION PRÉVUE

La 800 est une machine autoportée industrielle conçue pour balayer les surfaces dures (béton, asphalte, pierre, synthétique, etc.). Les applications typiques comprennent les entrepôts, les sites de fabrication, de distribution, les stades, les halls d'exposition, les palais des congrès, les aires de stationnement, les terminaux de transports et les chantiers. N'utilisez pas cette machine sur la terre, l'herbe, le gazon synthétique ou les surfaces recouvertes de moquette. Cette machine peut être utilisée à l'intérieur et à l'extérieur, mais prévoyez une ventilation appropriée en cas d'utilisation à l'intérieur. N'utilisez pas cette machine pour un autre usage que celui décrit dans ce manuel de l'opérateur.

Tennant Company
PO Box 1452
Minneapolis, MN 55440
Téléphone : (800) 553-8033
www.tennantco.com

MISE EN GARDE CONFORMÉMENT À LA PROPOSITION 65 DE CALIFORNIE :

Les gaz d'échappement du moteur de cette machine contiennent des produits chimiques qui à la connaissance de l'état de Californie sont la cause de cancers, de malformations congénitales et d'autres déficiences congénitales.

II Speed et Thermo-Sentry sont des marques de la société Tennant déposées aux États-Unis.

Les caractéristiques et les pièces sont susceptibles d'être modifiées sans préavis.

Instructions originales, Copyright E 2017, 2019 TENNANT Company, imprimé aux États-Unis.

TABLE DES MATIERES

Pag

Mesures De Securite 3
Fonctionnement 8
Composants De La Machine 8
Symboles Du Tableau De Controle 9
Commandes Et Instruments 11
Fonctionnement Des Commandes 13
Pedale Directionnelle 13
Pedale De Frein 14
Frein Parking 14
Bouton De Brosse Laterale 15
Bouton De Pression De Brosse Laterale En Position Basse 15
Levier De La Porte Du Bac A Dechets . 16
Levier De Sortie Du Bac A Dechets . . . 17
Levier De Levage Du Bac A Dechets . . 18
Bouton D'Avertisseur 19
Voyant Du Systeme De Chargement . . 19
Voyant De Pression D'Huile Du Moteur 19
Voyant De Temperature D'Eau Du Moteur 20
Voyant De Temperature Du Bac A Dechets – Thermo Sentry 20
Voyant De Brosse Principale Hors Service 20
Voyant De Filtre Obstrue 21
Voyant De La Porte Du Bac A Dechets (Option) 21
Jauge De Niveau Du Carburant 21
Compteur Horaire 22
Bouton D'Eclairage D'Obstacles (Option) 22
Bouton Des Feux De Fonctionnement . 22
Bouton Du Secoueur Du Filtre 23
Bouton De L'Extracteur 23
Bouton De Vitesse Du Moteur 24
Bouton D'Allumage 25
Voyant De Controle Du Moteur 25
Bouton De La Brosse Principale 26
Volant 27
Levier D'Inclinaison Du Volant 27
Coupe–Circuits 28
Fusibles 29
Bouton De Pression De Brosse Principale En Position Basse 30
Loquets 30
Siege De L'Operateur 31
Barre De Support Du Bac A Dechets . . 31
Bouton D'Essuie–Glace (Option) 32
Bouton Du Plafonnier (Option) 32
Bouton De Radiateur (Option) 32
Bouton De Vitesse Du Ventilateur (Option) 33

Pag

Bouton De Climatisation (Option) 33
Manchons De Reglage De L'Air (Option) 33
Informations Relatives Aux Brosses 34
Description Du Fonctionnement De La Machine 35
Verifications Preliminaires 36
Changement D'Un Reservoir De GPL 37
Mise En Marche De La Machine 39
Informations Sur Le Balayage Et Sur Les Brosses 41
Balayage 42
Arret Du Balayage 44
Vidange Du Bac A Dechets 45
Arret De La Machine 48
Engagement De La Barre De Support Du Bac A Dechets 50
Desengagement De La Barre De Support Du Bac A Dechets 52
Options 54
Manche D'Aspiration 54
Systeme A Filtre Regeneratif (RFS) . . . 58
Depistage Des Pannes 60
Entretien 61
Tableau D'Entretien 61
Lubrification 64
Essieu Arriere 64
Paliers De Roue Avant 64
Pivots De Brosse Laterale 64
Reglage De La Brosse Principale 65
Systeme Hydraulique 65
Reservoir De Fluide Hydraulique 65
Fluide Hydraulique 66
Tuyaux Hydrauliques 67
Moteur De Propulsion 67
Moteur 68
Huile Moteur 68
Systeme De Refroidissement 68
Indicateur De Filtre A Air 69
Filtre A Air 69
Filtre A Carburant (Essence) 71
Filtre A Carburant (GPL) 71
Vaporisateur De GPL 71
Courroie Du Moteur 72
Soupape De Surpression 72
Bougies 72
Courroies De Volant Du Vilebrequin Et D'Arbre À Came 73
Niveau De Charge De La Batterie 73
Courroies Et Chaines 74
Chaine Anti–Electricite Statique 74
Courroie De Climatisation (Option) 74
Filtre De Climatisation (Option) 74

Pag
Bac A Dechets 75
Filtre Anti−Poussieres Du Bac A Dechets 75
Retirer Ou Remplacer Le Filtre Anti−Poussieres Du Bac A Dechets 75
Thermo Sentry 77
Brosses 77
Brosse Principale 77
Remplacer La Brosse Principale 78
Verifier Et Regler L'Empreinte De La Brosse Principale 79
Brosse Laterale 81
Remplacer La Brosse Laterale 81
Jupes Et Joints 82
Jupes De Levres Du Bac A Dechets . . . 82
Jupes De Panneau De Brosse 82
Jupes Arriere 83
Joints De Portes De Brosse 83
Joints Du Bac A Dechets 83
Joints De Porte Du Bac A Dechets 84
Jupe Laterale Du Bac A Dechets 84
Joint Antipoussiere De La Tremie 84
Joint Du Couvercle Du Bac A Dechets 85
Joint De L'Extracteur Du Bac A Dechets 85
Freins Et Pneus 86
Freins De Service 86
Frein Parking 86
Pneus 87
Roue Avant 87
Roue Arriere 87
Poussage, Remorquage Et Transport De La Machine 88
Poussage Ou Remorquage De La Machine 88
Transport De La Machine 89
Soulevement Au Cric De La Machine 92
Entreposage De La Machine 92
Caracteristiques Techniques 93
Dimensions/Capacites Generales De La Machine 93
Performances Generales De La Machine . 94
Type De Propulsion 94
Direction 95
Systeme Hydraulique 95
Systeme De Freinage 95
Pneus 95
Dimensions De La Machine 96

Pag

CONSIGNES DE SÉCURITÉ IMPORTANTES – CONSERVEZ CES CONSIGNES

Les symboles de précaution ci-après sont utilisés dans ce manuel et ont la signification suivante :

AVERTISSEMENT : Indique la présence de dangers ou les pratiques dangereuses susceptibles d'occasionner des blessures graves ou de provoquer la mort.

ATTENTION : Indique les pratiques dangereuses susceptibles d'occasionner des blessures mineures ou modérées.

POUR VOTRE SÉCURITÉ : Identifie les instructions à suivre pour garantir la sécurité lors de l'utilisation de l'équipement.

Les informations suivantes signalent des conditions potentiellement dangereuses pour l'opérateur. Prenez connaissance des différentes situations pouvant apparaître. Localisez tous les organes de sécurité sur la machine. Signalez immédiatement tout dommage occasionné à la machine ou tout mauvais fonctionnement.

AVERTISSEMENT : La machine produit des gaz toxiques. Ces gaz peuvent provoquer des blessures ou la mort. Veillez à ce que l'endroit soit bien aéré.

AVERTISSEMENT : En position relevée, le bac à déchets peut retomber. Engagez la barre de support du bac à déchets.

AVERTISSEMENT : Point de pincement du bras de levage. Restez hors de portée des bras de levage du bac à déchets.

AVERTISSEMENT : Courroie et extracteur en mouvement. Gardez vos distances.

AVERTISSEMENT : Risque de brûlures. Surface chaude. NE PAS toucher.

ATTENTION : Le moteur à GPL tourne encore quelques secondes une fois le contact coupé. Engagez le frein parking avant de quitter la machine.

Cette machine peut être équipée d'une technologie qui communique automatiquement via le réseau de téléphone mobile. Si cette machine fonctionne dans un endroit où l'usage du téléphone portable est restreint en raison de problèmes d'interférence avec les équipements, veuillez contacter votre agent Tennant pour obtenir des informations sur la démarche à suivre pour désactiver la fonctionnalité de communication.

POUR VOTRE SÉCURITÉ :

1. **N'utilisez pas la machine :**
   - **Si vous n'y êtes pas formé et autorisé.**
   - **Avant d'avoir lu et compris le manuel opérateur.**
   - **Sous l'influence de l'alcool ou de médicaments/drogues.**
   - **Lorsque vous utilisez un téléphone portable ou d'autres types d'appareils électroniques.**
   - **Si vous n'êtes pas mentalement et physiquement capable de suivre les instructions d'utilisation de la machine.**
   - **Si elle n'est pas en bon état de marche.**
   - **En l'absence de filtres ou avec des filtres encrassés.**
   - **Dans un environnement poussiéreux, sans avoir allumé l'extracteur.**
   - **Sans sac collecteur de poussière ou filtre en place.**
   - **Dans une zone présentant des vapeurs/liquides inflammables ou des poussières combustibles.**
   - **Dans les zones trop sombres pour visualiser les commandes de la machine ou faire fonctionner la machine en toute sécurité, à moins que des projecteurs/phares soient allumés.**
   - **Dans des zones dans lesquelles la chute d'objets est possible, à moins que la machine soit équipée d'une cage de sécurité.**

2. **Avant de mettre en marche la machine :**
   - **Vérifiez qu'aucun liquide ne fuit de la machine.**
   - **Évitez les étincelles et les flammes nues à proximité du poste de ravitaillement en carburant.**
   - **Assurez-vous que tous les dispositifs de sécurité se trouvent à leur place et fonctionnent correctement.**
   - **Vérifiez le bon fonctionnement des freins et de la direction.**
   - **Réglez le siège et bouclez la ceinture de sécurité (si la machine en est équipée).**

3. **À la mise en marche de la machine :**
   - **Gardez le pied sur le frein et la pédale directionnelle au point mort.**

4. **Lors de l'utilisation de la machine :**
   - **Utilisez l'appareil uniquement comme décrit dans ce manuel.**
   - **Ne ramassez pas de déchets enflammés ou fumants, comme des cigarettes, des allumettes ou des cendres chaudes.**
   - **Roulez lentement sur les pentes et les surfaces glissantes.**
   - **Ne balayez pas sur des pentes dépassant les 15 % et ne transportez pas la machine (au poids brut) sur des pentes dépassant les 15 %.**
   - **Utilisez les freins pour arrêter la machine.**
   - **Réduisez la vitesse dans les virages.**
   - **Toutes les parties du corps doivent rester à l'intérieur du poste de l'opérateur quand la machine se déplace.**
   - **Soyez prudent lorsque vous effectuez une marche arrière.**
   - **Déplacez la machine avec précaution lorsque le bac à déchets est soulevé.**
   - **Ne relevez pas le bac à déchets lorsque la machine se trouve sur une pente.**
   - **Veillez à ce qu'il y ait suffisamment de dégagement avant de lever le bac à déchets.**
   - **Éloignez de la machine les enfants et les personnes non autorisées.**
   - **Ne transportez pas de passagers sur la machine.**
   - **Conformez-vous toujours aux consignes de sécurité et au code de la route.**
   - **Signalez immédiatement tout dommage occasionné à la machine ou tout mauvais fonctionnement.**

5. **Avant de quitter ou d'entretenir la machine :**
   - **Ne la garez pas à proximité de produits, poussières, gaz ou liquides combustibles.**
   - **Arrêtez la machine sur une surface horizontale.**
   - **Engagez le frein parking.**
   - **Coupez le contact et enlevez la clé.**

6. **Lors de l'entretien de la machine :**
   - **Toutes les opérations doivent être effectuées avec une visibilité et un éclairage suffisants.**
   - **Évitez les pièces mobiles. Ne portez pas de vêtements amples, de bijoux et attachez les cheveux longs.**
   - **Bloquez les roues de la machine avant de la soulever avec un cric.**
   - **Utilisez le cric uniquement aux endroits désignés à cet effet. Maintenez la machine en position avec les montants de cric.**
   - **Utilisez un levier ou cric pouvant supporter le poids de la machine.**
   - **Ne poussez pas ou ne tirez pas la machine si l'opérateur n'est pas sur le siège de la machine.**
   - **N'utilisez pas de jet de pression ou de tuyau d'eau sur la machine à proximité d'éléments électriques.**
   - **Déconnectez les cosses des batteries avant de travailler sur la machine.**
   - **Évitez tout contact avec l'acide des batteries.**
   - **Évitez tout contact avec le liquide de refroidissement du moteur encore chaud.**
   - **Ne retirez pas le bouchon du radiateur lorsque le moteur est chaud.**
   - **Laissez refroidir le moteur.**
   - **Évitez les flammes et les étincelles à proximité du poste de ravitaillement en carburant. Veillez à ce que l'endroit soit bien aéré.**
   - **Utilisez un carton pour localiser les fuites d'huile hydraulique sous pression.**
   - **Toutes les réparations doivent être effectuées par un technicien qualifié.**
   - **Ne modifiez pas le design d'origine de la machine.**
   - **Utilisez les pièces de rechange fournies ou agréées par Tennant.**

- **Portez l'équipement de protection requis, tel que recommandé dans ce manuel.**

Pour votre sécurité : protégez-vous les oreilles.

Pour votre sécurité : portez des gants de protection.

Pour votre sécurité : portez des lunettes de protection.

Pour votre sécurité : portez un masque de protection contre la poussière.

7. **Lorsque vous chargez la machine sur un camion ou une remorque ou lorsque vous la déchargez :**
   - **Videz le bac à déchets avant de charger la machine.**
   - **Utilisez une rampe, un camion ou une remorque capable de supporter le poids de la machine et de l'opérateur.**
   - **Ne chargez/déchargez pas sur une pente qui dépasse 27 %.**
   - **Utilisez un treuil. Ne conduisez pas la machine sur ou hors du camion ou de la remorque si la hauteur de chargement est supérieure à 380 mm (15 po) par rapport au sol.**
   - **Coupez le contact et enlevez la clé.**
   - **Engagez le frein parking une fois que la machine est chargée.**
   - **Bloquez les roues de la machine.**
   - **Attachez la machine sur le camion ou la remorque.**

Vous trouverez les étiquettes de sécurité aux endroits suivants sur la machine. Remplacez les étiquettes endommagées.

ÉTIQUETTE DE MISE EN GARDE - La machine produit des gaz toxiques. Ces gaz peuvent provoquer des blessures graves, voire mortelles. Veillez à ce que la zone de travail soit bien aérée.

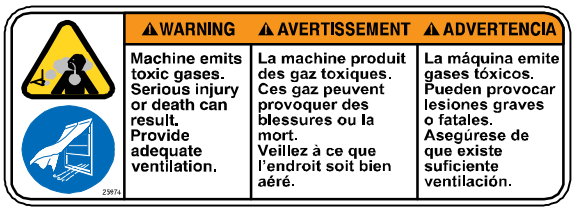

Située sur le panneau avant du compartiment de l'opérateur.

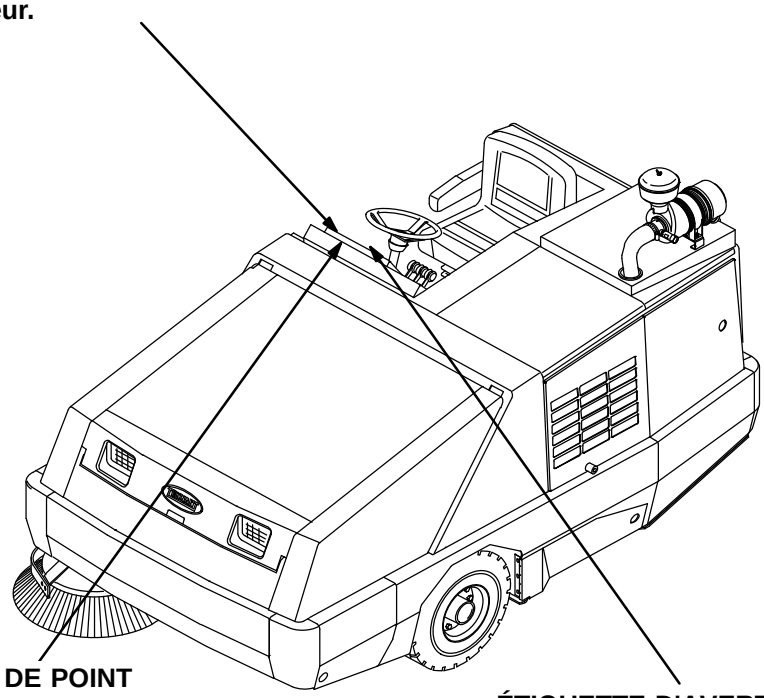

ÉTIQUETTE DE POINT SÉCURITÉ – Lisez le manuel avant d'utiliser la machine.

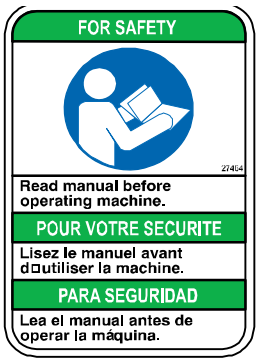

Située sur le panneau avant du compartiment de l'opérateur.

ÉTIQUETTE D'AVERTISSEMENT - Le moteur à GPL tourne encore quelques secondes une fois le contact coupé. Serrez le frein de stationnement avant de quitter la machine.

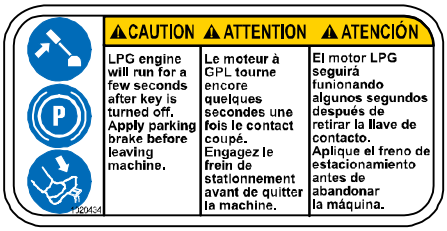

Située à côté de la clé de contact sur le tableau de bord. (Machines au GPL uniquement)

ÉTIQUETTE DE MISE EN GARDE – Point de pincement du bras de levage. Écartez–vous des bras de levage du bac à déchets.

Située sur chaque bras de levage du bac à déchets.

ÉTIQUETTE DE MISE EN GARDE – Courroie et ventilateur en mouvement. Écartez–vous.

Située sur la protection de courroie, le capot supérieur du moteur, le support du capot supérieur et la protection de la courroie du climatiseur (si la machine dispose de l'option climatiseur).

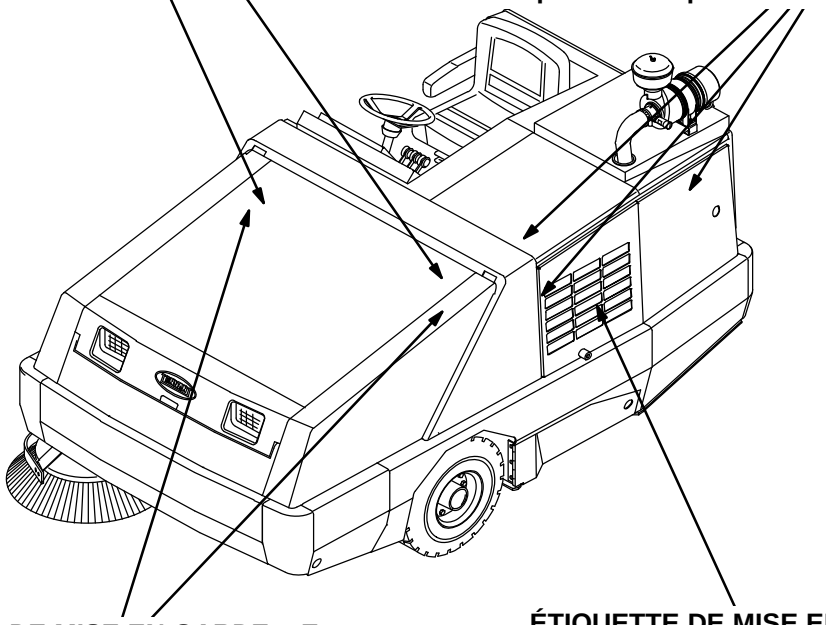

ÉTIQUETTE DE MISE EN GARDE – En position relevée, le bac à déchets peut retomber. Engagez la barre de support du bac à déchets.

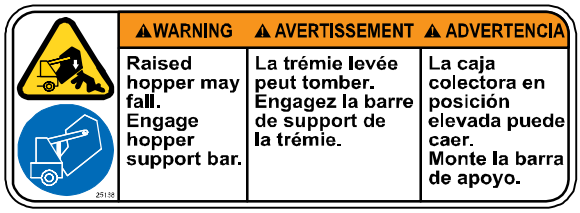

Située sur la barre transversale des bras de levage du bac à déchets et sur les deux bras de levage du bac à déchets.

ÉTIQUETTE DE MISE EN GARDE – Risque de brûlure. Surface chaude. NE PAS toucher.

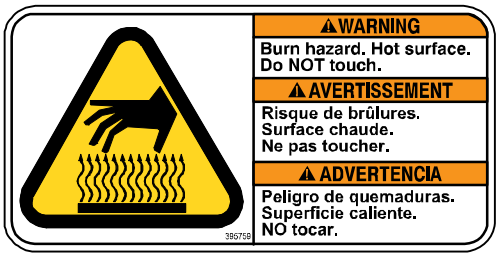

Située sur la protection latérale du moteur.

COMPOSANTS DE LA MACHINE

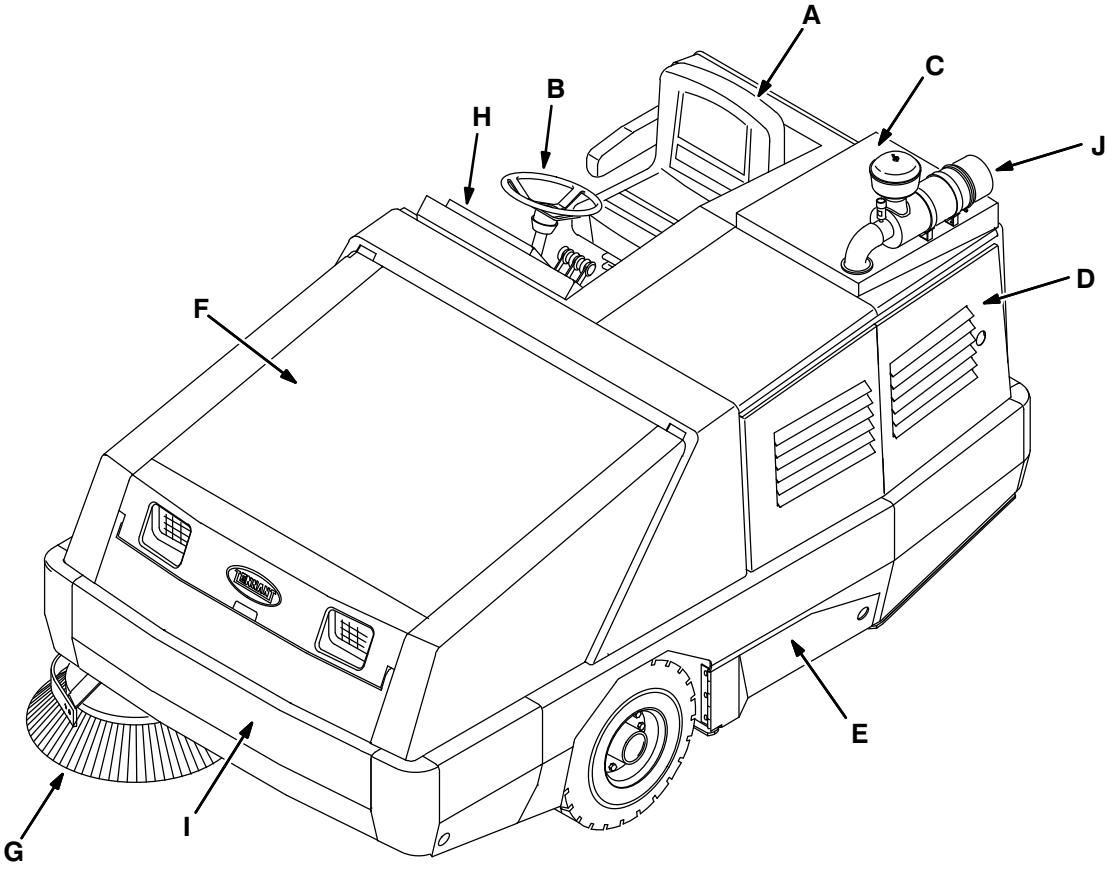

07623

A. Siège de l’opérateur
B. Volant
C. Capot du moteur
D. Porte latérale du moteur
E. Porte d’accès de la brosse principale
F. Couvercle du bac à déchets
G. Brosse latérale
H. Tableau de bord
I. Porte du bac à déchets
J. Dispositif du filtre à air

SYMBOLES DU TABLEAU DE CONTROLE

Ces symboles permettent d'identifier les boutons de commande et les voyants de la machine:

- Pression de brosse latérale légère
- Pression de brosse latérale forte
- Brosse latérale abaissée et activée
- Brosse latérale levée et désactivée
- Porte du bac à déchets fermée
- Porte de bac à déchets ouverte
- Retour du bac à déchets
- Sortie du bac à déchets
- Bac à déchets en position basse
- Bac à déchets en position haute
- Avertisseur
- Système de chargement
- Pression d'huile du moteur
- Température d'eau du moteur
- Température du bac à déchets – Thermo Sentry
- Brosse principale hors service
- Filtre obstrué
- Porte du bac à déchets fermée
- Carburant
- Compteur horaire
- Feux de détresse
- Feu de service
- Ventilateur
- Vitesse du moteur
- Inclinaison du volant
- Brosse principale en position basse et vitesse II Speed
- Brosse principale arrêtée
- Brosse principale en position basse et vitesse normale

Pression de brosse principale légère

Pression de brosse principale forte

Coupe−circuit 1

Coupe−circuit 2

Coupe−circuit 3

Coupe−circuit 4

Filtre hydraulique bouché

Carburant sans plomb uniquement

Coupe−circuit 5

Coupe−circuit 6

Coupe−circuit 7

Coupe−circuit 8

Coupe−circuit 9

Frein parking

Contrôle du moteur

COMMANDES ET INSTRUMENTS

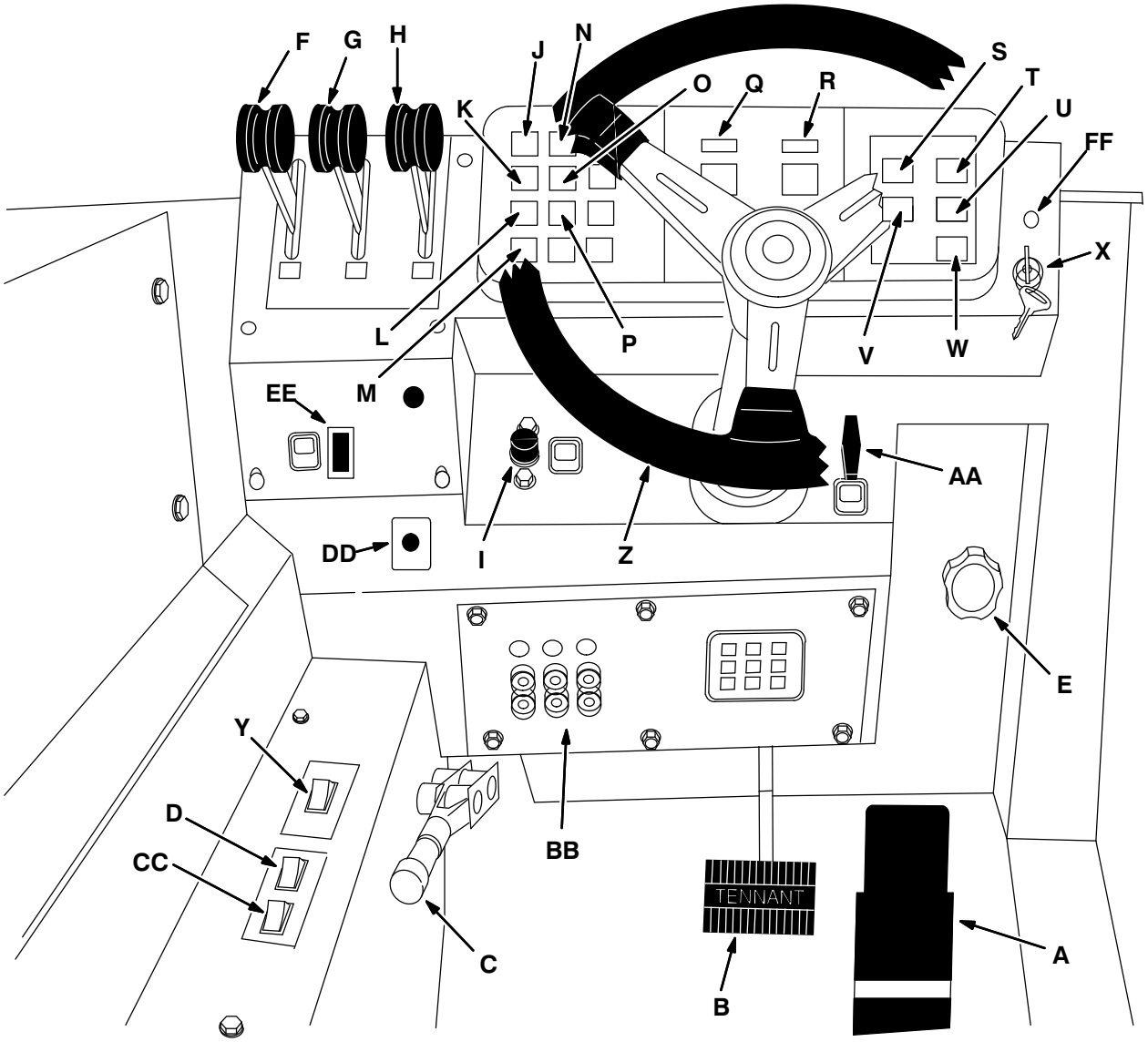

351083

A. Pédale directionnelle
B. Pédale de frein
C. Levier de frein parking
D. Bouton de brosse latérale
E. Bouton de pression de brosse latérale en position basse
F. Levier de porte du bac à déchets
G. Levier de sortie du bac à déchets
H. Levier de levage du bac à déchets
I. Bouton d'avertisseur
J. Voyant de système de chargement
K. Voyant de pression d'huile du moteur
L. Voyant de température d'eau du moteur
M. Voyant de température du bac à déchets – Thermo Sentry
N. Voyant de brosse principale hors service
O. Voyant de filtre obstrué
P. Voyant de la porte du bac à déchets (option)
Q. Jauge de niveau de carburant
R. Compteur horaire
S. Bouton d'éclairage d'obstacles (option)
T. Bouton des feux de fonctionnement
U. Bouton du secoueur de filtre
V. Bouton de l'extracteur
W. Bouton de vitesse du moteur
X. Bouton d'allumage
Y. Bouton de brosse principale
Z. Volant
AA. Levier d'inclinaison de la colonne de direction
BB. Coupe–circuit
CC. Bouton de brosse latérale gauche (option)
DD. Câble de radiateur (option)
EE. Voyant de filtre hydraulique bouché
FF. Voyant de contrôle du moteur

FONCTIONNEMENT DES COMMANDES

PEDALE DIRECTIONNELLE

La pédale directionnelle commande la vitesse et le sens de déplacement de la machine. Vous modifiez la vitesse de la machine en appuyant avec votre pied; plus vous appuyez, plus la machine se déplace rapidement.

Marche avant: Appuyez sur le haut de la pédale directionnelle avec la pointe de votre pied.

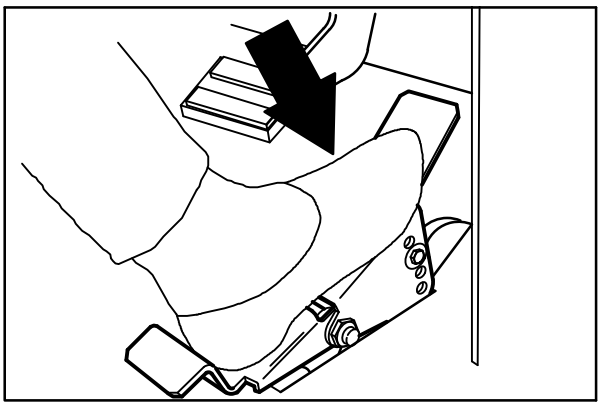

08467

Marche arrière: Appuyez sur le bas de la pédale directionnelle avec votre talon.

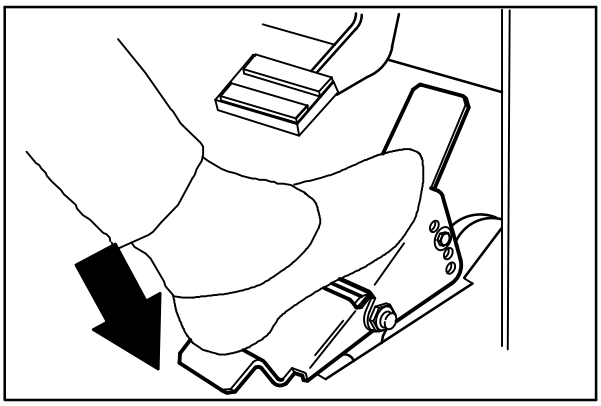

08468

Point mort: Retirez votre pied de la pédale directionnelle et celle–ci retourne à la position de point mort.

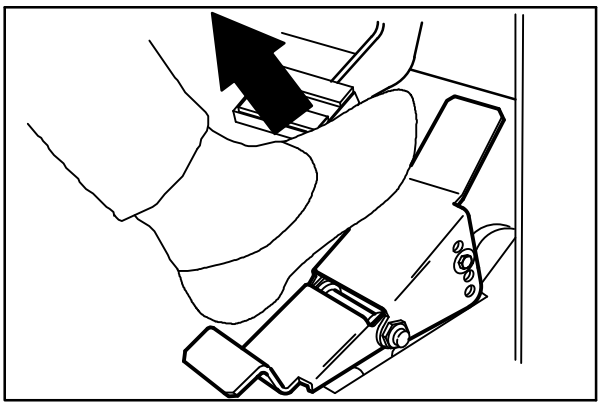

08469

L'angle de la pédale directionnelle est réglable. Retirez la vis à oeillet, déplacez le sommet de la pédale vers l'angle souhaité et introduisez la vis à oeillet dans les trous de réglage.

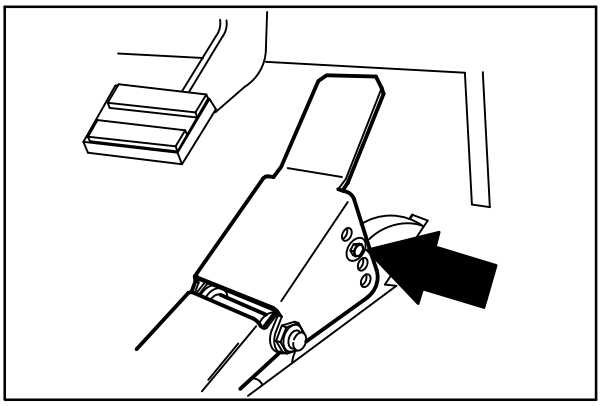

08470

PEDALE DE FREIN

La pédale de frein permet d'arrêter la machine.

Arrêt: Retirez votre pied de la pédale directionnelle et laissez–la revenir à la position de point mort. Appuyez sur la pédale de frein.

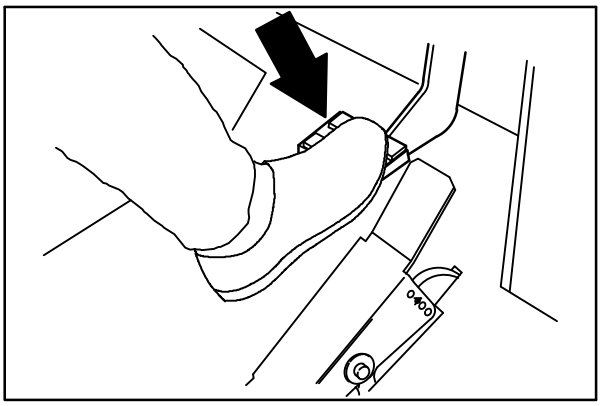

08471

FREIN PARKING

Le levier du frein parking bloque et débloque les freins des roues avant.

Blocage: Tirez le levier du frein parking.

POUR VOTRE SECURITE: Avant de quitter ou d'entretenir la machine, arrêtez la machine sur une surface plate, engagez le frein parking, coupez le contact et enlevez la clé.

Déblocage: Poussez le levier du frein parking.

BOUTON DE BROSSE LATERALE

Le bouton de la brosse latérale droite commande la position et la rotation de la brosse latérale droite. Le bouton en option de la brosse latérale gauche commande la position et la rotation de la brosse latérale gauche en option.

Abaissée et activée: Pressez le sommet du bouton en position **Activé/Baissé**.

Levée et désactivée: Pressez le bas du bouton en position **Désactivé/Levé**.

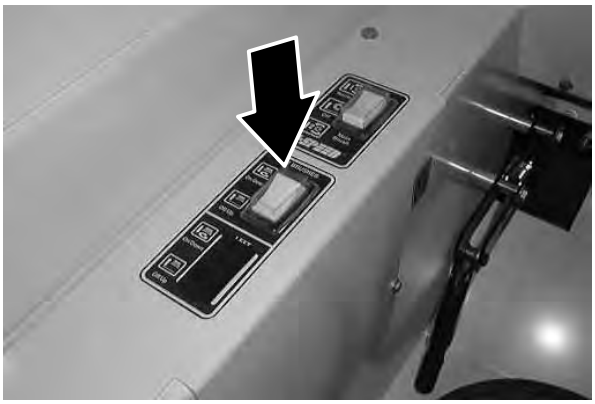

BOUTON DE PRESSION DE BROSSE LATERALE EN POSITION BASSE

Le bouton de pression de la brosse latérale en position basse modifie le contact de la brosse avec la surface à balayer.

Augmenter la pression: Tournez le bouton de pression de brosse latérale dans le sens contraire des aiguilles d'une montre.

Diminuer la pression: Tournez le bouton de pression de brosse latérale dans le sens des aiguilles d'une montre.

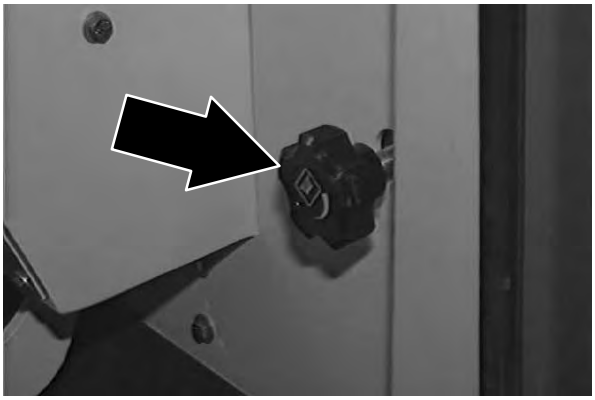

LEVIER DE LA PORTE DU BAC A DECHETS

Le levier de la porte du bac à déchets ouvre et ferme la porte du bac. Fermez la porte du bac quand vous videz celui−ci, pour contrôler le déversement des détritus et de la poussière.

Ouvrir: Tirez et maintenez le levier de la porte du bac à déchets en position **Ouvert**.

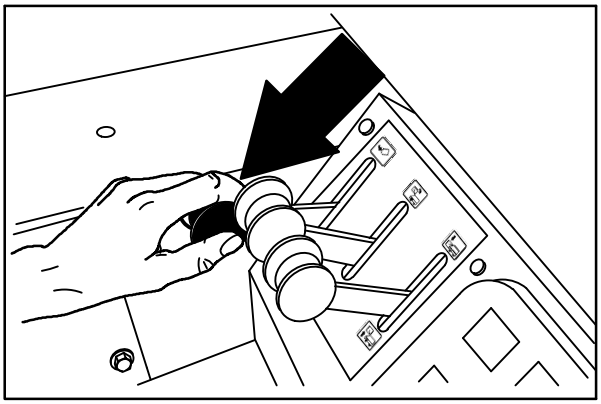

08474

Maintenir: Relâchez le levier du bac en position centrale.

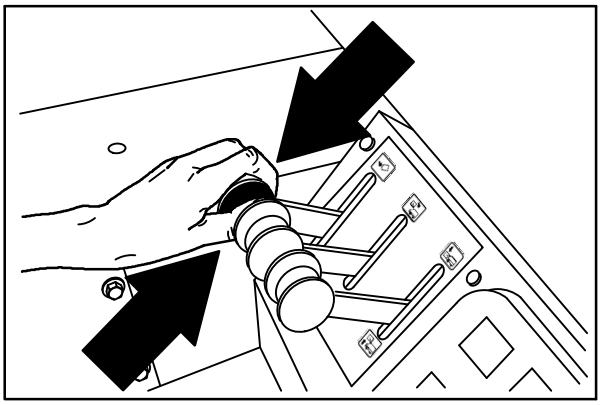

08475

Fermer: Poussez et maintenez le levier de la porte du bac à déchets en position **Fermé**.

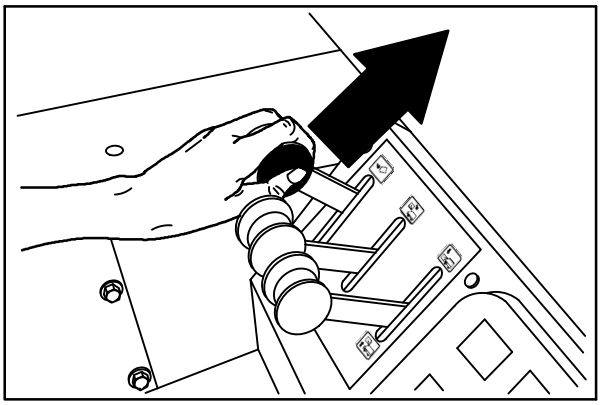

08476

LEVIER DE SORTIE DU BAC A DECHETS

Le levier de sortie du bac à déchets permet de sortir et de rentrer le bac.

Sortir: Tirez et maintenez le levier de sortie du bac à déchets en position **Sorti**.

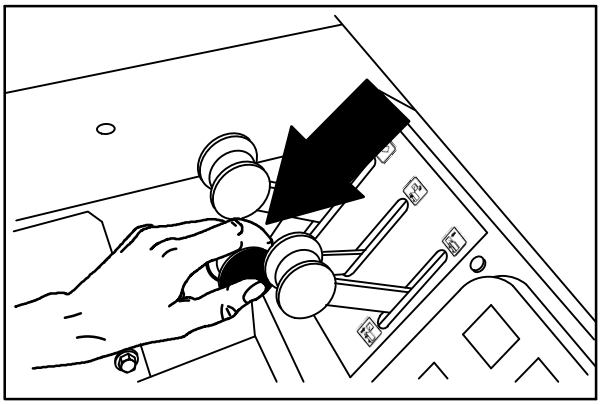

08477

Maintenir: Relâchez le levier de sortie du bac en position centrale.

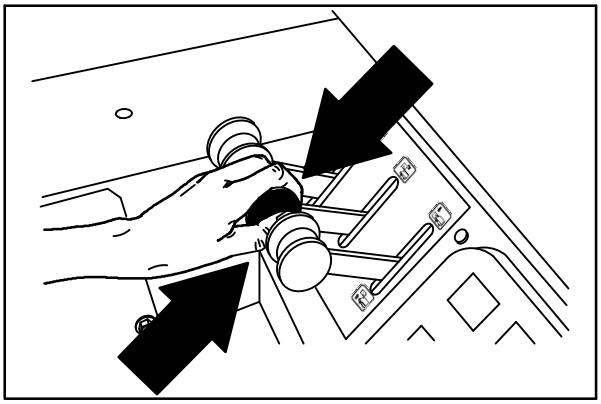

08478

Rentrer: Poussez et maintenez le levier de sortie du bac à déchets en position **Rentré**.

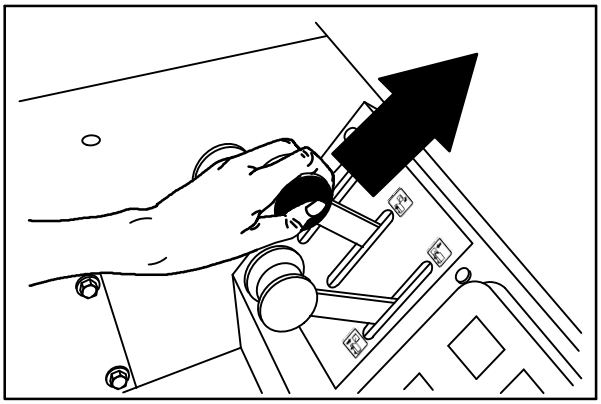

08479

LEVIER DE LEVAGE DU BAC A DECHETS

Le levier de levage du bac à déchets permet de lever et d'abaisser le bac.

Lever: Tirez et maintenez le levier de levage du bac à déchets en position **Haut**.

MISE EN GARDE: Un bac à déchets surélevé peut retomber. Engagez la barre de support du bac à déchets.

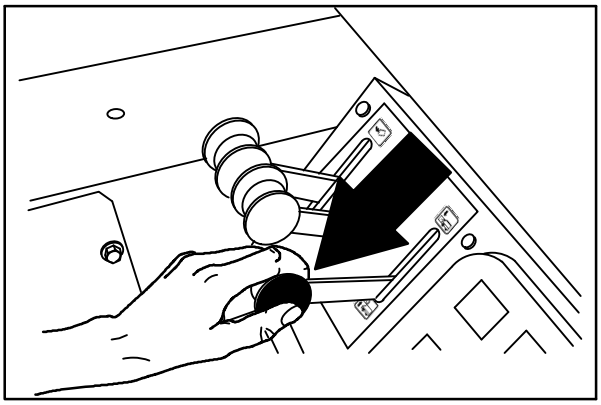

08480

Maintenir: Relâchez le levier de levage du bac en position centrale.

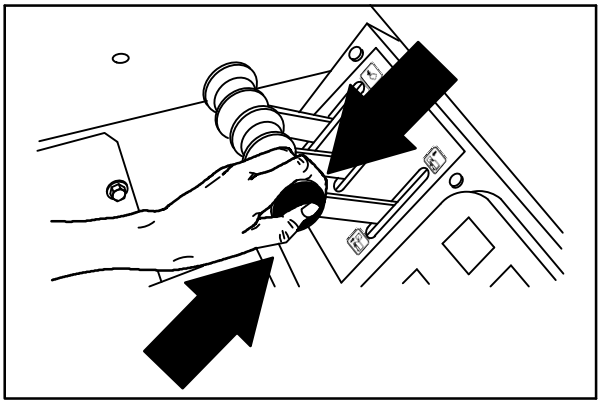

08481

Baisser: Poussez et maintenez le levier de levage du bac à déchets en position **Bas**.

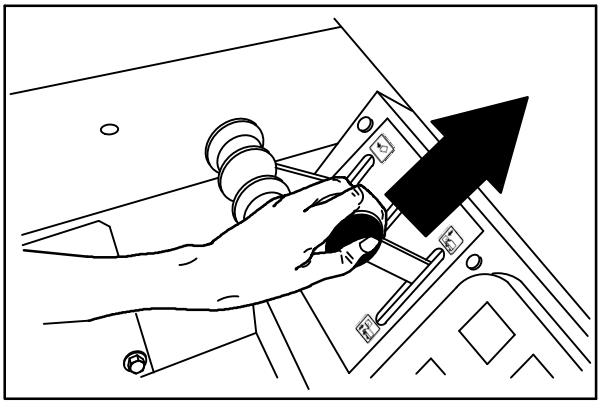

08482

BOUTON D'AVERTISSEUR

Le bouton d'avertisseur commande l'avertisseur.

Son: Appuyez sur le bouton.

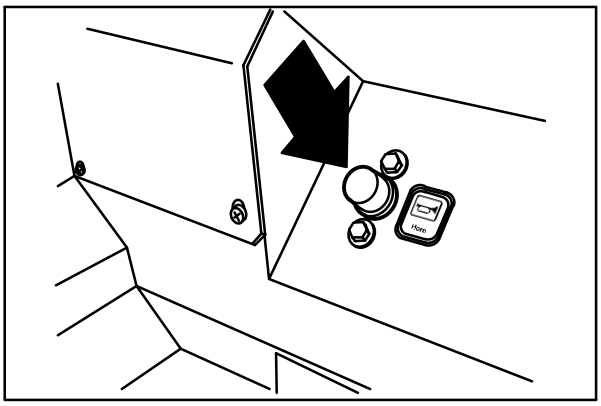

08438

VOYANT DU SYSTEME DE CHARGEMENT

Le voyant du système de chargement s'allume quand le potentiel de tension de la batterie ne se trouve pas dans la fourchette normale (10 à 14 Volts). Arrêtez la machine. Localisez le problème et faites le corriger.

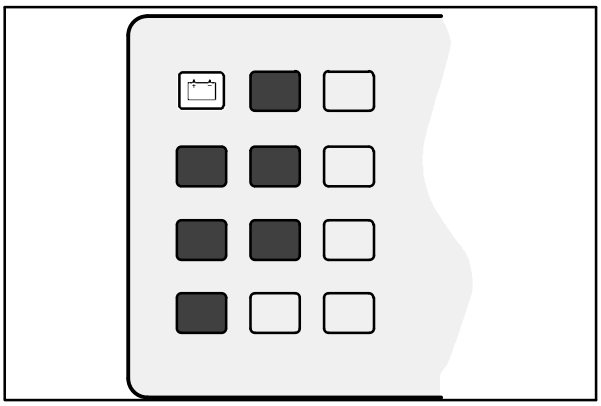

07757

VOYANT DE PRESSION D'HUILE DU MOTEUR

Le voyant de pression d'huile du moteur s'allume lorsque la pression d'huile du moteur descend au–dessous de 40 kPa (5 psi). Arrêtez la machine si la pression d'huile baisse à ce point. Le moteur s'arrête automatiquement si la pression d'huile baisse à ce point. Le moteur peut être relancé et fonctionne alors pendant 30 secondes, lorsque ceci survient. Localisez le problème et faites–le corriger.

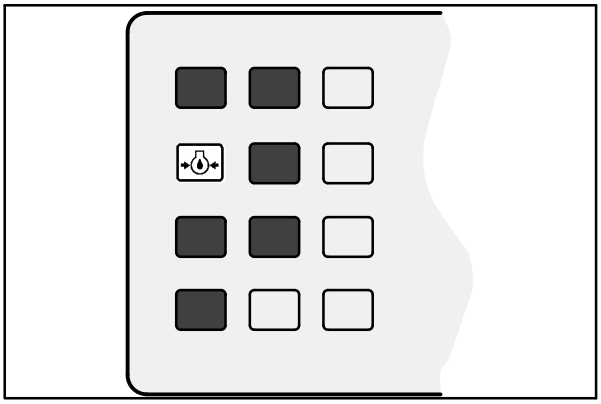

07758

VOYANT DE TEMPERATURE D'EAU DU MOTEUR

La lampe témoin de la température d'eau du moteur s'allume quand la température du liquide de refroidissement du moteur dépasse 107° C (225° F). Arrêtez la machine si la température de l'eau monte à ce niveau. Le moteur s'arrête automatiquement quand la température devient trop élevée, puis le témoin s'allume. Localisez le problème et faites–le corriger.

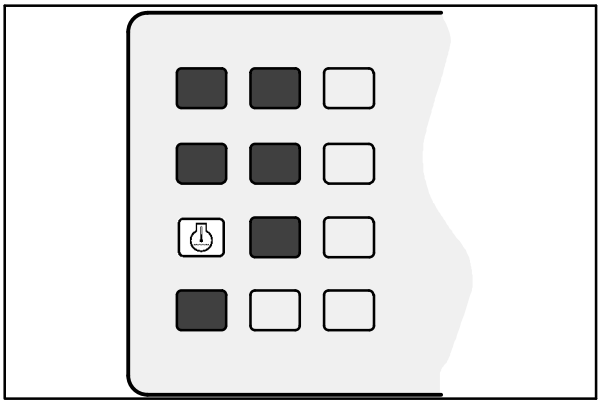

07759

VOYANT DE TEMPERATURE DU BAC A DECHETS – THERMO SENTRY

Le voyant de température du bac à déchets s'allume quand le bac dégage trop de chaleur, probablement en raison d'un feu. Le Thermo Sentry arrête l'extracteur.

Le Thermo Sentry doit être réactivé manuellement; voir *THERMO SENTRY* dans le chapitre *ENTRETIEN*.

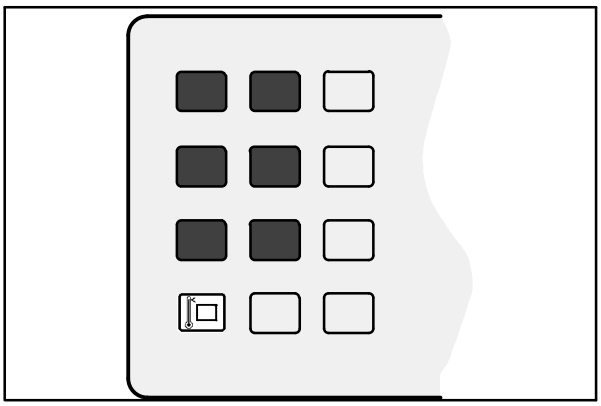

07760

VOYANT DE BROSSE PRINCIPALE HORS SERVICE

Le voyant de brosse principale hors service s'allume quand la pression de la brosse principale en position basse est excessive, ou quand un problème apparaît dans le circuit hydraulique du moteur des brosses principale et latérale. La pression des brosses peut être réduite grâce aux boutons de pression de la brosse principale et de la brosse latérale.

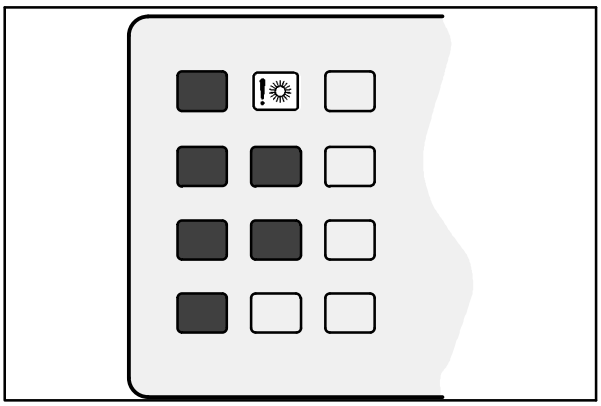

07761

VOYANT DE FILTRE OBSTRUE

Le voyant de filtre obstrué s'allume quand le filtre anti−poussières du bac à déchets est bouché. Si la machine est équipée d'un système à filtre régénératif (RFS) en option, le voyant reste allumé pendant quelques secondes, à chaque cycle de régénération.

Pour nettoyer le filtre, appuyez sur le bouton du secoueur de filtre. Si le voyant de filtre obstrué reste allumé, nettoyez manuellement le filtre anti−poussières du bac à déchets. Voir *FILTRE ANTI−POUSSIERES DU BAC A DECHETS* dans le chapitre *ENTRETIEN*.

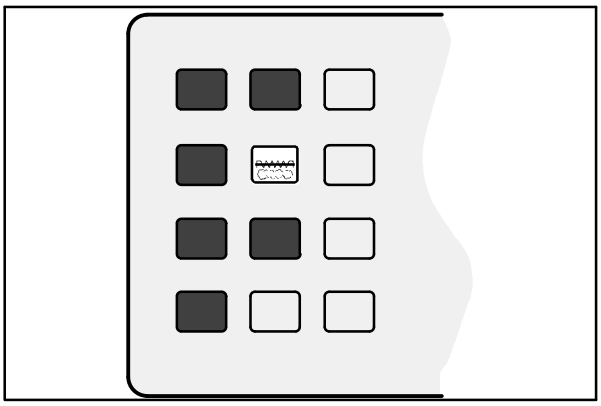

07762

VOYANT DE LA PORTE DU BAC A DECHETS (OPTION)

Le voyant de la porte du bac à déchets s'allume quand la porte du bac est ouverte. Veillez à ce que la porte du bac à déchets soit fermée et le voyant de la porte du bac éteint, avant d'effectuer le balayage avec la machine.

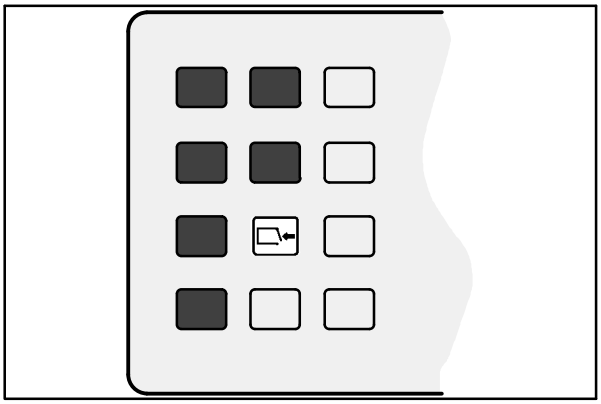

07763

JAUGE DE NIVEAU DU CARBURANT

La jauge de niveau du carburant indique la quantité de carburant contenu dans le réservoir, à l'aide d'un voyant segmenté à diode électroluminescente (DEL).

Machine fonctionnant à l'essence: Quand le réservoir est plein, tous les segments sont allumés. Au fur et à mesure que le réservoir se vide, les segments s'éteignent. Le réservoir de carburant est vide quand les dix segments sont éteints.

REMARQUE : N'utilisez pas de carburant contenant du plomb. L'utilisation des carburants contenant du plomb causera des dommages permanents sur le capteur d'oxygène du système et sur le convertisseur catalytique.

Machine fonctionnant au GPL: Quand le réservoir est plein, aucun des segments n'est allumé. Les deux derniers segments clignotent quand le réservoir est vide ou presque vide.

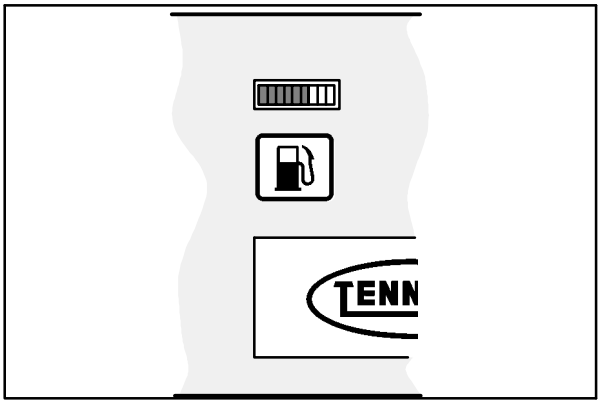

07764

COMPTEUR HORAIRE

Le compteur horaire enregistre le nombre d'heures de service de la machine. Utilisez ces informations pour déterminer les fréquences d'entretien de la machine.

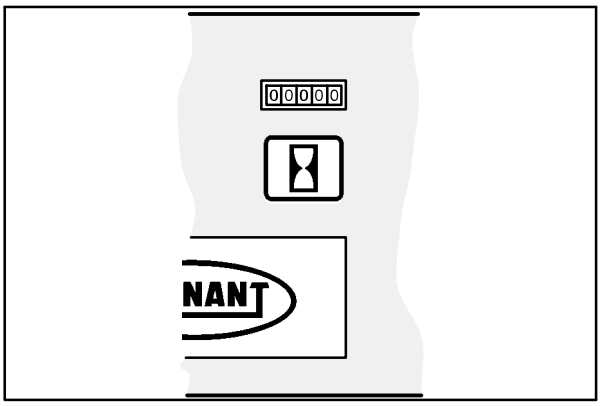

07765

BOUTON D'ECLAIRAGE D'OBSTACLES (OPTION)

Le bouton d'éclairage d'obstacles active et désactive l'éclairage d'obstacles.

Allumer: Appuyez sur le bouton d'éclairage d'obstacles. Le voyant situé au–dessus du bouton s'allume.

Eteindre: Appuyez sur le bouton d'éclairage d'obstacles. Le voyant situé au–dessus du bouton s'éteint.

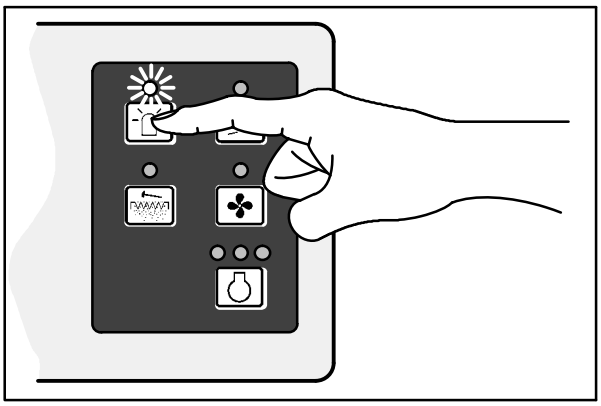

07766

BOUTON DES FEUX DE FONCTIONNEMENT

Le bouton des feux de fonctionnement commande les feux avant et les feux arrière.

Allumer: Appuyez sur le bouton des feux de fonctionnement. Le voyant situé au–dessus du bouton s'allume.

Eteindre: Appuyez sur le bouton des feux de fonctionnement. Le voyant situé au–dessus du bouton s'éteint.

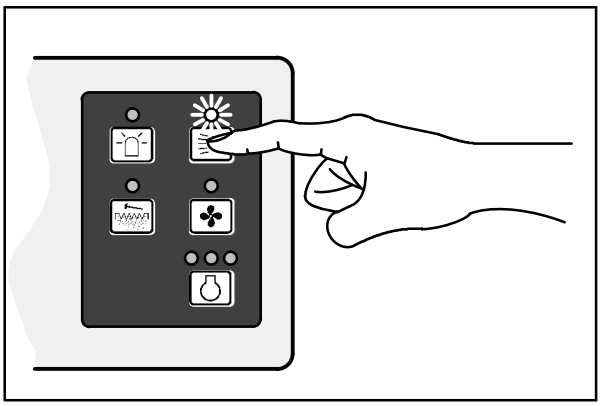

07768

BOUTON DU SECOUEUR DU FILTRE

Le bouton du secoueur de filtre actionne le secoueur de filtre anti–poussières du bac à déchets. Le secoueur fonctionne automatiquement pendant 40 secondes.

Démarrage: Appuyez sur le bouton du secoueur de filtre. Le voyant reste allumé pendant la durée du fonctionnement du secoueur de filtre.

Arrêt: Appuyez sur le secoueur de filtre **SI** vous voulez arrêter le secoueur de filtre au cours du cycle de 40 secondes.

REMARQUE: L'extracteur s'arrête automatiquement pendant le fonctionnement du secoueur de filtre.

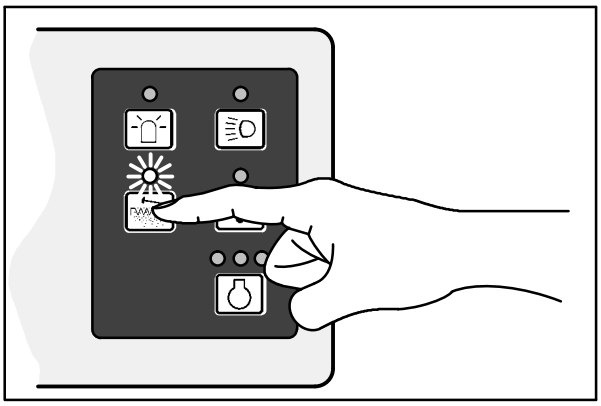

07767

BOUTON DE L'EXTRACTEUR

Le bouton de l'extracteur commande le démarrage et l'arrêt de l'extracteur.

Démarrage: Appuyez sur le bouton de l'extracteur. Le voyant situé au–dessus du bouton s'allume.

Arrêt: Appuyez sur le bouton de l'extracteur. Le voyant situé au–dessus du bouton s'éteint.

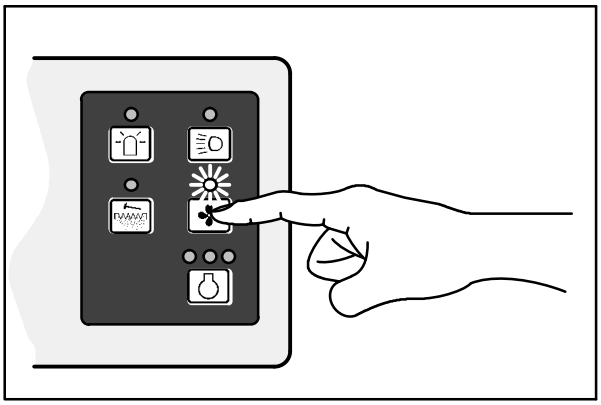

07769

BOUTON DE VITESSE DU MOTEUR

Le bouton de vitesse du moteur commande la vitesse de fonctionnement du moteur. Les trois voyants situés au–dessus du bouton indique les vitesses de moteur, Démarrage, Ralenti, Rapide.

Démarrage: Le moteur démarre automatiquement en vitesse Démarrage.

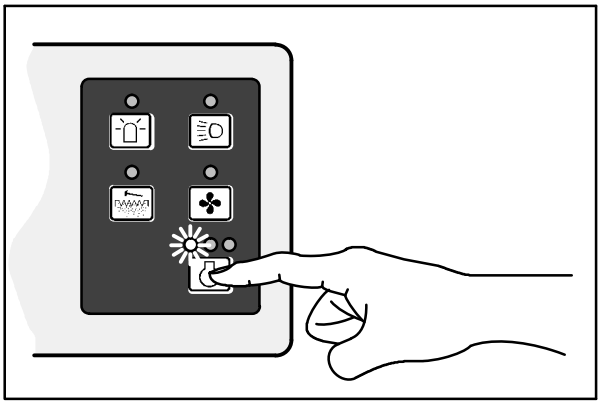

07770

Ralenti: Appuyez sur le bouton de vitesse du moteur jusqu'à ce que le deuxième voyant s'allume. Cette vitesse est prévue pour le point mort.

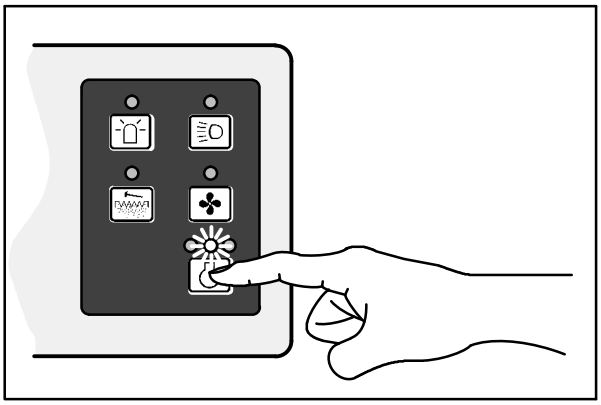

07771

Rapide: Appuyez sur le bouton de vitesse du moteur jusqu'à ce que le troisième voyant s'allume. Cette vitesse est prévue pour le balayage.

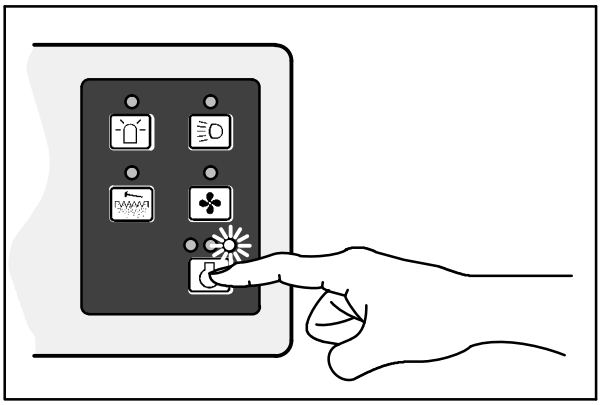

07772

BOUTON D'ALLUMAGE

Le bouton d'allumage commande le démarrage et l'arrêt du moteur au moyen d'une clé.

Démarrage: Tournez la clé complètement, dans le sens des aiguilles d'une montre. Relâchez la clé dès que le moteur tourne.

REMARQUE : Quand vous redémarrez le moteur, vous devez attendre entre 15 et 20 secondes avant que le démarreur ne se réactive.

Arrêt: Tournez la clé dans le sens contraire des aiguilles d'une montre.

REMARQUE : Pour protéger les composants d'émission sur les machines fonctionnant au GPL, le moteur continue à fonctionner pendant quelques secondes, une fois que le contact est coupé.

VOYANT DE CONTROLE DU MOTEUR

Le voyant de contrôle du moteur s'allume lorsque le système de contrôle du moteur détecte une panne durant le fonctionnement de la machine.

Si le voyant de contrôle du moteur s'allume lors du fonctionnement de la machine, contactez un agent TENNANT.

BOUTON DE LA BROSSE PRINCIPALE

Le bouton de la brosse principale commande la position et la rotation de la brosse principale.

Brosse principale abaissée et vitesse Normale: poussez le bouton vers l'avant, en position Normal.

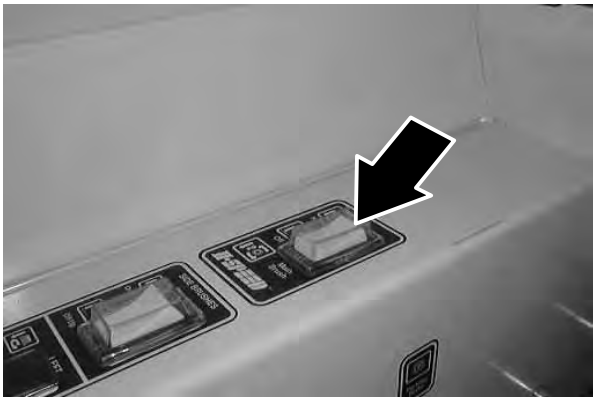

Brosse principale levée et désactivée Placez le bouton en position centrale **Arrêt**.

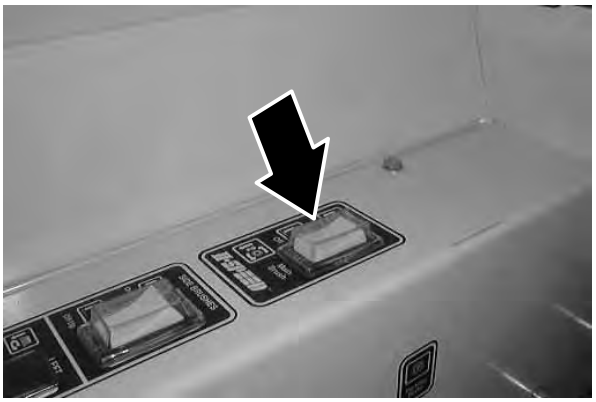

Brosse principale abaissée et vitesse II: poussez le bouton vers l'arrière, en position II Speed.

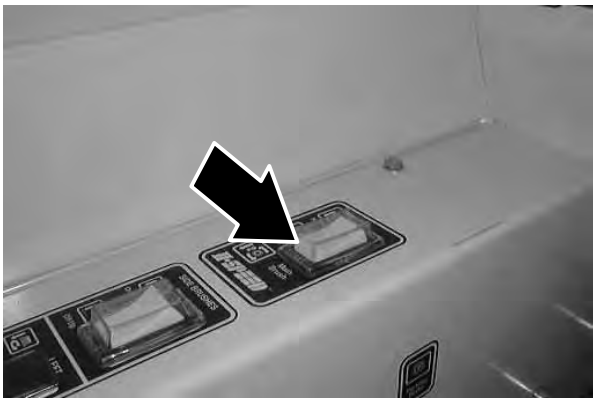

Interrupteur de brosse principale.

REMARQUE: Sur les versions précédentes de la machine, l'interrupteur de la brosse principale était situé près du bouton d'allumage.

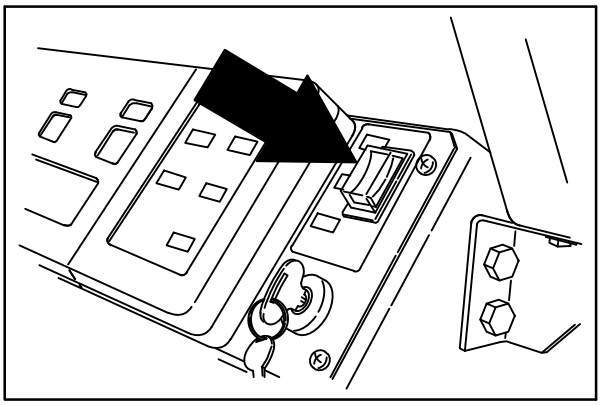

VOLANT

Le volant commande la direction de la machine. La machine est très sensible aux mouvements du volant.

A gauche: Tournez le volant vers la gauche.

A droite: Tournez le volant vers la droite.

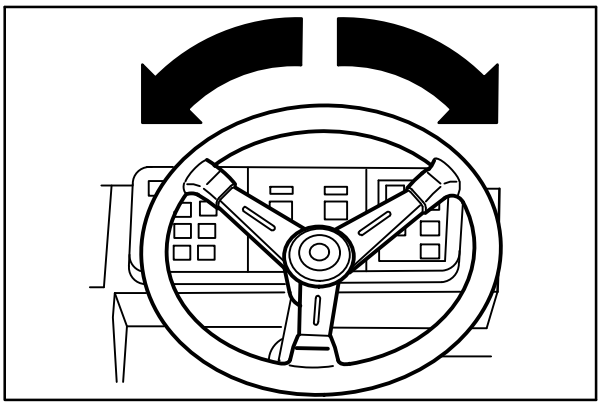

08484

LEVIER D'INCLINAISON DU VOLANT

Le levier d'inclinaison du volant commande l'angle du volant.

Réglage: Tirez le levier d'inclinaison, déplacez le volant vers le haut ou le bas et relâchez le levier d'inclinaison.

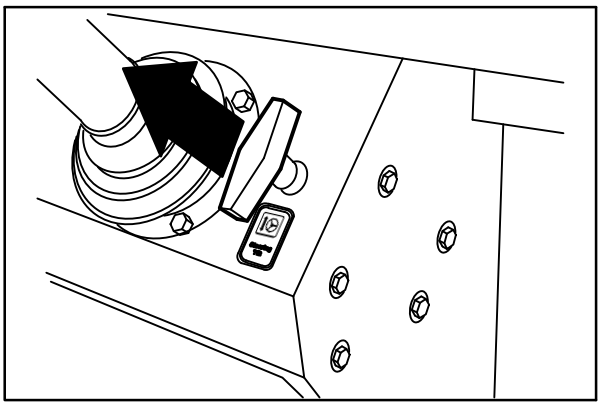

08439

COUPE−CIRCUITS

Les coupe−circuits sont des dispositifs de protection du circuit électrique réenclenchables. Ils sont destinés à arrêter le passage du courant en cas de surcharge d'un circuit. Quand un coupe−circuit a sauté, il doit être réenclenché manuellement. Appuyez sur le bouton de réenclenchement quand le coupe−circuit est refroidi.

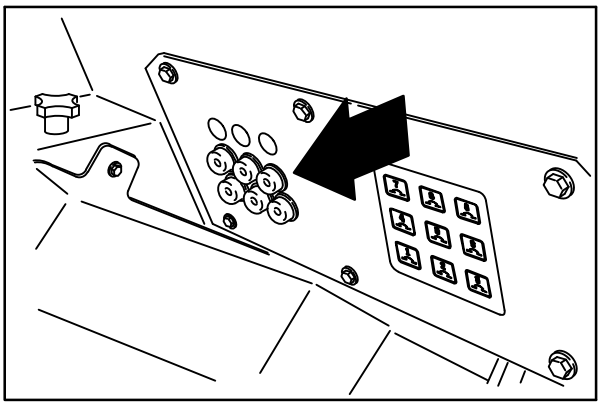

Si la surcharge qui a fait sauter le coupe−circuit est toujours présente, le coupe−circuit continue à arrêter le passage du courant jusqu'à ce que le problème soit corrigé.

Tous les coupe−circuits sauf deux sont situés dans le compartiment de l'opérateur. Deux coupe−circuits de 30 ampères sont situés sous le panneau de coupe−circuits, auquel on accède en levant le bac à déchets. Les coupe−circuits de 30 ampères se réenclenchent automatiquement: ils se réenclenchent d'eux−mêmes quand ils ont sauté, après avoir refroidi.

Le tableau ci−dessous indique les coupe−circuits et les composants électriques qu'ils protègent.

Coupe−Circuit	Puis-sance	Circuit protégé
CB−1	15 A	Avertisseur
CB−2	15 A	Secoueur de filtre
CB−3	15 A	Commandes
CB−4	15 A	Tableau de bord
CB−5	15 A	Eclairage d'obstacles
CB−6	2.5 A	Brosses
CB−7	15 A	Brosse latérale auxi-liaire en option
CB−8	15 A	Accessoires de la cabine de conduite
CB−9	15 A	Climatisation
CB−10	30 A	Compresseur pour c.a.
CB−11	30 A	Condenseur/ventila teur pour c.a.

FUSIBLES

Les fusibles sont des dispositifs de protection non réutilisables, conçus pour arrêter le passage du courant en cas de surcharge d'un circuit.

REMARQUE : Remplacez toujours le fusible par un fusible de même ampérage.

Les fusibles du faisceau du moteur sont situés derrière le moteur, sous le capot du moteur. Accédez aux fusibles en ouvrant le capot du moteur.

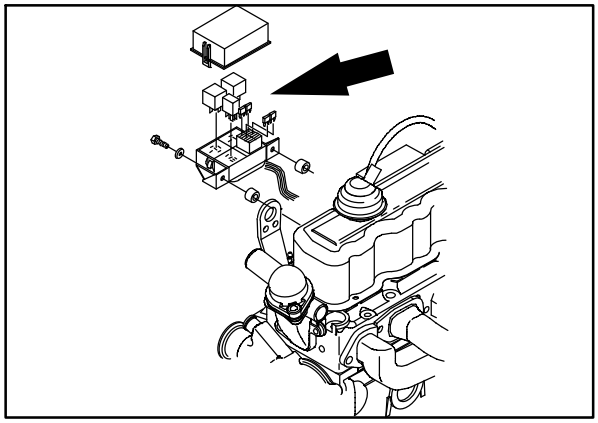

Fusibles du faisceau du moteur		
Fusible	**Puissance**	**Circuit protégé**
FU-1	5 A	VSW
FU-2	20 A	ECM
FU-3	10 A	Pompe à carburant (essence)
FU-4	20 A	Allumage
FU–5	5 A	DEPR (GPL)
FU-6	25 A	Démarreur
FU–7	70 A	Alternateur

BOUTON DE PRESSION DE BROSSE PRINCIPALE EN POSITION BASSE

Le bouton de pression de la brosse principale en position basse modifie le contact de la brosse avec la surface à balayer.

Augmenter la pression: Tournez le bouton de pression de brosse principale dans le sens contraire des aiguilles d'une montre.

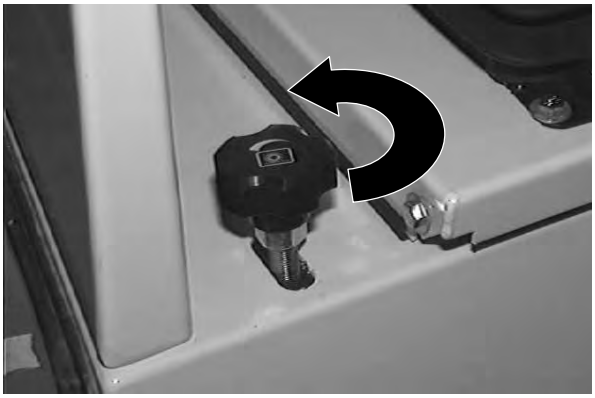

Diminuer la pression: Tournez le bouton de pression de brosse principale dans le sens des aiguilles d'une montre.

LOQUETS

Les portes latérales, la porte arrière, le capot du moteur et le couvercle du bac à déchets sont fermés par des loquets.

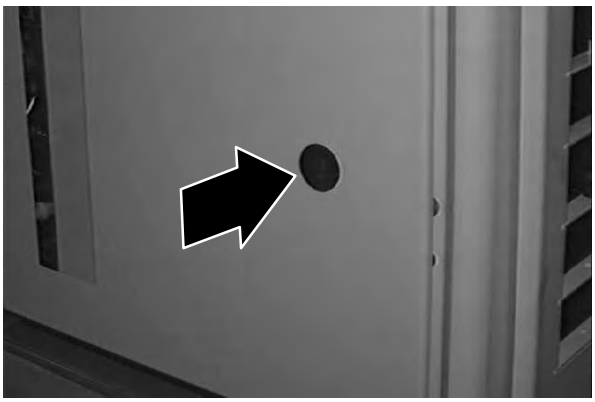

Ouverture des portes latérales de brosse principale: Tirez le loquet.

Ouverture de la porte latérale du moteur: Tirez le loquet.

Ouverture de la porte arrière: Poussez le loquet vers la gauche.

Ouverture du capot du moteur: Poussez sur le loquet du capot.

Ouverture du couvercle du bac à déchets: Poussez le loquet vers la droite.

Ouverture de la porte du pare–chocs arrière: Poussez le loquet vers la gauche.

SIEGE DE L'OPERATEUR

Le siège de l'opérateur a deux réglages. Les réglages concernent la position avant–arrière du siège et la raideur à la conduite.

La position avant–arrière du siège est réglée par le levier de position du siège.

Réglage: Poussez le levier vers l'avant, faites glisser le siège vers l'arrière ou l'avant, jusqu'à la position souhaitée et relâchez le levier.

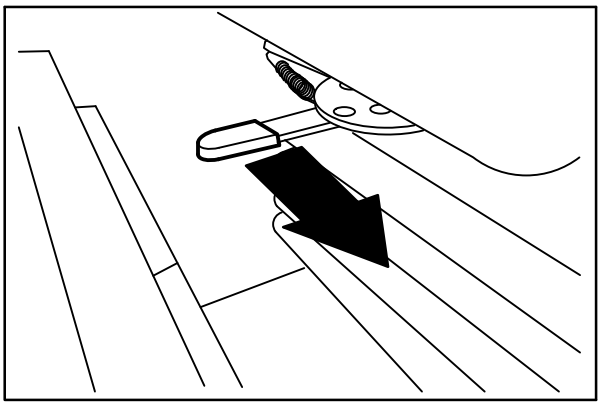

08443

La raideur à la conduite se règle avec le bouton de raideur.

Réglage: Tournez le bouton dans le sens des aiguilles d'une montre, pour augmenter la raideur à la conduite et dans le sens contraire des aiguilles d'une montre, pour diminuer la raideur.

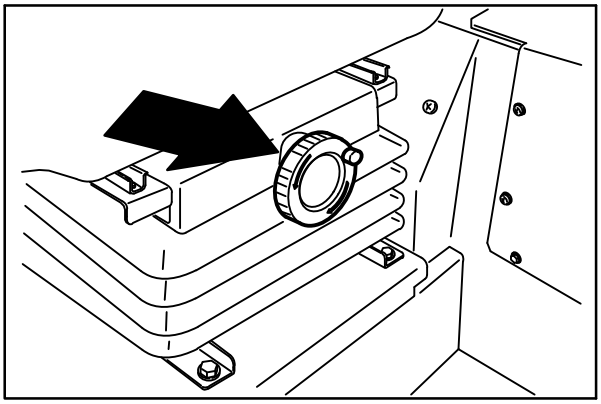

08444

Lever: Tirez sur le socle du siège jusqu'à ce que le support de siège se bloque.

Baisser: Tirez sur le levier de désengagement et baisser le socle du siège.

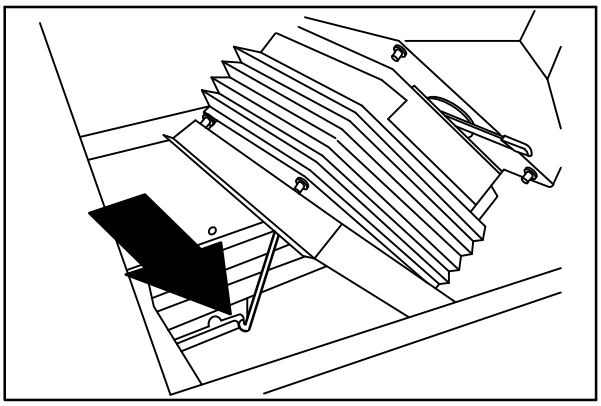

08445

BARRE DE SUPPORT DU BAC A DECHETS

La barre de support du bac à déchets se trouve du côté de opérateur du bac à déchets. La barre de support du bac à déchets maintient le bac en position surélevée, pour permettre le travail sous le bac. NE vous fiez PAS au système hydraulique pour le maintien du bac à déchets en position haute.

MISE EN GARDE: Un bac à déchets surélevé peut retomber. Engagez la barre de support du bac à déchets.

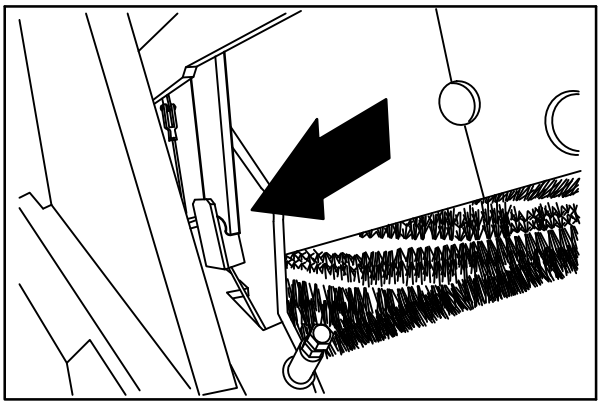

08446

BOUTON D'ESSUIE−GLACE (OPTION)

Le bouton d'essuie−glace commande l'essuie−glace sur l'option de cabine.

Allumer: Tirez sur le bouton.

Eteindre: Poussez sur le bouton.

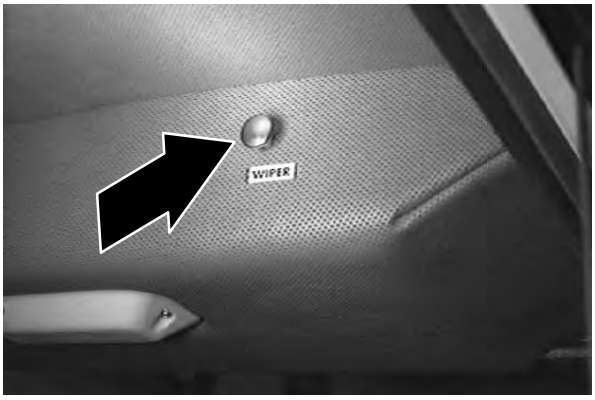

BOUTON DU PLAFONNIER (OPTION)

Le bouton du plafonnier commande l'éclairage au plafond sur l'option de cabine.

Allumer: Appuyez sur le bouton.

Eteindre: Appuyez à nouveau sur le bouton.

BOUTON DE RADIATEUR (OPTION)

Le bouton de radiateur commande le radiateur de la cabine sur l'option de cabine. Le bouton de radiateur est situé au−dessus du levier de frein parking.

Allumer: Tirez le bouton jusqu'à ce que la température ait atteint le niveau de confort souhaité. Pour une chaleur maximum, tirez complètement le bouton.

Eteindre: Poussez complètement le bouton.

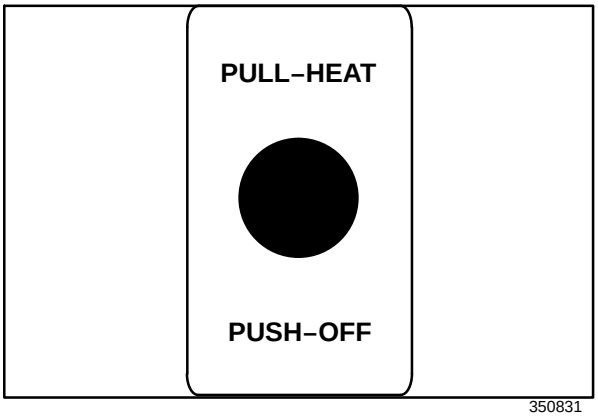

350831

BOUTON DE VITESSE DU VENTILATEUR (OPTION)

Le bouton de vitesse du ventilateur commande la vitesse du ventilateur dans la cabine en option. Le ventilateur peur être réglé sur trois différentes vitesses et en position d'arrêt. Le bouton de vitesse du ventilateur est situé au plafond de la cabine en option.

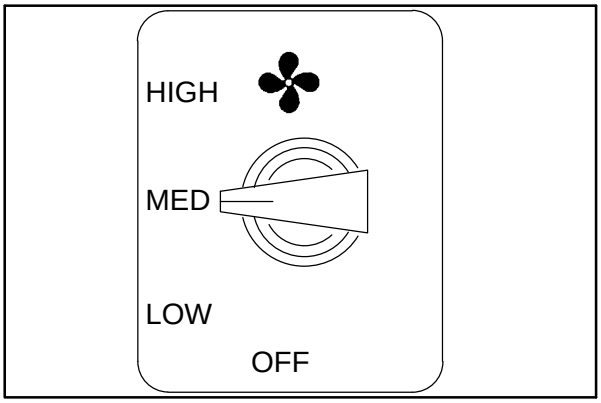

350832

Rapide: Tournez le bouton dans le sens des aiguilles d'une montre vers la position **rapide**.

Moyen: Tournez le bouton dans le sens des aiguilles d'une montre vers la position **moyenne**.

Lent: Tournez le bouton dans le sens des aiguilles d'une montre vers la position **lente**.

Eteindre: Tournez le bouton dans le sens contraire des aiguilles d'une montre vers la position d'arrêt.

BOUTON DE CLIMATISATION (OPTION)

Le bouton de climatisation commande l'appareil de conditionnement de l'air dans la cabine en option. Le bouton de climatisation est situé au plafond de la cabine en option.

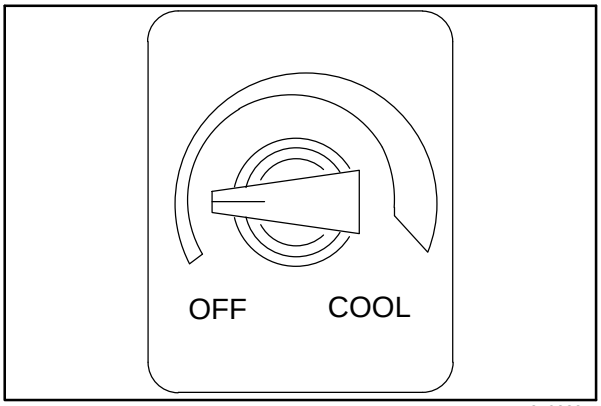

350833

Allumer: Tournez le bouton dans le sens des aiguilles d'une montre, jusqu'à ce que la température ait atteint le niveau de confort souhaité. Pour un refroidissement maximum, tournez complètement le bouton dans le sens des aiguilles d'une montre jusqu'à la position maximale.

Eteindre: Tournez complètement le bouton dans le sens contraire des aiguilles d'une montre jusqu'à la position d'arrêt.

MANCHONS DE REGLAGE DE L'AIR (OPTION)

Les manchons de réglage de l'air commandent la direction du flux d'air dans la cabine en option. Tournez les manchons jusqu'à ce que vous obteniez le niveau de confort souhaité. Pour le dégivrage dirigez les manchons de réglage de l'air vers les fenêtres. Cela crée un courant d'air chaud et sec, très efficace pour le dégivrage. Si cela provoque de la buée sur les fenêtres, allumez la climatisation pour obtenir de l'air plus sec.

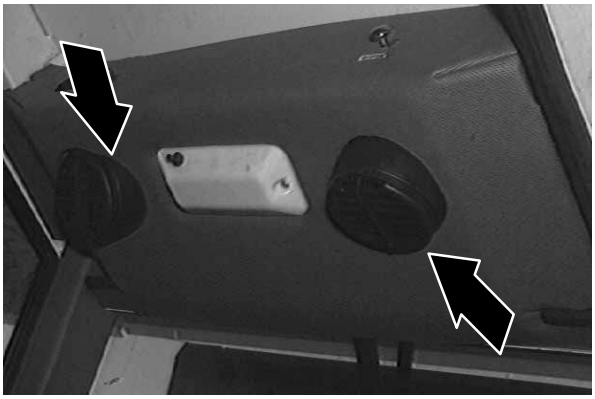

INFORMATIONS RELATIVES AUX BROSSES

Pour de meilleurs résultats, utilisez le type de brosse adapté à vos opérations de nettoyage.

REMARQUE : *La quantité et le type de saletés jouent un rôle important dans la détermination du type de brosse à utiliser. Contactez un agent Tennant pour les recommandations particulières.*

Brosse principale à 8 doubles rangées en polypropylène – Recommandée pour des applications générales de balayage.

Brosse principale à 8 doubles rangées en polypropylène – Recommandée pour des applications générales de balayage et les débris légers.

Brosse principale à 8 rangées doubles de poils en fil métallique ondulé – Recommandée pour balayer le sol des fonderies où la chaleur risque de fondre les poils synthétiques. Les poils métalliques rigides traversent la saleté compacte, dure à balayer et la saleté mélangée à de l'huile, de la graisse ou de la boue.

Brosse principale à 24 rangées de poils en nylon - Recommandée pour les conditions extrêmement poussiéreuses. Cette brosse possède une excellente capacité de ramassage et une longue durée de vie.

Brosse principale en nylon – Recommandée pour le balayage de débris volumineux à des vitesses plus rapides.

Brosse principale à 8 doubles rangées en polypropylène de haut calibre – Recommandée pour balayer les zones extérieures. Les poils plus épais effectuent un ramassage exceptionnel des débris volumineux plus lourds.

Brosse latérale en polypropylène – Recommandée pour le balayage de déchets légers ou moyens.

Brosse latérale en nylon – Recommandée pour des applications générales de balayage de surfaces accidentées ou irrégulières. Le nylon a une durée de vie prolongée.

Brosse latérale à poils métalliques plats – Recommandée pour le balayage extérieur des bordures et le balayage à l'extérieur, lorsque la saleté est importante ou compacte.

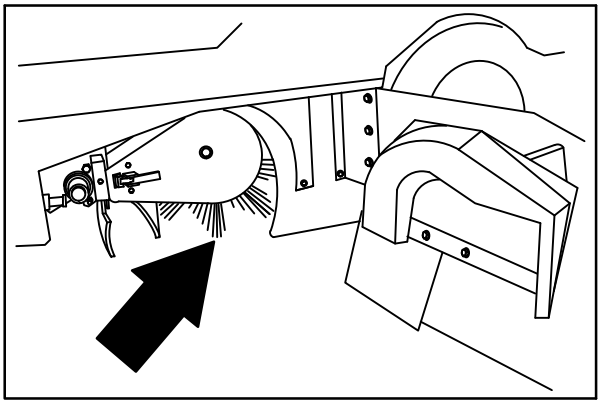

08587

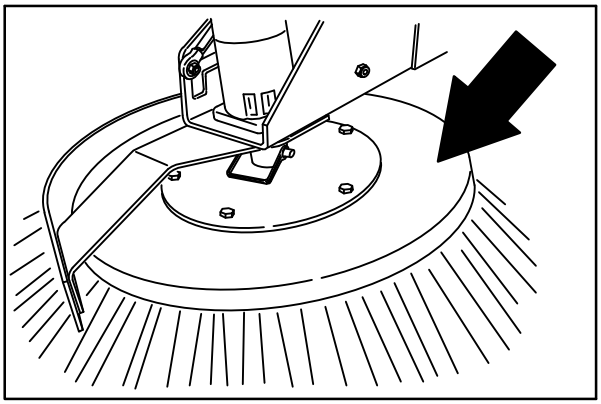

08588

DESCRIPTION DU FONCTIONNEMENT DE LA MACHINE

Le volant commande la direction de déplacement de la machine. La pédale directionnelle commande la vitesse et la marche avant/arrière. La pédale de frein ralentit et arrête la machine.

La brosse latérale balaie les déchets dans la trace de la brosse principale. La brosse principale balaie dans le bac à déchets les déchets qui se trouvent sur le sol. Le système d'extraction extrait la poussière et l'air par le bac à déchets et les filtres antipoussière du bac à déchets.

La brosse latérale balaie les déchets dans la trace de la brosse principale. La brosse Power Throw est utilisée pour aider à ramasser les débris volumineux. La brosse principale balaie dans le bac à déchets les déchets qui se trouvent sur le sol. Le système d'extraction extrait la poussière et l'air par le bac à déchets et les filtres antipoussière du bac à déchets.

VERIFICATIONS PRELIMINAIRES

- ❑ Vérifiez le niveau d'huile du moteur.
- ❑ Vérifiez le niveau de liquide de refroidissement du moteur.
- ❑ Vérifiez le niveau du liquide du lave−glace (le cas échéant).
- ❑ Vérifiez la présence de déchets sur les ailettes du radiateur et du refroidisseur hydraulique.
- ❑ Vérifiez le niveau du fluide hydraulique.
- ❑ Vérifiez qu'aucun liquide ne fuit de la machine.
- ❑ Vérifiez le témoin du filtre à air.
- ❑ Vérifiez si les jupes et les joints sont endommagés et usés.
- ❑ Vérifiez l'état de la brosse principale. Retirez les ficelles, bandes, emballages plastiques ou autres débris entourés autour de la brosse.
- ❑ Option de brosse latérale : Vérifiez l'état de la brosse. Retirez les ficelles, bandes, emballages plastiques ou autres débris entourés autour des brosses.
- ❑ Option de brosse latérale : Vérifiez l'état de la jupe de la brosse latérale.
- ❑ Vérifiez le frottement de tuyaux ou de câbles et les fuites ou les obstructions.
- ❑ Vérifiez l'état du filtre antipoussière et des joints du bac à déchets. Nettoyez, le cas échéant.
- ❑ Vérifiez le bon fonctionnement des freins et de la direction.
- ❑ Vérifiez les l'avertisseur sonore, les phares, les feux arrière, les feux de sécurité et l'alarme de recul (selon modèle).
- ❑ Vérifiez le niveau du carburant.
- ❑ Videz le bac à déchets.
- ❑ Vérifiez l'historique des entretiens pour déterminer les besoins en entretien.

CHANGEMENT D'UN RESERVOIR DE GPL

1. Arrêtez la machine dans une zone sûre prévue à cet effet.

2. Fermez la vanne d'alimentation du réservoir de GPL située sous le siège de l'opérateur.

3. Faites tourner le moteur jusqu'à ce que celui–ci s'arrête par manque de carburant; engagez ensuite le frein parking.

   POUR VOTRE SECURITE: Lors de l'entretien de la machine, évitez les flammes et les étincelles près du poste de ravitaillement en carburant. Veillez à ce que l'endroit soit bien aéré.

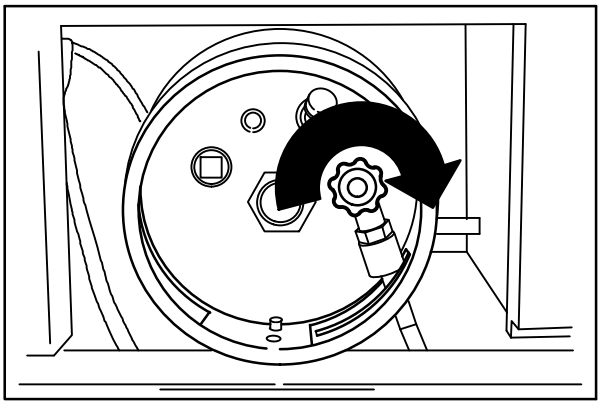

07810

4. Enfilez des gants et enlevez le raccord rapide du réservoir.

5. Détachez et retirez le réservoir de GPL vide de la machine et entreposez le réservoir dans un endroit sûr prévu à cet effet.

REMARQUE: Contrôlez si le réservoir de GPL correspond au système de carburant (réservoir à liquide avec système à liquide).

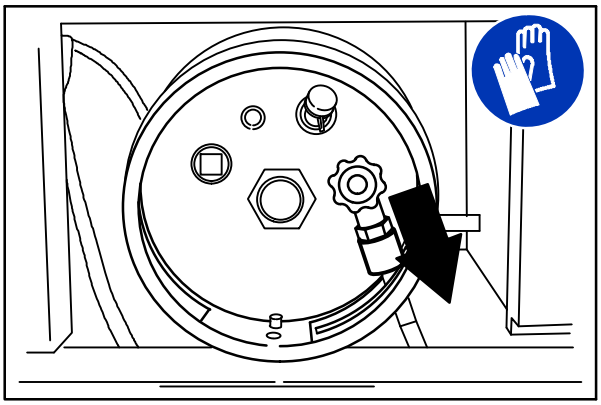

07811

6. Placez avec précaution le réservoir de GPL plein dans la machine, de manière à ce que la broche de centrage du réservoir entre dans le trou d'alignement de l'anneau du réservoir.

7. Fixez l'attache du réservoir afin de le bloquer dans cette position.

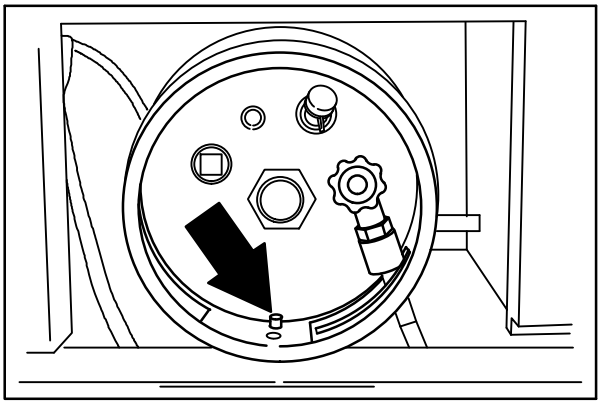

07812

8. Raccordez la conduite de GPL au raccord d'alimentation du réservoir. Assurez−vous que le raccord de branchement soit propre et qu'il ne présente pas de dommages. Vérifiez également s'il est adapté au raccord de branchement de la machine.

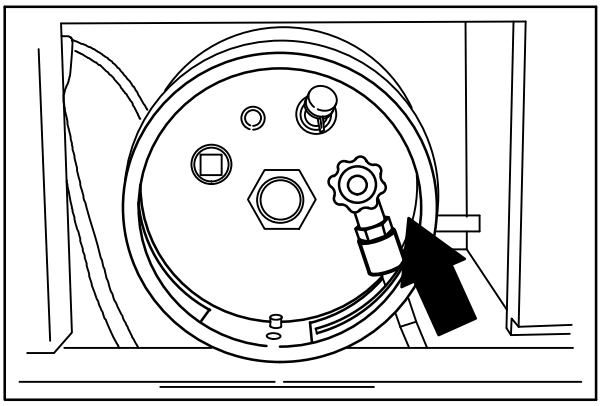

07813

9. Ouvrez doucement la vanne d'alimentation et assurez−vous qu'il n'y ait pas de fuites. Fermez immédiatement la vanne d'alimentation si vous décelez une fuite de GPL et avertissez le personnel approprié.

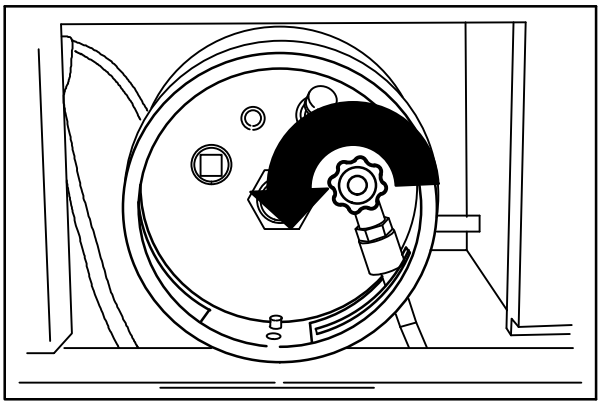

07814

MISE EN MARCHE DE LA MACHINE

1. Machines fonctionnant au GPL: Ouvrez doucement la vanne d'alimentation.

REMARQUE: L'ouverture trop rapide de la vanne peut avoir pour conséquence l'arrêt du passage du GPL par la soupape d'arrêt de l'alimentation. Si la soupape d'arrêt arrête le passage du carburant, attendez quelques secondes et ouvrez à nouveau la vanne plus doucement.

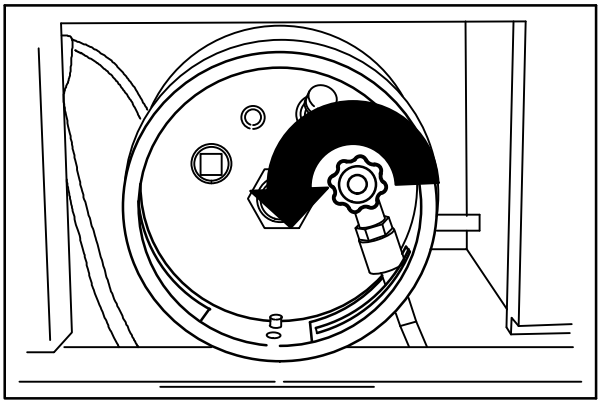

07814

2. Placez–vous sur le siège de l'opérateur, avec la pédale directionnelle en position de point mort, votre pied sur la pédale de frein ou avec le frein parking engagé.

   POUR VOTRE SECURITE : Lors de la mise en marche de la machine, gardez le pied sur le frein et maintenez la pédale directionnelle au point mort.

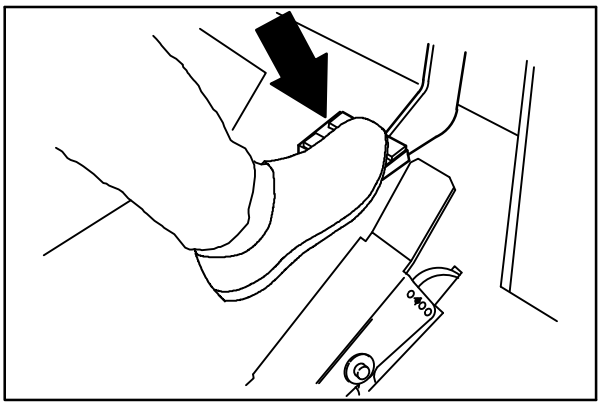

08471

3. Tournez la clé du bouton d'allumage dans le sens des aiguilles des aiguilles d'une montre, jusqu'à ce que le moteur démarre.

REMARQUE : Quand vous redémarrez le moteur, vous devez attendre entre 15 et 20 secondes avant que le démarreur ne se réactive.

REMARQUE: Ne laissez pas tourner le moteur au starter plus de 10 secondes à la suite ou après que le moteur a démarré. Laissez le starter refroidir entre les tentatives de démarrage, pour éviter tout dommage au starter.

4. Laissez le moteur et le système hydraulique se réchauffer pendant trois à cinq minutes.

MISE EN GARDE: Le moteur produit des gaz toxiques. Ces gaz peuvent être très nuisibles au système respiratoire ou provoquer l'asphyxie. Veillez à ce que l'endroit soit bien aéré. Consultez le service d'inspection pour connaître les limites d'exposition. Veillez à ce que le moteur soit bien réglé.

5. Débloquez le frein parking de la machine.

6. Sélectionnez la vitesse de moteur **Rapide** avec le bouton de vitesse du moteur.

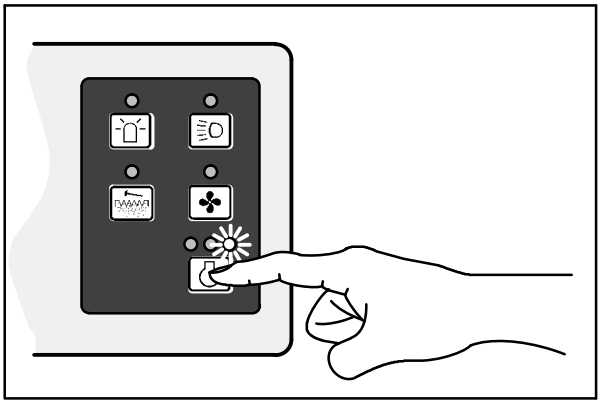

07772

7. Conduisez la machine jusqu'à la zone à balayer.

INFORMATIONS SUR LE BALAYAGE ET SUR LES BROSSES

Ramassez les détritus de grande taille avant de balayer. Ramassez les morceaux de fils, de ficelles, les gros morceaux de bois ou tout autre débris qui pourraient s'enrouler ou se coincer dans les brosses.

Effectuez le nettoyage en suivant la trajectoire la plus droite possible. Évitez de heurter des poteaux ou d'accrocher les côtés de la machine. Chevauchez de plusieurs centimètres les traces de brossage/balayage.

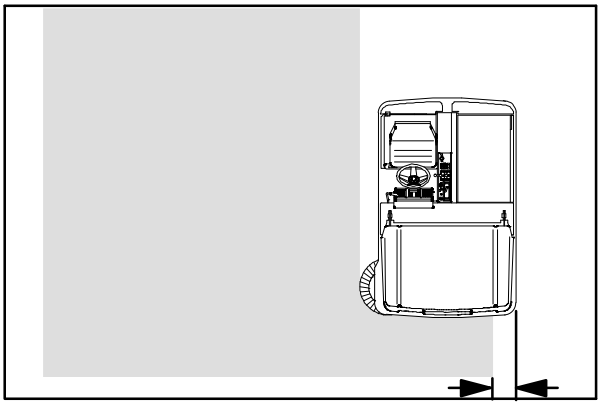

Évitez de tourner trop brusquement le volant lorsque la machine est en mouvement. La machine est très sensible aux mouvements du volant. Évitez tout virage brusque, sauf en cas d'urgence.

Réglez la vitesse de la machine et la pression de brosse. Utilisez la pression de brosse la plus faible pour les meilleures performances.

Déplacez constamment la machine pour éviter d'endommager la finition du sol.

Si vous observez des performances de nettoyage faibles, arrêtez le nettoyage et reportez–vous au chapitre *DÉPANNAGE DE LA MACHINE* de ce manuel.

Effectuez les procédures d'entretien quotidiennes après chaque utilisation (reportez–vous à ENTRETIEN DE LA MACHINE dans ce manuel).

Conduisez lentement la machine en pente. Utilisez la pédale de frein pour contrôler la vitesse de la machine dans les descentes. Procédez à un balayage en montée plutôt qu'en descente.

Effectuez les procédures d'entretien quotidiennes après chaque utilisation (reportez–vous à ENTRETIEN DE LA MACHINE dans ce manuel).

POUR VOTRE SÉCURITÉ : Lors de l'utilisation de la machine, roulez lentement sur les pentes et sur les surfaces glissantes.

POUR VOTRE SÉCURITÉ : Lorsque vous utilisez la machine, ne soulevez pas le bac à déchets lorsque la machine se trouve sur une pente.

BALAYAGE

1. Sélectionnez la vitesse de moteur **Rapide.**

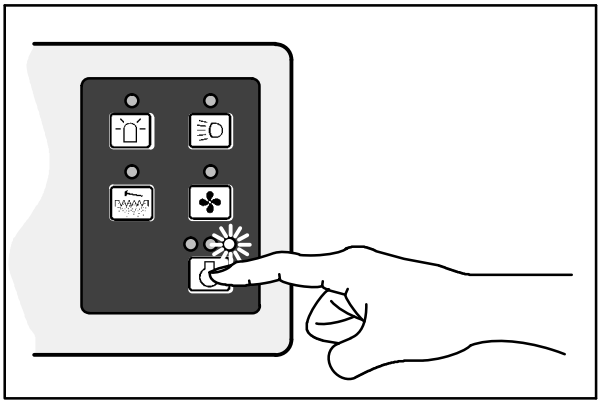

07772

2. La porte du bac à déchets doit être fermée pendant le balayage. Si votre machine possède un voyant de porte de bac à déchets, assurez−vous que ce voyant soit éteint. Si le voyant de la porte du bac à déchets est allumé, fermez la porte du bac.

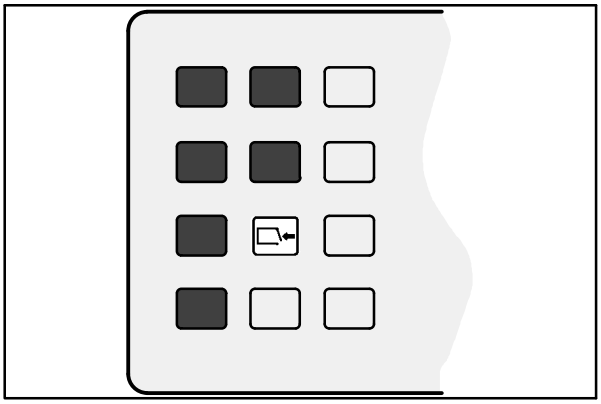

07763

3. Placez le bouton de la brosse principale en position **Normale** ou en **II Speed**.

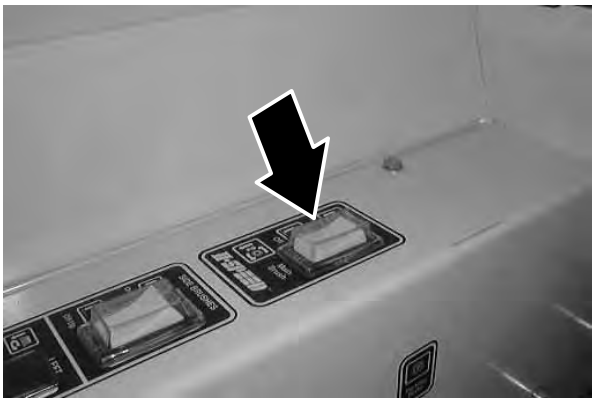

4. Pressez le sommet du bouton de la brosse latérale en position **Activé/Baissé**.

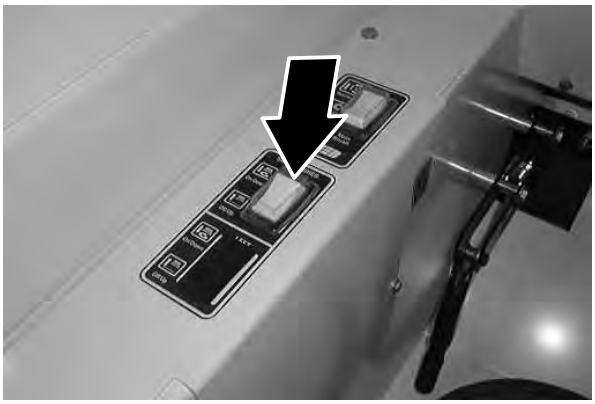

5. Appuyez sur le bouton de l’extracteur pour démarrer l’aspiration.

6. Balayez de la manière appropriée.

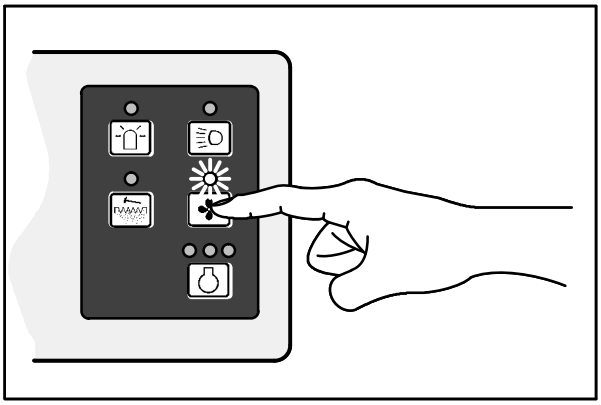

07769

ARRET DU BALAYAGE

1. Pressez la base du bouton de la brosse latérale en position **Désactivé/Levé**.

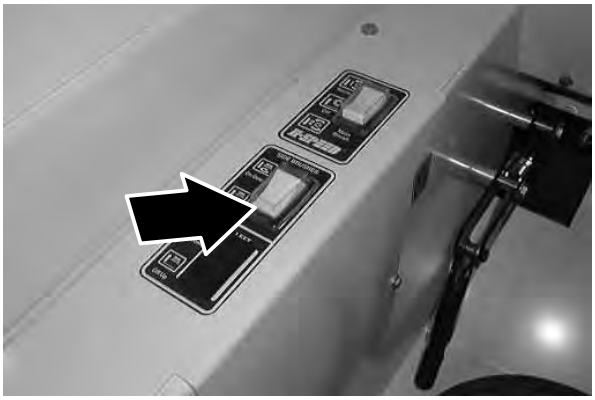

2. Placez le bouton de la brosse principale en position centrale **Arrêt**.

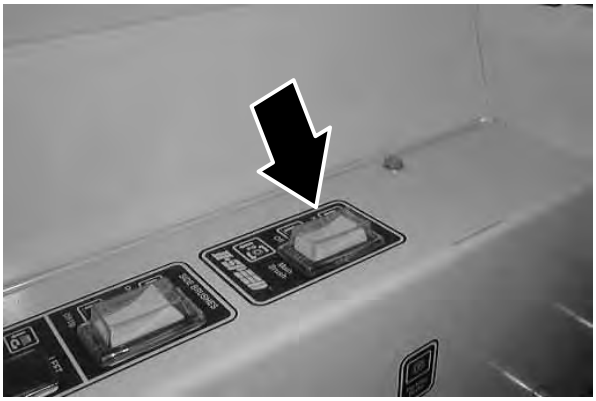

3. Appuyez sur le bouton du secoueur de filtre pour secouer le filtre anti–poussières du bac à déchets.

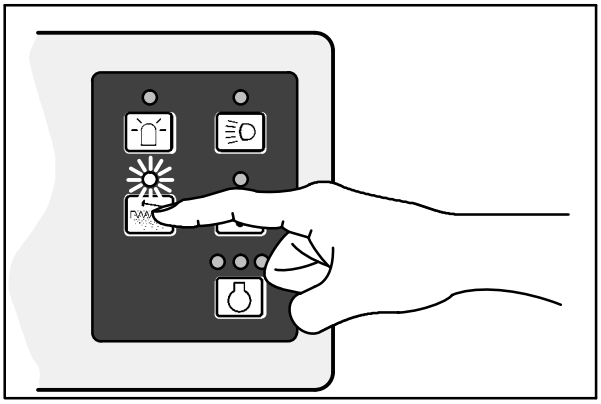

07767

VIDANGE DU BAC A DECHETS

1. Conduisez lentement la machine vers la zone de décharge des déchets ou le conteneur à détritus.

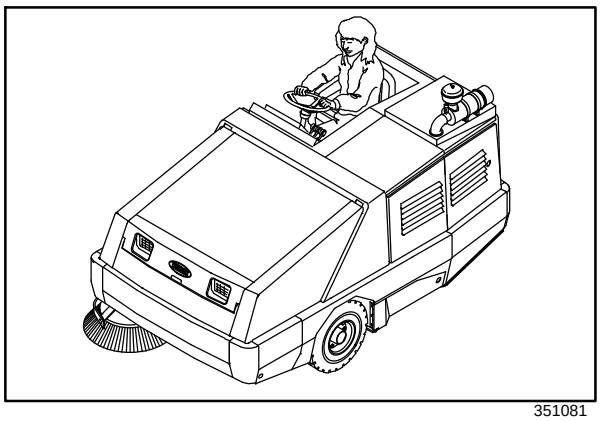

351081

2. Tirez et maintenez le levier de levage du bac à déchets en position **Haut** et levez le bac à la hauteur souhaitée.

   POUR VOTRE SECURITE: Quand vous utilisez la machine, veillez à ce qu'il y ait suffisamment d'écartement avant de lever le bac à déchets.

REMARQUE: Attention: la hauteur de plafond minimale, nécessaire pour décharger le bac en hauteur, est de 3355mm.

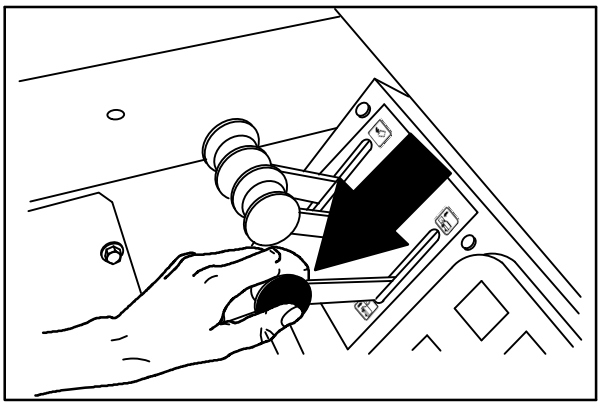

08480

3. Relâchez le levier de levage du bac en position centrale (Maintien).

4. Conduisez la machine jusqu'au conteneur à détritus.

   POUR VOTRE SECURITE: Déplacez la machine avec précaution quand le bac à déchets est levé.

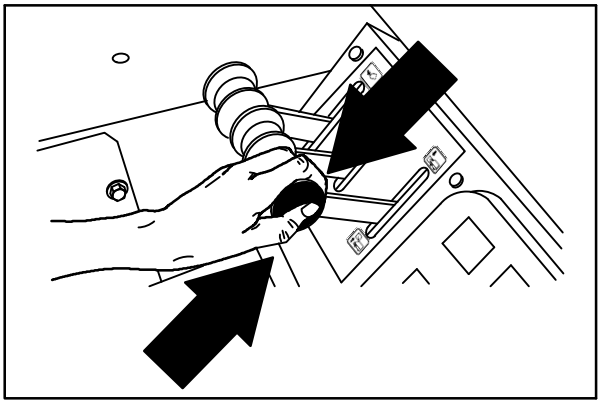

08481

5. Tirez et maintenez le levier de sortie du bac à déchets en position **Sorti**.

6. Baissez le bac à déchets dans le conteneur à détritus pour éviter l'éparpillement de la poussière.

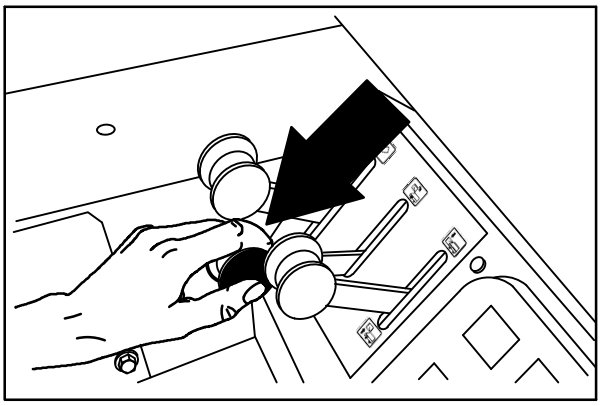

08477

7. Tirez et maintenez le levier de la porte du bac à déchets en position **Ouvert**.

8. Levez suffisamment le bac à déchets et/ou fermez la porte du bac à déchets pour dégager le sommet du conteneur à détritus.

9. Conduisez lentement la machine hors de la zone de décharge des déchets ou du conteneur à détritus.

   POUR VOTRE SECURITE: Déplacez la machine avec précaution quand le bac à déchets est levé.

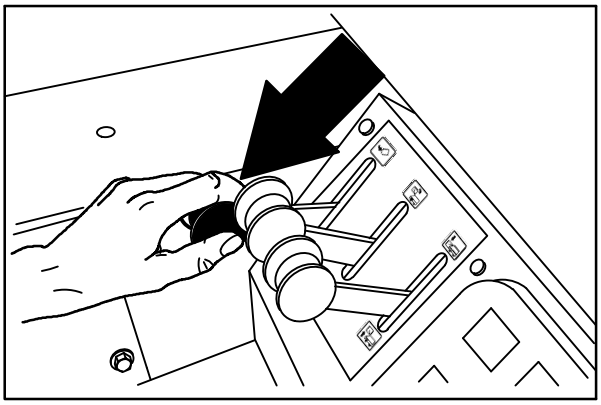

08474

10. Poussez et maintenez le levier de la porte du bac à déchets en position **Fermé**.

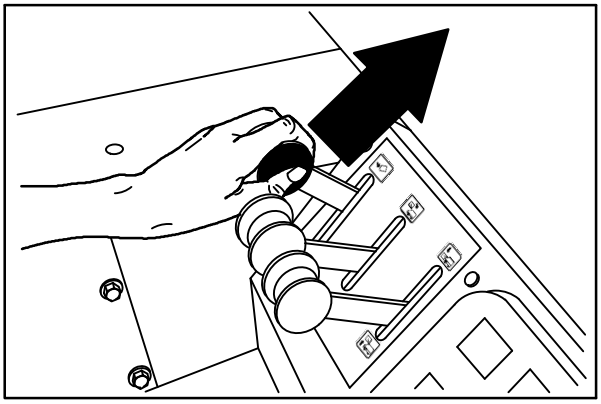

08476

11. Poussez et maintenez le levier de sortie du bac à déchets en position **Rentré**.

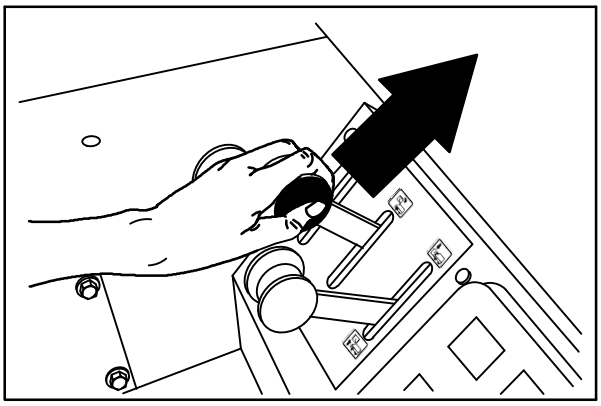

08479

12. Poussez et maintenez le levier de levage du bac à déchets en position **Bas**.

REMARQUE: Le levier de levage du bac, le levier de sortie du bac, ainsi que le levier de la porte du bac à déchets peuvent être utilisés simultanément pour lever et sortir le bac à déchets et ouvrir la porte du bac.

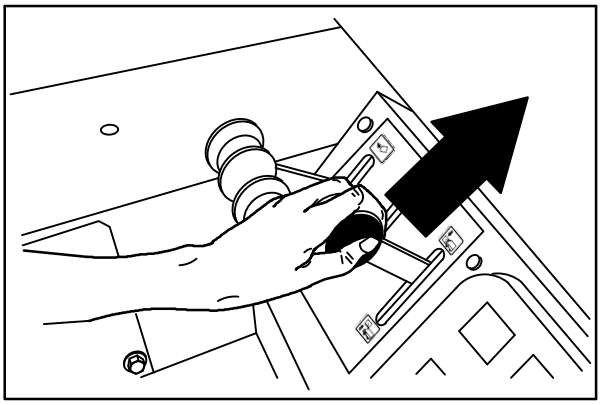

08482

ARRET DE LA MACHINE

1. Arrêt du balayage.

2. Levez votre pied de la pédale directionnelle. Appuyez sur la pédale de frein.

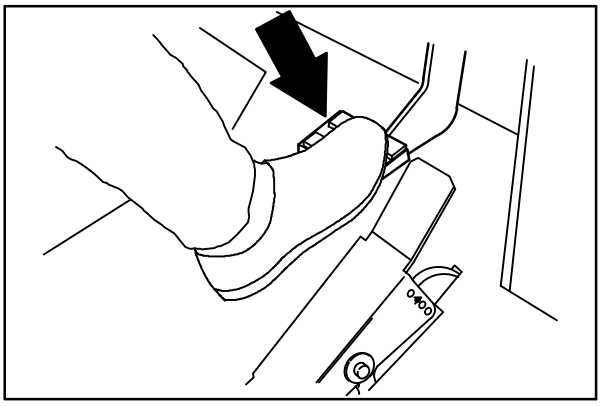

08471

3. Sélectionnez la vitesse de moteur **Ralenti** avec le bouton de vitesse du moteur.

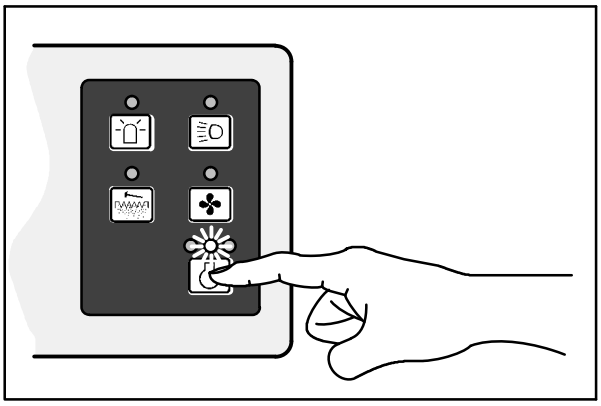

07771

4. Engagez le frein parking de la machine.

5. Tournez la clé du bouton d'allumage dans le sens contraire des aiguilles d'une montre pour couper le moteur. Retirez la clé.

   POUR VOTRE SECURITE: Avant de quitter ou d'entretenir la machine, arrêtez la machine sur une surface plate, engagez le frein parking, coupez le contact et enlevez la clé.

REMARQUE : Pour protéger les composants d'émission sur les machines fonctionnant au GPL, le moteur continue à fonctionner pendant quelques secondes, une fois que le contact est coupé.

6. Machines fonctionnant au GPL: Fermez la vanne d'alimentation du réservoir de GPL.

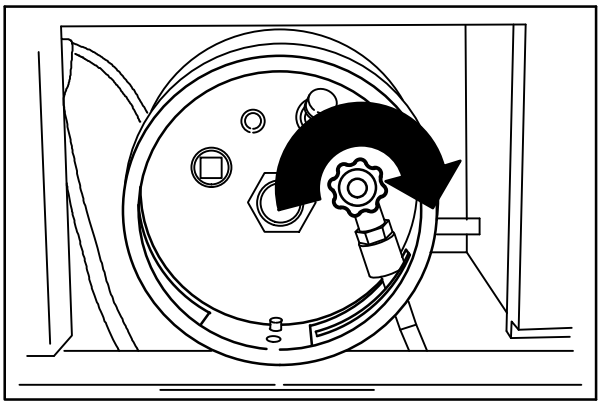

07810

ENGAGEMENT DE LA BARRE DE SUPPORT DU BAC A DECHETS

1. Engagez le frein parking de la machine.

2. Démarrez le moteur.

3. Levez complètement le bac à déchets.

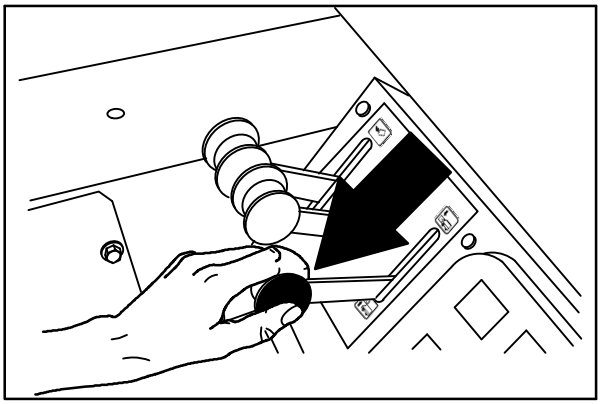

08480

4. Retirez la barre de support de l'attache de repos.

MISE EN GARDE: Un bac à déchets surélevé peut retomber. Engagez la barre de support du bac à déchets.

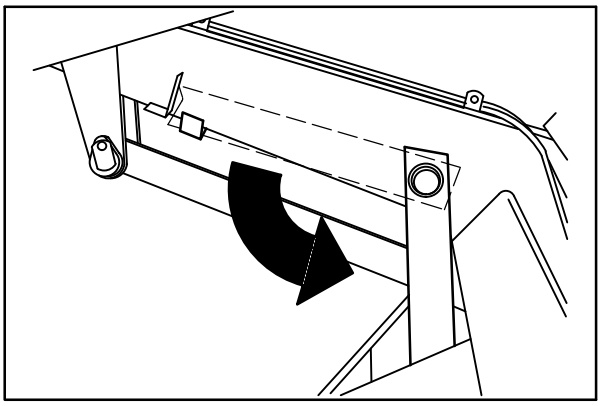

08589

5. Baissez lentement le bac à déchets afin que la barre de support repose sur la butée de barre située sur le châssis de la machine.

MISE EN GARDE: Point de blocage du bras de levage. Restez hors de portée des bras de levage du bac à déchets.

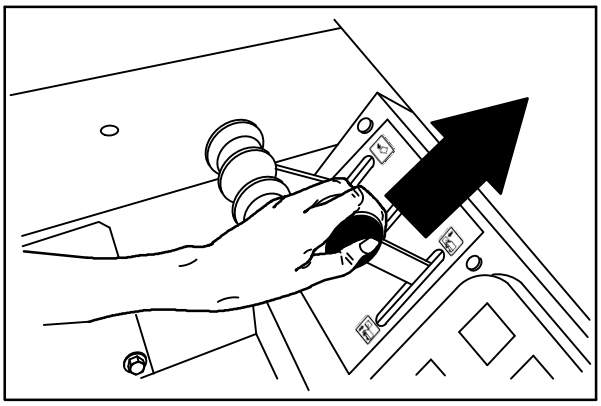

08482

6. Coupez le moteur.

DESENGAGEMENT DE LA BARRE DE SUPPORT DU BAC A DECHETS

1. Démarrez le moteur.

2. Levez légèrement le bac à déchets afin de dégager la barre de support.

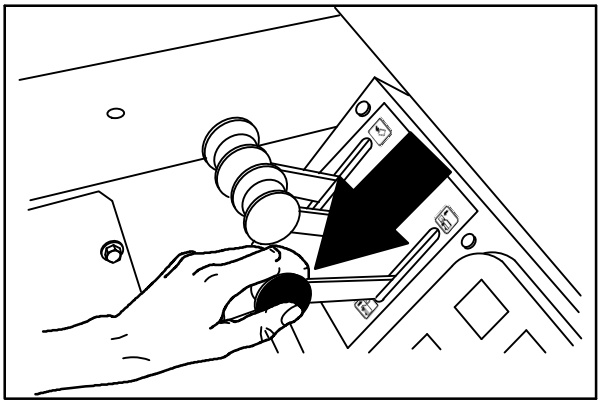

08480

3. Mettez la barre de support du bac à déchets en position de repos.

MISE EN GARDE: Point de blocage du bras de levage. Restez hors de portée des bras de levage du bac à déchets.

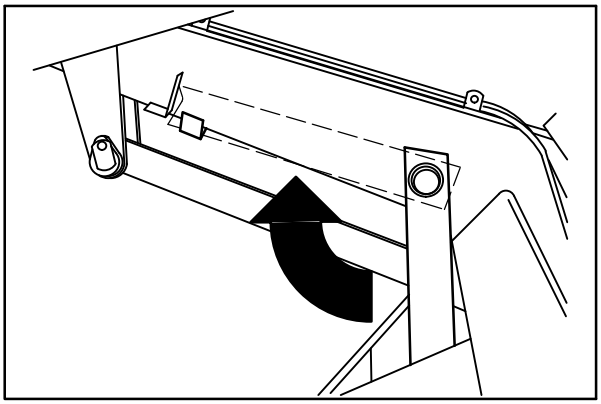

08590

4. Baissez le bac à déchets.

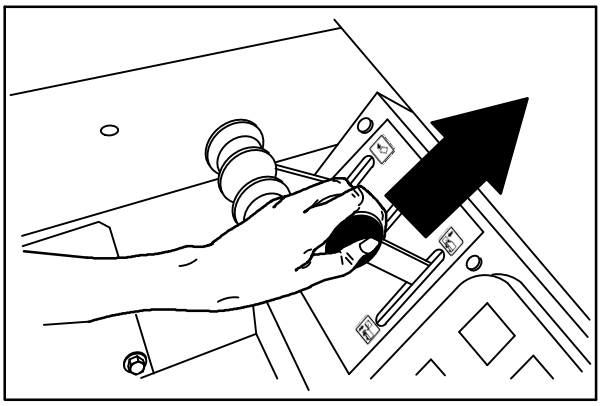

08482

5. Coupez le moteur.

OPTIONS

MANCHE D'ASPIRATION

Le manche d'aspiration utilise le système d'aspiration de la machine. Le manche d'aspiration permet de ramasser les déchets situés à des endroits hors de portée de la machine.

1. Arrêtez la machine à proximité de la zone à aspirer et engagez le frein parking de la machine.

   POUR VOTRE SECURITE : Avant de quitter ou d'entretenir la machine, arrêtez la machine sur une surface horizontale, engagez le frein parking, coupez le contact et enlevez la clé.

2. Arrêtez l'extracteur en appuyant sur le bouton de l'extracteur. Le voyant situé au–dessus du bouton s'éteint.

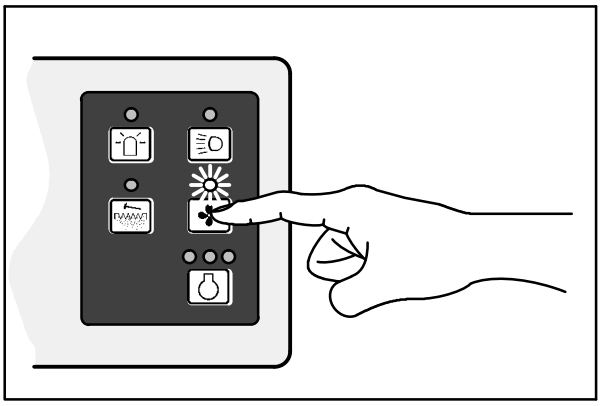

07769

3. Arrêtez et levez la brosse principale en plaçant le bouton en position centrale **Arrêt**.

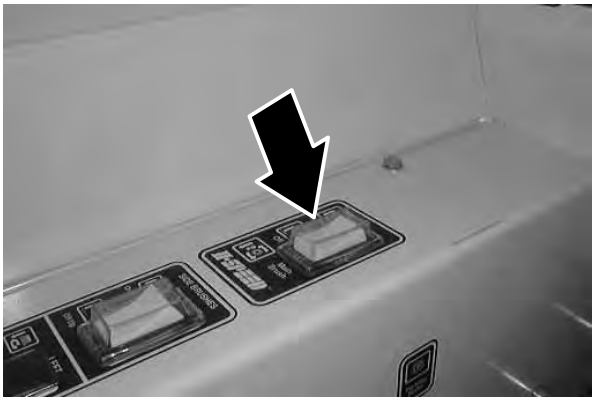

4. Arrêtez et levez la brosse latérale (ou les brosses) en plaçant le(s) bouton(s) en position **Désactivé/Levé**.

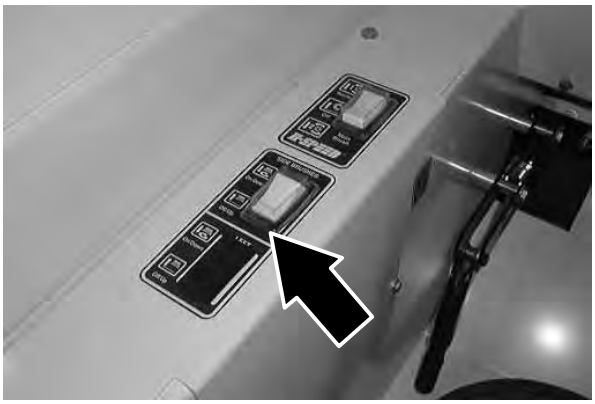

5. Ouvrez la porte d'accès avant du bac à déchets et engagez le bras de levage.

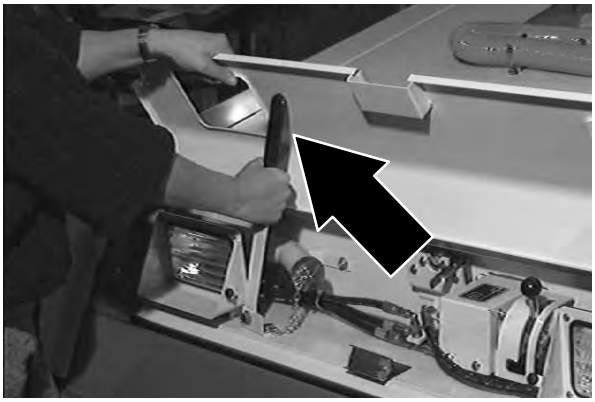

6. Retirez le bouchon d'extracteur du tube adaptateur de l'extracteur situé devant le bac à déchets.

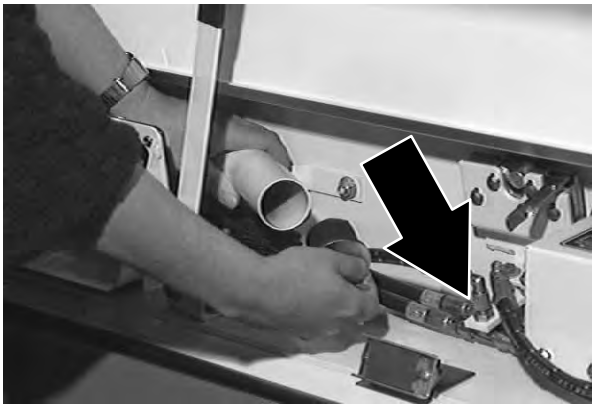

7. Retirez le manche d'aspiration et le tuyau des colliers d'attache et assemblez–les.

8. Connectez le tuyau d'extracteur au tube adaptateur de l'extracteur situé devant le bac à déchets.

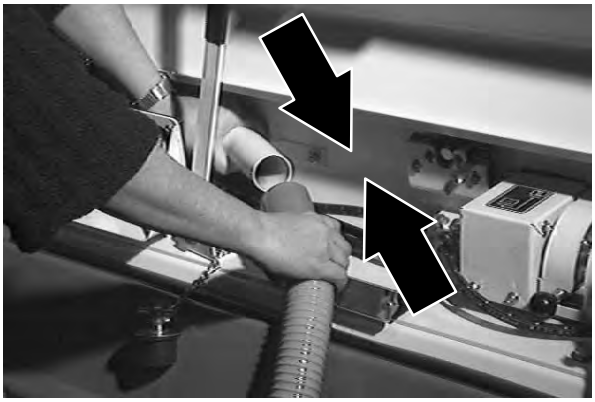

9. Fermez la porte de l’extracteur en baissant le levier et en le poussant vers la gauche jusqu’à la position de blocage.

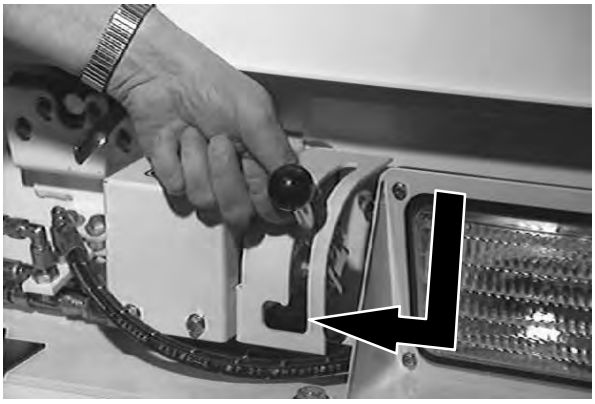

10. Activez l’extracteur en appuyant sur le bouton de l’extracteur. Le voyant situé au−dessus du bouton s’allume.

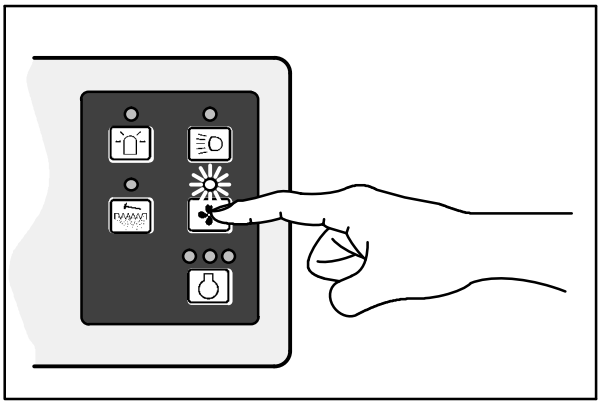

07769

11. Aspirez la surface.

12. Une fois l’aspiration effectuée, arrêtez l’extracteur en appuyant sur le bouton de l’extracteur. Le voyant situé au−dessus du bouton s’éteint.

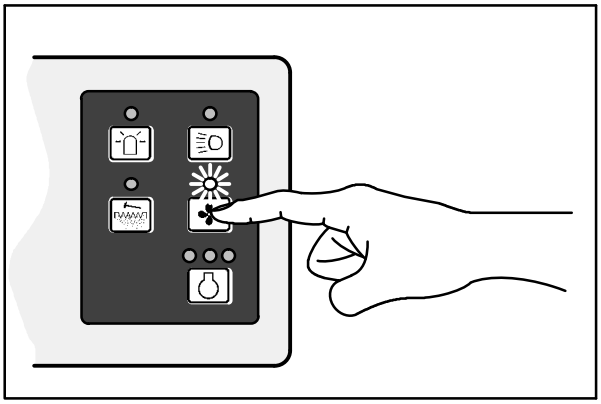

07769

13. Ouvrez la porte de l'extracteur en poussant le levier vers la droite et en le levant pour le dégager de la position de blocage.

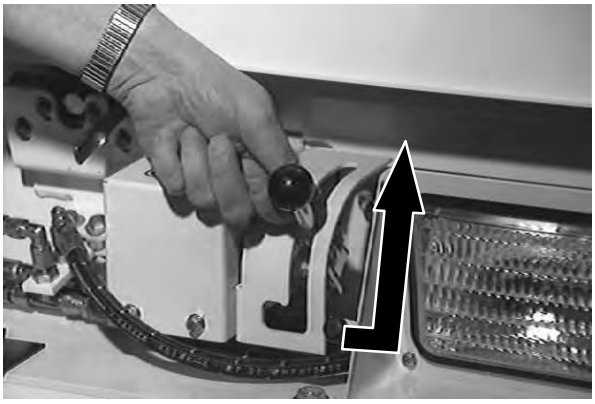

14. Déconnectez le tuyau d'extracteur du tube adaptateur de l'extracteur situé devant le bac à déchets.

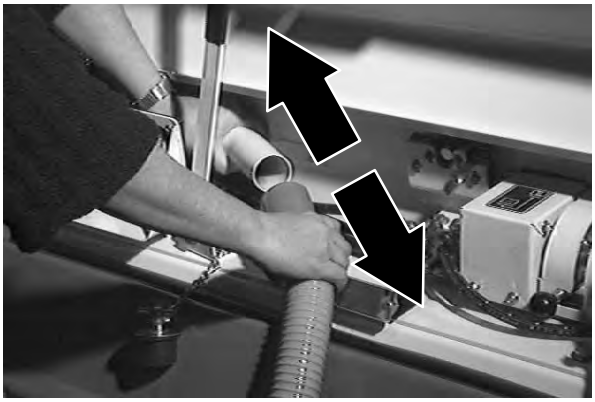

15. Désassemblez le tuyau et le manche d'aspiration et replacez–les dans les colliers d'attache au–dessus du bac à déchets.

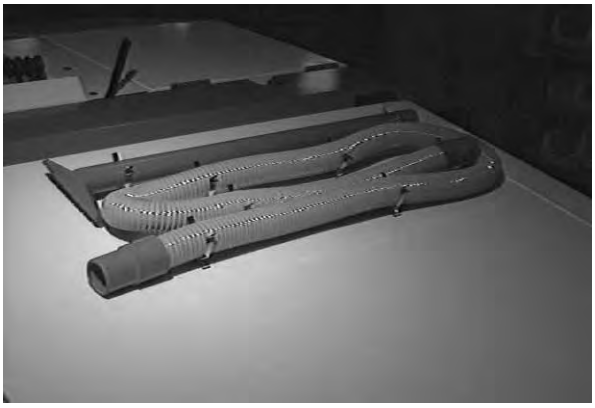

16. Replacez le bouchon d'extracteur sur le tube adaptateur de l'extracteur devant le bac à déchets, désengagez le bras de levage et fermez la porte d'accès avant du bac à déchets.

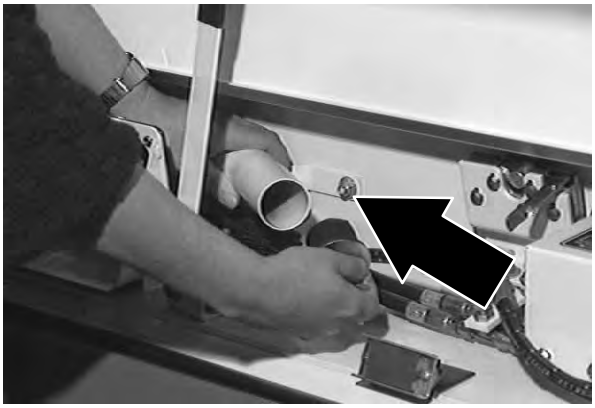

SYSTEME A FILTRE REGENERATIF (RFS)

Le système à filtre régénératif est une option fonctionnant alternativement sur les moteurs du secoueur de filtre, quand le filtre doit être nettoyé pour cause d'accumulation de poussière ou détritus.

Normalement, le système à filtre régénératif évite à l'opérateur d'avoir à arrêter la machine pour secouer les filtres, durant l'opération de balayage (sauf dans des conditions de poussière très importante et tenace. Néanmoins, il est recommandé de secouer les filtres chaque fois que le bac à déchets doit être déchargé. Ceci peut être accompli pendant le transport vers la zone de décharge. *EVITEZ* de secouer les filtres quand le bac à déchets est en position de sortie. Pour engager le cycle de secouement, appuyez sur le bouton de filtre situé sur le tableau de bord. Voir *BOUTON DU SECOUEUR DU FILTRE*.

Dans des conditions de poussière importante, il se peut que le voyant de filtre du tableau de bord reste allumé. Dans ce cas, il est recommandé d'arrêter la machine et d'effectuer un ou deux cycles de secouement pour nettoyer le filtre. Après avoir secoué le filtre, sortez le bac à déchets pour évacuer les traces de poussière. Continuez l'opération de balayage.

Si le bac à déchets est plein, le voyant s'allume. Vérifiez le chargement du bac à déchets et déchargez–le si nécessaire.

Si le voyant du filtre reste allumé après avoir effectué les opérations ci–dessus, les filtres peuvent être obstrués ou le système RFS est inopérant. L'opérateur peut secouer les filtres en appuyant sur le bouton de filtre du tableau de bord, si le système de contrôle RFS est défectueux.

Le bon fonctionnement de l’option RFS nécessite des filtres propres et en bon état. Des filtres obstrués peuvent causer une activation permanente du cycle RFS, même au démarrage. L’option nécessite également une bonne étanchéité du couvercle supérieur du bac à déchets, ainsi qu’une bonne étanchéité entre les deux chambres supérieures du filtre.

Il est recommandé de conduire la machine pour quelques tests de balayage avec l’option RFS, au démarrage initial. Cette étape suppose que le couvercle du bac à déchets et que la chambre du filtre supérieur du bac ont été nettoyés minutieusement avant l’installation de l’option RFS. Balayez pendant 30 minutes et ouvrez le couvercle du bac à déchets pour inspecter l’étanchéité des joints. Examinez le sommet des panneaux du secoueur et le dessous du couvercle du bac à déchets. Vérifiez la présence de traces de poussière pouvant être causées par un joint ou un filtre défectueux. Effectuez les réparations nécessaires. Effectuez cette vérification périodiquement si vous utilisez la balayeuse avec l’option RFS.

DEPISTAGE DES PANNES

Problème	Cause	Remède
Poussière excessive	Jupes et joints anti−poussières des brosses usés, endommagés ou déréglés.	Remplacez ou réglez les jupes ou les joints anti−poussières des brosses.
	Filtre anti−poussières du bac à déchets obstrué.	Secouez et/ou nettoyez ou remplacez le filtre anti−poussières.
	Brosse principale fonctionnant en **II Speed**	Mettez la brosse principale en vitesse **Normale**
	Tuyau d'aspiration endommagé	Remplacez le tuyau d'aspiration
	Joint d'extracteur (bride d'admission de l'extracteur) endommagé.	Remplacez le joint
	Panne d'extracteur	Contactez le personnel d'entretien TENNANT.
	Porte de bac à déchets partiellement ou complètement fermée	Ouvrez la porte du bac à déchets
	Thermo Sentry a sauté	Réenclenchez Thermo Sentry
	Pré−écran en tissu manquant sur les filtres anti−poussières	Nettoyez les éléments filtrants et installez le pré−écran en tissu
Balayage non satisfaisant	Poils de brosse usés	Remplacez les brosses
	Brosses principale et latérale mal réglées	Réglez les brosses principale et latérale
	Détritus coincés dans le mécanisme d'entraînement de la brosse principale	Enlevez les détritus du mécanisme d'entraînement
	Panne du système d'entraînement de la brosse principale	Contactez le personnel d'entretien TENNANT
	Panne du système d'entraînement de la brosse latérale	Contactez le personnel d'entretien TENNANT
	Bac à déchets plein	Videz le bac à déchets
	Jupes de sol du bac à déchets usées ou endommagées	Remplacez les jupes de sol
	Porte de bac à déchets partiellement ou complètement ouverte	Fermez la porte du bac à déchets
	Mauvaise brosse de balayage	Contactez votre agent TENNANT pour tout conseil

ENTRETIEN

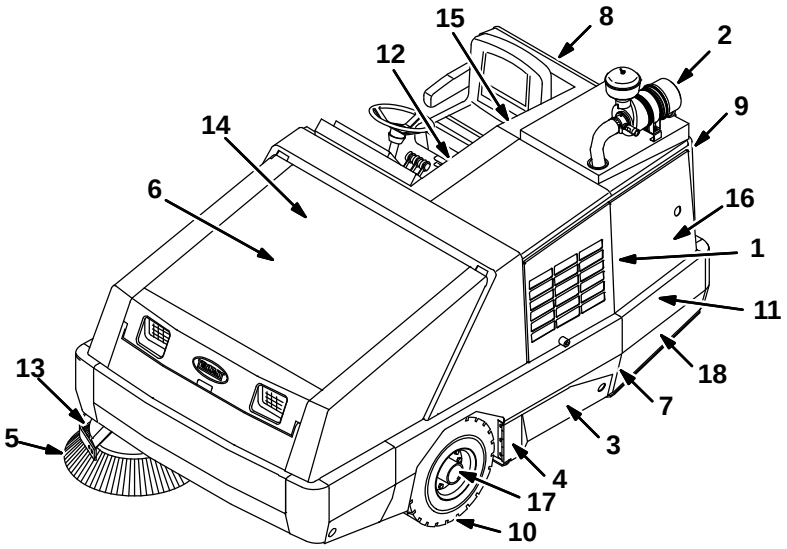

07623

TABLEAU D'ENTRETIEN

Le tableau ci–dessous indique la *personne responsable* de chaque procédure.
O = Opérateur
T = Personnel formé

Fréquence	Personne resp.	Légende	Description	Procédure	Lubrifiant/ Fluide	Nbre de points d'entretien
Tous les jours	O	1	Moteur	Vérifier le niveau d'huile	EO	1
				Vérifier le niveau de liquide de refroidissement dans le réservoir	WG	1
	O	2	Filtre à air du moteur	Contrôler l'indicateur	–	1
				Vider le chapeau de valve	–	1
	O	8	Réservoir d'huile hydraulique	Vérifier le niveau d'huile	EO	1
	O	3	Jupes du compartiment de la brosse	Vérifier l'endommagement, l'usure et le réglage	–	6
	O	4	Jupes à lèvre du bac à déchets	Vérifier l'endommagement, l'usure et le réglage	–	3
	O	3	Brosse principale	Vérifier l'endommagement et l'usure	–	1
	O	5	Brosse latérale	Vérifier l'endommagement et l'usure	–	1
				Contrôlez l'empreinte des brosses	–	1

Le tableau ci–dessous indique la *personne responsable* de chaque procédure.
O = Opérateur
T = Personnel formé

50 heures	O	3	Brosse principale	Faire pivoter bout à bout	–	1
	T	3	Brosse principale	Contrôler l'empreinte des brosses. Régler, si nécessaire.		
	O	6	Filtre anti–poussière du bac à déchets	Vérifier ou nettoyer	–	2
	T	7	Réglage de la brosse principale	Lubrifier	SPL	1
	T	1	Moteur	Vérifier la tension de la courroie	–	1
100 heures	T	9	Extérieur du corps de radiateur / refroidisseur hydraulique	Nettoyer les ailettes du refroidisseur	–	1
	T	1	Moteur	Changer l'huile et le filtre	–	1
				Vidanger l'accumulation d'huile du vaporisateur de GPL	–	1
	O	10	Pneus	Contrôler la pression	–	3
	O	3	Brosse principale et joints du bac à déchets	Vérifier l'endommagement ou l'usure	–	12
	T	1	Courroie de la climatisation (option)	Vérifier la tension	–	1
	T	–	Filtre du climatiseur (en option)	Nettoyer ou remplacer si nécessaire	–	1
	T	1	Tuyaux et étriers de radiateur	Vérifier le serrage et l'usure	–	Tous
	T	11	Paliers d'appui de roue arrière	Lubrifier	SPL	2
	T	12	Frein parking	Contrôler le réglage	–	1
	T	13	Axe de pivot de brosse latérale	Lubrifier	SPL	1
400 heures	T	1	Moteur	Nettoyer le filtre à air	–	1
				Remplacer le filtre à carburant	–	1
	T	14	Maître–cylindre de frein	Vérifier le niveau d'huile	BF	1

LUBRIFIANT/HUILE

BF . . . . Liquide de freins
EO . . . . Huile moteur, SAE–SG/SH 5W30 uniquement
HYDO . Fluide hydraulique TENNANT ou approuvé par TENNANT
SPL . . . Lubrifiant spécial, graisse Lubriplate EMB (TENNANT art nº 01433–1)
WG . . . Eau et antigel de type glycol; antigel à –34°C

REMARQUE : Des intervalles d'entretien plus fréquents peuvent être nécessaires dans des conditions de poussière extrêmes.

REMARQUE : examinez les procédures indiquées (■) après les 50 premières heures de service.

Le tableau ci–dessous indique la *personne responsable* de chaque procédure.
O = Opérateur
T = Personnel formé

800 heures	T	6	Réservoir hydraulique	Remplacer le bouchon de remplissage	GL	1
	T	–	Tuyaux hydrauliques	Vérifiez l'usure et l'endommagement.	–	Tous
	T	1	Système de refroidissement	Rincer	WG	1
	T	11	Moteur de propulsion	■ Resserrer l'écrou d'arbre	–	1
	T	11	Roues avant/arrière	■ Resserrer les écrous de roue	–	3
	T	15	Batterie	■ Nettoyer et serrer les cosses de la batterie	–	1
1 000 heures	T	1	Moteur	Nettoyer ou remplacer les bougies	–	4
				Inspecter le système PVC	–	1
	T	1	Tuyaux du radiateur	Rechercher toute craquelure ou toute détérioration	–	Tous
1 200 heures	T	16	Filtre d'huile hydraulique	Changer l'élément filtrant	–	Tous
1 600 heures	T	17	Paliers de roues avant	Vérifier, lubrifier et régler	SPL	2
2 400 heures	T	6	Réservoir d'huile hydraulique	Remplacer la crépine d'aspiration	–	1
				Changer le fluide hydraulique	HYDO	1
5 000 heures	T	1	Moteur	Remplacer les courroies d'arbre à cames et d'arbre d'équilibrage	–	2
1 an	T	1	Filtre à air du moteur	Remplacer l'élément du filtre à air	–	1

LUBRIFIANT/HUILE

BF . . . . Liquide de freins
EO . . . . Huile moteur, SAE–SG/SH 5W30 uniquement
HYDO . Fluide hydraulique TENNANT ou approuvé par TENNANT
SPL . . . Lubrifiant spécial, graisse Lubriplate EMB (TENNANT art nº 01433–1)
WG . . . Eau et antigel de type glycol; antigel à –34°C

REMARQUE : Des intervalles d'entretien plus fréquents peuvent être nécessaires dans des conditions de poussière extrêmes.

REMARQUE : examinez les procédures indiquées (■) après les 50 premières heures de service.

LUBRIFICATION

ESSIEU ARRIERE

L'essieu arrière fait pivoter la roue arrière. L'essieu possède deux graisseurs à graisse pour les paliers. Les paliers d'essieu arrière doivent être lubrifiés toutes les 200 heures de service. Lubrifiez avec la graisse Lubriplate EMB (TENNANT art. nº 01433–1).

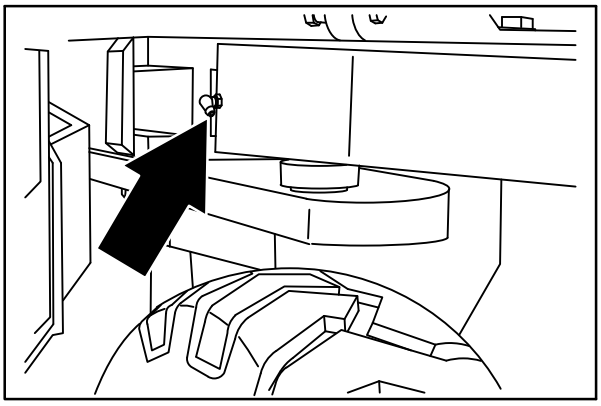

08451

PALIERS DE ROUE AVANT

Contrôlez l'endommagement éventuel des joints de paliers de la roue avant, changez et réglez toutes les 1600 heures de service. Lubrifiez avec la graisse Lubriplate EMB (TENNANT art. nº 01433–1).

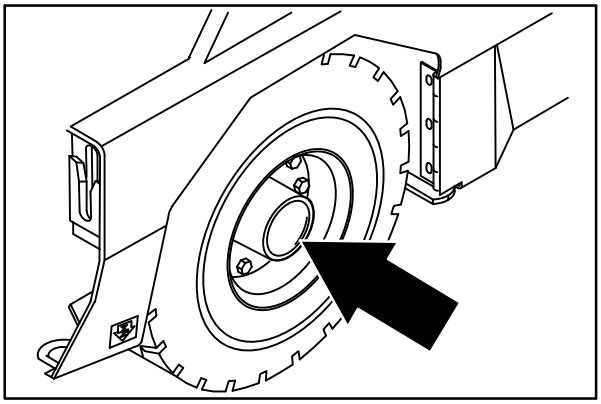

08579

PIVOTS DE BROSSE LATERALE

Les pivots de brosse latérale doivent être lubrifiés avec de la graisse Lubriplate EMB (TENNANT art. nº 01433–1) toutes les 200 heures de service.

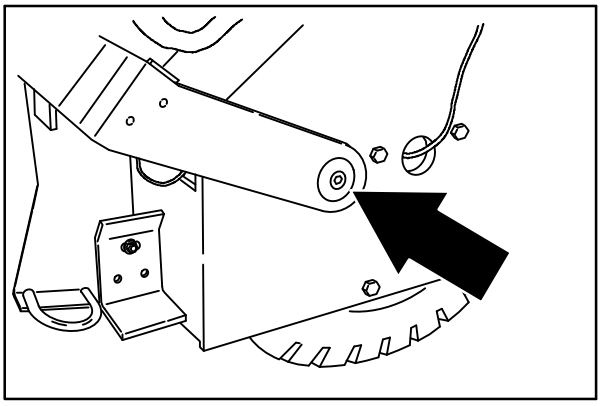

08581

REGLAGE DE LA BROSSE PRINCIPALE

Le dispositif de réglage de la brosse principale, situé du côté droit de la brosse possède un graisseur pour la lubrification. Lubrifiez le dispositif de réglage de la brosse principale avec de la graisse Lubriplate EMB (TENNANT art. nº 01433–1) toutes les 50 heures de service.

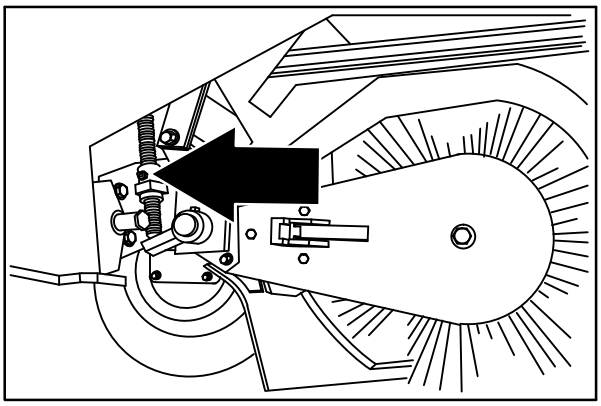

08934

SYSTEME HYDRAULIQUE

RESERVOIR DE FLUIDE HYDRAULIQUE

Le réservoir est situé derrière le siège de l'opérateur.

Un bouchon de remplissage muni d'un reniflard incorporé est monté au sommet du réservoir. Remplacez le bouchon toutes les 800 heures de service.

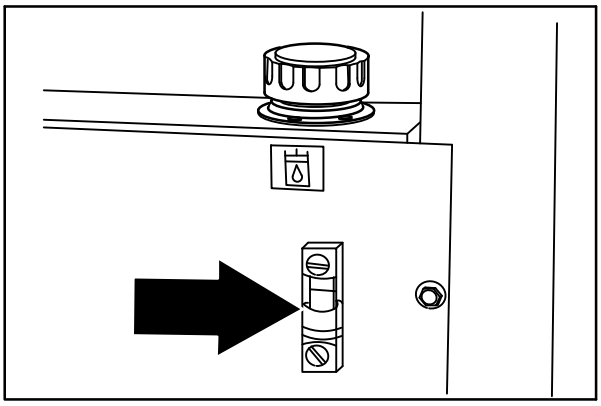

08452

Un bouchon de remplissage muni d'un reniflard incorporé est monté sur le réservoir hydraulique. Assurez–vous que le bac à déchets soit en position basse quand vous vérifiez le niveau de fluide hydraulique. La jauge est marquée avec des niveaux PLEIN (ligne noire) et AJOUTER (ligne rouge), pour indiquer le niveau de fluide hydraulique dans le réservoir.

Lubrifiez le joint d'étanchéité du bouchon de remplissage en appliquant une pellicule de fluide hydraulique avant de replacer le bouchon sur le réservoir.

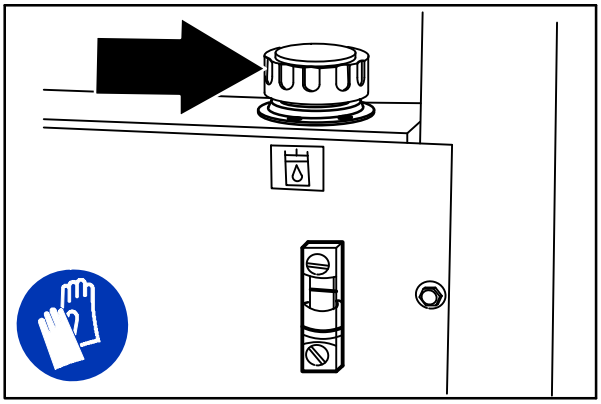

08430

ATTENTION! Ne remplissez pas trop le réservoir de fluide hydraulique; ne faites pas fonctionner la machine avec un faible niveau de fluide hydraulique dans le réservoir. Ceci peut provoquer des dommages dans le système hydraulique de la machine.

Vidangez et remplissez le réservoir de fluide hydraulique avec du fluide hydraulique **Tennant*True*** neuf toutes les 2400 heures de service.

Le réservoir possède un filtre d'écoulement qui filtre le fluide hydraulique avant son entrée dans le système. Remplacez le filtre toutes les 2400 heures de service.

Le filtre de fluide hydraulique est situé dans le compartiment moteur. Remplacez l'élément filtrant toutes les 1200 heures de service ou lorsque le voyant de filtre hydraulique obstrué reste allumé. Vérifiez le niveau de fluide hydraulique et remplissez, si besoin.

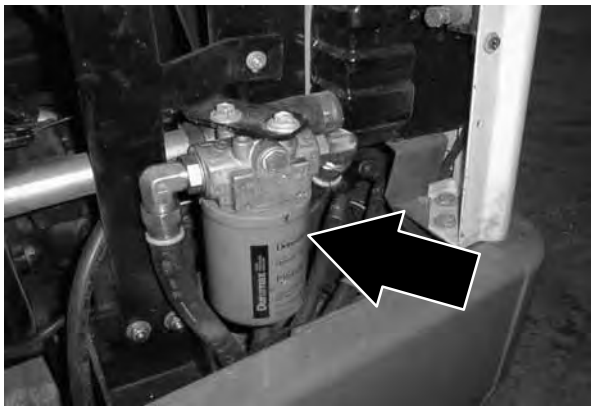

FLUIDE HYDRAULIQUE

La qualité et la condition du fluide hydraulique jouent un rôle très important dans le bon fonctionnement de la machine. Le fluide hydraulique TENNANT a été spécialement sélectionné pour répondre aux besoins des machines TENNANT.

Les fluides hydrauliques TENNANT procurent aux composants hydrauliques une durée de vie prolongée. Il existe deux sortes de fluides disponibles pour des échelles de températures différentes:

Fluide hydraulique Tennant*Ture* de qualité supérieure (durée de vie prolongée)			
Numéro d'article	**Capacité**	**Indice de viscosité ISO (VI)**	**Plages de température de l'air ambiant**
1057710	3,8 L (1 gallon)	ISO 100 VI 126 ou supérieur	29 °C (85 °F) ou plus
1057711	19 L (5 gallons)		
1057707	3,8 L (1 gallon)	ISO 32 VI 163 ou supérieur	7 °C (45 °F) ou moins
1057708	19 L		

Le fluide pour hautes températures a une viscosité plus élevée et ne doit pas être utilisé à basse température, ceci pour éviter l'endommagement des pompes hydrauliques du fait d'une mauvaise lubrification.

Le fluide pour températures basses est un fluide moins épais spécialement prévu pour les températures basses.

Si vous utilisez un autre fluide hydraulique, veillez à ce que les caractéristiques correspondent aux caractéristiques du fluide hydraulique TENNANT. L'utilisation de fluides de substitution peut causer des pannes prématurées des composants hydrauliques.

Les machines commercialisées en Europe sont remplies avec les fluides hydrauliques disponibles localement. Vérifiez le label sur le réservoir hydraulique.

ATTENTION! Les composants hydrauliques dépendent du fluide hydraulique du système pour la lubrification interne. La pénétration de poussières et autres contaminants dans le système hydraulique a pour conséquence un mauvais fonctionnement, une usure accélérée et des dommages éventuels.

TUYAUX HYDRAULIQUES

Contrôlez l'endommagement ou l'usure des tuyaux hydrauliques toutes les 800 heures de service.

Une fuite de fluide par un petit orifice peut être pratiquement invisible, mais peut causer des dégâts sérieux.

Consultez immédiatement un médecin en cas de blessure occasionnée par une fuite de fluide hydraulique. Des infections ou réactions graves peuvent se développer si un traitement médical approprié n'est pas appliqué immédiatement.

POUR VOTRE SECURITE: Au cours de l'entretien de la machine, utilisez un carton pour localiser les fuites de fluide hydraulique sous pression.

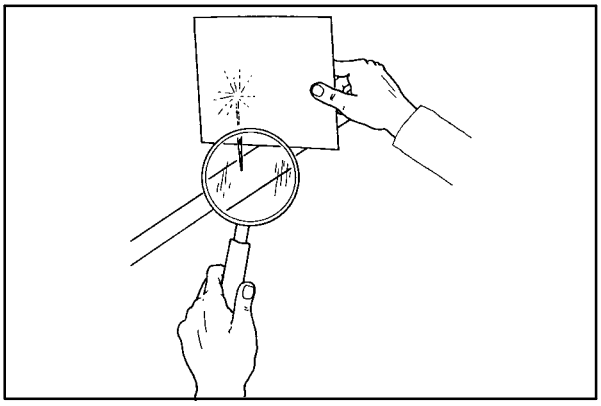

00002

Si vous découvrez une fuite de fluide, contactez le mécanicien ou le chef d'entretien.

MOTEUR DE PROPULSION

Resserrez l'écrou d'arbre à 237 nm en ajoutant suffisamment de couple pour aligner l'écrou à fente et le trou d'arbre, après les premières 50 heures de service et ensuite toutes les 800 heures de service.

MOTEUR

POUR VOTRE SÉCURITÉ : Avant de quitter ou d'entretenir la machine, arrêtez la machine sur une surface horizontale, engagez le frein de stationnement, coupez le contact et enlevez la clé.

HUILE MOTEUR

Vérifiez le niveau d'huile du moteur tous les jours. Changez l'huile et le filtre à huile toutes les 100 heures de service.

Remplissez l'huile de moteur jusqu'à ce que le niveau d'huile se trouve entre les marques figurant sur la jauge. NE REMPLISSEZ PAS au–delà de la marque supérieure.

Contenance du réservoir d'huile moteur des **moteurs Mitsubishi**: 4.7 l (5 qt), filtre à huile compris.

SYSTEME DE REFROIDISSEMENT

POINT SÉCURITÉ : Lors de l'entretien de la machine, évitez tout contact avec le liquide de refroidissement du moteur encore chaud. Ne retirez pas le bouchon du radiateur lorsque le moteur est chaud. Laissez refroidir le moteur.

Vérifiez quotidiennement le niveau du réservoir de liquide de refroidissement. Le niveau du liquide de refroidissement doit s'établir entre les repères lorsque le moteur est froid. Pour les instructions concernant le mélange eau/liquide de refroidissement, renseignez–vous auprès du fabricant du liquide de refroidissement.

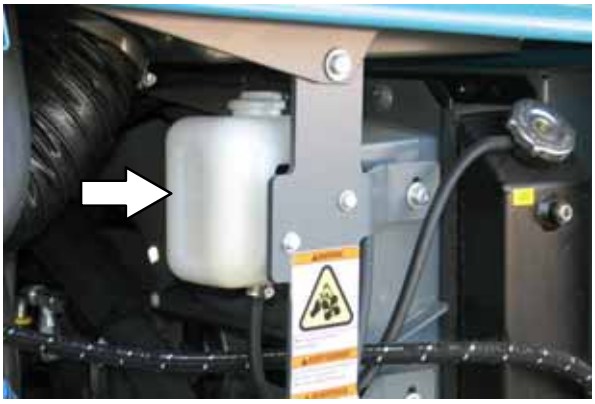

Rincez le radiateur et le système de refroidissement toutes les 800 heures de service.

Contrôlez les conduites et étriers du radiateur toutes les 200 heures de service. Resserrez les étriers lâches. Remplacez les tuyaux et étriers endommagés.

Contrôlez les conduites du radiateur toutes les 1 000 heures de service à la recherche de craquelures ou de détériorations.

Contrôlez la présence de débris à l'extérieur du corps du radiateur et sur les ailettes de refroidisseur hydraulique, toutes les 100 heures de service. Soufflez ou rincez toute la poussière au travers de la grille et des ailettes du radiateur, dans le sens inverse de la circulation d'air normale. Veillez à ne pas tordre les ailettes de refroidissement pendant le nettoyage. Nettoyez les ailettes minutieusement afin d'éviter toute incrustation de poussière. Afin d'éviter les fissures au niveau du radiateur, laissez refroidir le radiateur et les ailettes du refroidisseur avant le nettoyage.

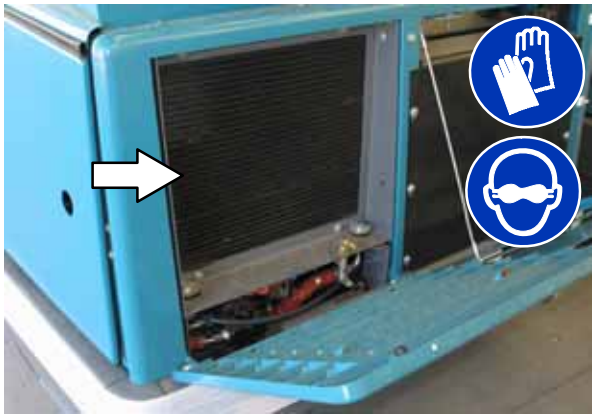

POUR VOTRE SECURITE: Lors de l'entretien de la machine, protégez–vous les yeux et les oreilles lorsque vous utilisez de l'air ou de l'eau sous pression.

INDICATEUR DE FILTRE A AIR

Contrôlez l'indicateur tous les jours. La ligne rouge de l'indicateur se déplace au fur et à mesure que le filtre se remplit de saleté. Remplacez l'élément du filtre à air que lorsque la ligne rouge atteint 5 kPa (20 en H_2O) et quand la fenêtre « ENTRETENIR QUAND ROUGE » est complètement rouge. Le moteur doit tourner pour obtenir une lecture précise de l'indicateur d'air.

FILTRE A AIR

Videz le capuchon antipoussière du filtre à air du moteur tous les jours.

Nettoyez l'élément du filtre à air toutes les 250 heures de service. Remplacez l'élément du filtre à air tous les ans.

Remplacez l'élément filtrant du filtre à air uniquement lorsque l'indicateur du filtre à air signale une restriction au niveau du système d'admission d'air ou lorsque l'élément filtrant est endommagé. Reportez–vous à la section *INDICATEUR DU FILTRE À AIR.*

Retirez l'élément du filtre. Nettoyez soigneusement le couvercle et l'intérieur du logement avec un chiffon humide. Nettoyez les surfaces d'étanchéité du logement.

Installez l'élément du filtre dans le logement de filtre à air et réinstallez le capuchon antipoussière avec le tuyau d'eau pointant vers le bas.

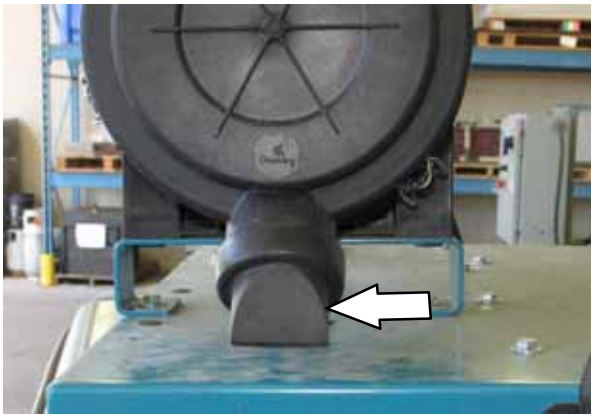

Remettez l'indicateur du filtre à air à zéro en appuyant sur le bouton de remise à zéro situé à l'extrémité de l'indicateur, après avoir remplacé le filtre à air.

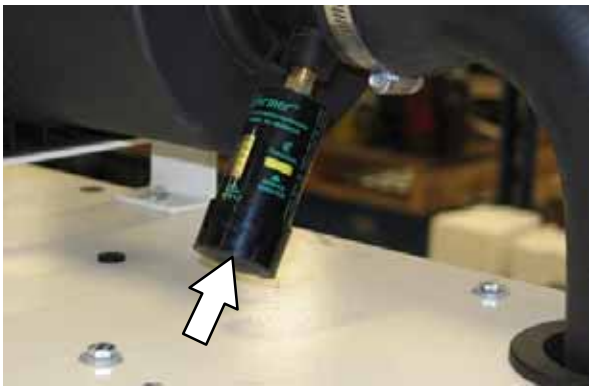

FILTRE A CARBURANT (ESSENCE)

Remplacez le filtre à essence toutes les 400 heures de service.

POUR VOTRE SECURITÉ : Lors de l'entretien de la machine, évitez les flammes et les étincelles au niveau du poste de ravitaillement en carburant. Veillez à ce que l'endroit soit bien aéré.

FILTRE A CARBURANT (GPL)

Remplacez le filtre à GPL toutes les 400 heures de service.

Désassemblez la vanne d'arrêt du carburant pour accéder au filtre à GPL.

POUR VOTRE SECURITÉ : Lors de l'entretien de la machine, évitez les flammes et les étincelles au niveau du poste de ravitaillement en carburant. Veillez à ce que l'endroit soit bien aéré.

VAPORISATEUR DE GPL

Vidangez l'accumulation d'huile du vaporisateur de GPL toutes les 100 heures de service.

POUR VOTRE SECURITÉ : Lors de l'entretien de la machine, évitez les flammes et les étincelles au niveau du poste de ravitaillement en carburant. Veillez à ce que l'endroit soit bien aéré.

COURROIE DU MOTEUR

Contrôlez la tension de la courroie toutes les 50 heures de service. Ajustez la tension si nécessaire. La tension adéquate de courroie est obtenue avec une flexion de 13 mm (0.50 in.) pour une force de 4 à 5 kg (8 à 10 lb) appliquée au point central de la portée la plus longue.

MISE EN GARDE : Courroie et extracteur en mouvement. Eloignez–vous.

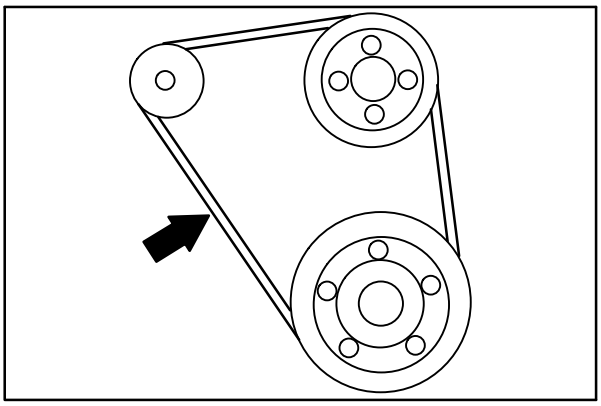

08935

SOUPAPE DE SURPRESSION

Inspectez la soupape de surpression toutes les 1 000 heures de service.

BOUGIES

Remplacez les bougies toutes les 1 000 heures de service.

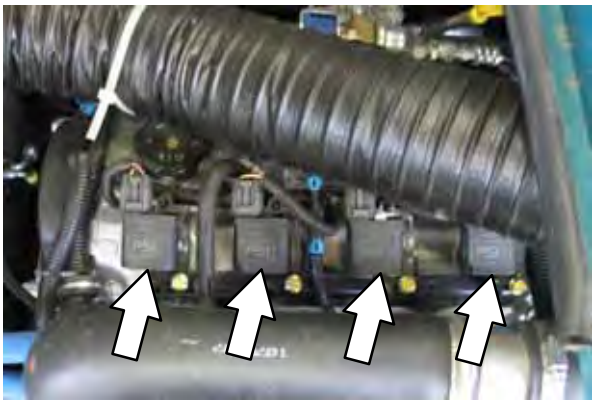

COURROIES DE VOLANT DU VILEBREQUIN ET D'ARBRE À CAME

Remplacez les courroies d'arbre d'équilibrage de vilebrequin et d'arbre à cames toutes 5 000 heures de service.

NIVEAU DE CHARGE DE LA BATTERIE

Nettoyez et resserrez les cosses de la batterie après les 50 premières heures de service, puis toutes les 800 heures de service. N'ajoutez pas d'eau à la batterie et ne retirez pas les bouchons de fermeture de la batterie.

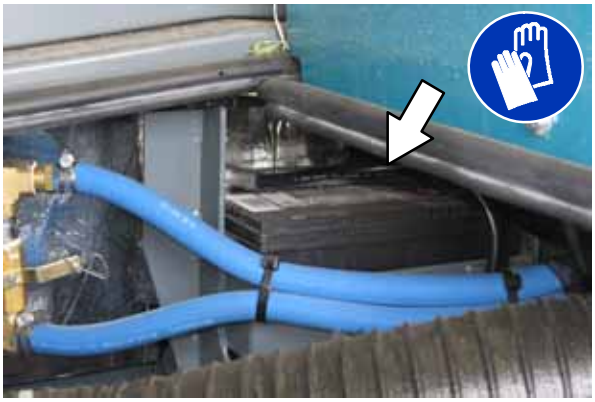

COURROIES ET CHAINES

CHAINE ANTI–ELECTRICITE STATIQUE

Une chaîne anti–électricité statique évite l'accumulation d'électricité statique dans la machine. La chaîne est attachée à la machine par un boulon de maintien de la jupe de brosse principale arrière.

Veillez à ce que la chaîne touche le sol en permanence.

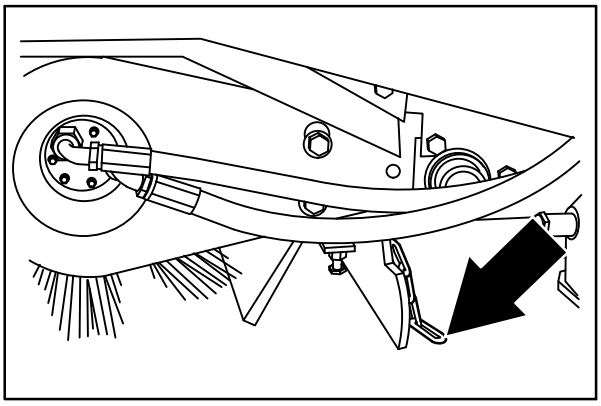

08449

COURROIE DE CLIMATISATION (OPTION)

La courroie de climatisation entraîne le compresseur. La flexion de courroie doit être de 4 à 7 mm, pour une force de 2,5 kg appliquée au centre de la courroie.

Vérifiez et réglez la tension de la courroie toutes les 100 heures de service.

MISE EN GARDE: Courroie en mouvement. Gardez vos distances.

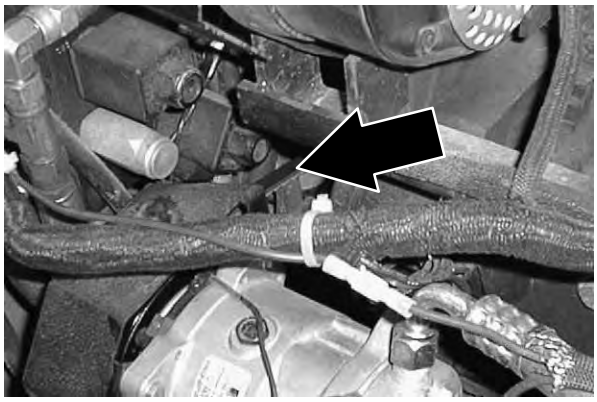

FILTRE DE CLIMATISATION (OPTION)

Le filtre de climatisation doit être inspecté et nettoyé toutes les 100 heures de service, selon les instructions de nettoyage mentionnées sur le côté du filtre.

REMARQUE: Dans des conditions de balayage hautement poussiéreuses, nettoyez ou remplacez le filtre aussi souvent que nécessaire.

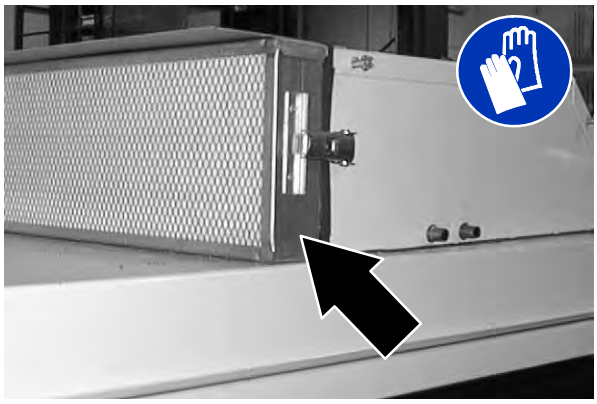

BAC A DECHETS

FILTRE ANTI−POUSSIERES DU BAC A DECHETS

Les filtres anti−poussières filtrent l'air extrait du bac à déchets. Les filtres anti−poussières sont équipés d'un secoueur de filtre qui enlève les particules de poussière qui se sont accumulées. Le secoueur de filtres anti−poussières est commandé par le bouton de secoueur de filtre.

Secouez les filtres anti−poussières avant de décharger le bac à déchets et à la fin de chaque poste. Evitez de secouer les filtres quand le bac à déchets est en position de sortie. Contrôlez et nettoyez les filtres anti−poussières toutes les 50 heures de service. Des conditions de poussière extrêmes peuvent nécessiter un nettoyage plus fréquent des filtres anti−poussières.

Pour nettoyer les filtres anti−poussières, appliquez l'une des méthodes suivantes:

- SECOUEMENT − Appuyez sur le bouton du secoueur de filtre.
- AIR − Envoyez de l'air comprimé au travers du filtre anti−poussières, vers l'extérieur. Vous pouvez effectuer cette opération avec le filtre anti−poussières dans la machine; cependant, pour un nettoyage plus efficace, retirez le filtre anti−poussières de la machine et l'enveloppe du pré−écran de l'élément filtrant. Veillez à toujours vous protéger les yeux quand vous utilisez de l'air comprimé.

  POUR VOTRE SECURITE: Lors de l'entretien de la machine, protégez−vous les yeux et les oreilles lorsque vous utilisez de l'air ou de l'eau sous pression.

- EAU − Retirez l'enveloppe en tissu du pré−écran de l'élément filtrant. EAU − Lavez l'enveloppe du pré−écran dans une solution de détergent doux. Rincez l'enveloppe du pré−écran jusqu'à ce qu'elle soit propre. Séchez l'enveloppe du pré−écran à l'air; n'utilisez pas d'air comprimé. **NE** lavez **JAMAIS** l'élément filtrant à l'eau.

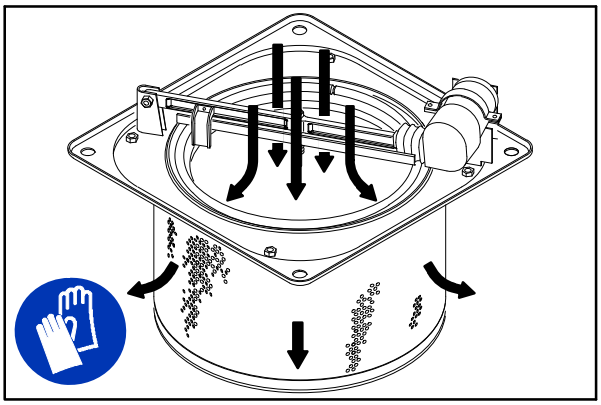

08594

RETIRER OU REMPLACER LE FILTRE ANTI−POUSSIERES DU BAC A DECHETS

1. Coupez le contact et engagez le frein parking de la machine.

POUR VOTRE SECURITE: Avant de quitter ou d'entretenir la machine, arrêtez la machine sur une surface plate, engagez le frein parking, coupez le contact et enlevez la clé.

2. Ouvrez le couvercle du bac à déchets.
3. Déconnectez les fils de connexion du moteur du secoueur.
4. Enlevez les quatre écrous de retenue du cadre du secoueur de filtre.
5. Retirez du bac à déchets le cadre du secoueur de filtre.

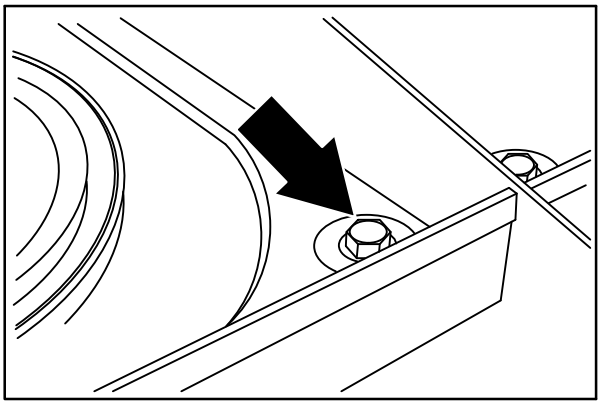

08591

6. Retournez délicatement le cadre du secoueur et l'élément secouant.
7. Dévissez les quatre écrous de retenue du cadre du secoueur de filtre.
8. Retirez l'anneau du cadre du secoueur de filtre. Retirez le filtre.
9. Veillez à ce que l'enveloppe du pré−écran soit bien enroulée et fixée correctement sur le nouvel élément filtrant. Placez le nouveau filtre sur le cadre du secoueur de filtre.

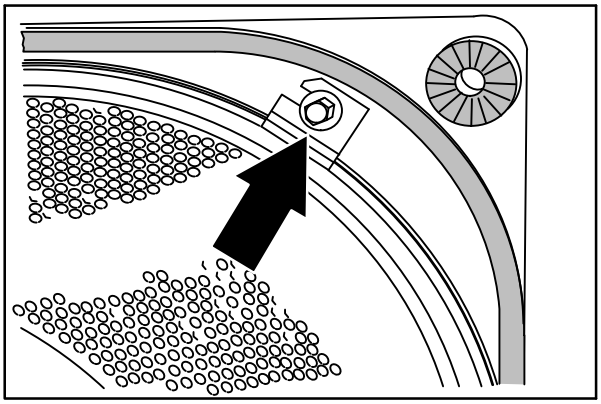

08592

10. Placez l'anneau sur le filtre. Veillez à ce que l'anneau soit bien inséré dans la lèvre de l'élément filtrant, sur toute la circonférence. Alignez les attaches de l'anneau et les trous d'écrous de retenue.
11. Effectuez le montage en utilisant les écrous de retenue.
12. Vérifiez l'état du joint sur le cadre du secoueur. Assurez−vous que les isolateurs de vibration sont montés aux quatre coins du cadre du secoueur de filtre.
13. Placez le cadre du filtre et du secoueur dans le bac à déchets.
14. Placez les quatre écrous de retenue et serrez−les.
15. Connectez les fils de connexion du moteur du secoueur.

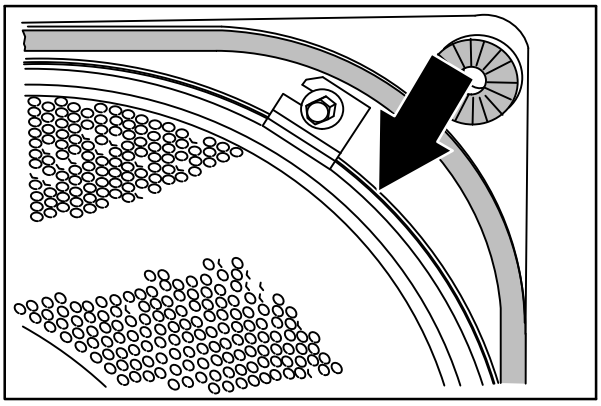

08593

THERMO SENTRY

Le Thermo Sentry détecte la température de l'air extrait du bac à déchets. Si le feu se déclenche dans le bac à déchets, le Thermo Sentry arrête l'extracteur et coupe la distribution d'air. Le Thermo Sentry est situé sur le cadre de l'extracteur.

Réenclenchez le Thermo Sentry en appuyant sur le bouton de réenclenchement.

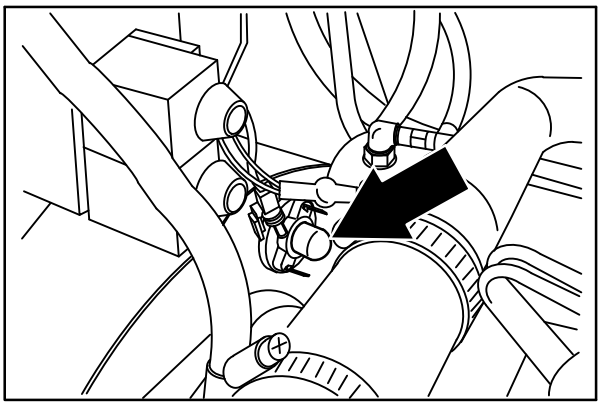

08928

BROSSES

BROSSE PRINCIPALE

La brosse principale est cylindrique et couvre la largeur de la machine, balayant les détritus dans le bac à déchets.

Vérifiez tous les jours l'endommagement ou l'usure de la brosse. Enlevez les fils ou les ficelles qui se sont enroulés dans la brosse principale, le moyeu ou le pignon de la brosse principale.

Vérifiez l'empreinte de brosse principale et faites pivoter la brosse principale bout à bout toutes les 50 heures de service. L'empreinte doit avoir une largeur de 50 à 65 mm. Réglez l'empreinte de la brosse principale en tournant le bouton de pression de la brosse principale, situé près du siège de l'opérateur.

Faites pivoter bout à bout la brosse principale toutes les 50 heures d'opération, pour obtenir une durée de vie maximale de la brosse et une performance de balayage optimale.

Remplacez la brosse lorsqu'elle ne nettoie plus de manière efficace.

REMPLACER LA BROSSE PRINCIPALE

1. Coupez le contact et engagez le frein parking de la machine.

   POUR VOTRE SECURITE: Avant de quitter ou d'entretenir la machine, arrêtez la machine sur une surface plate, engagez le frein parking, coupez le contact et enlevez la clé.

2. Levez la brosse principale.

3. Ouvrez la porte d'accès droite de la brosse principale.

4. Détachez et retirez le plateau de pignon libre de la brosse.

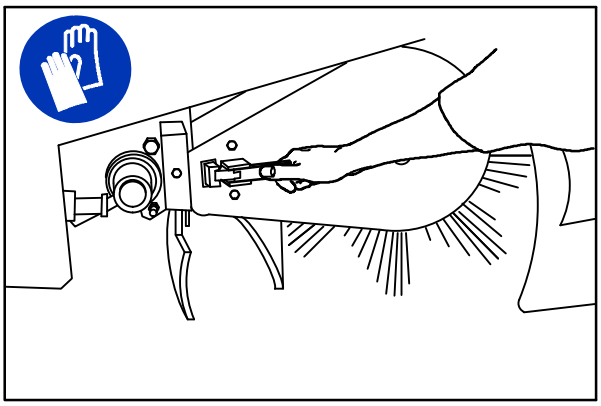

08487

5. Attrapez la brosse, retirez–la de la broche d'entraînement et tirez–la hors du compartiment de brosse.

6. Posez sur le sol la nouvelle brosse principale, ou la brosse aux extrémités pivotées, près de la porte d'accès.

7. Glissez la brosse principale sur la broche d'entraînement. Faites pivoter la brosse jusqu'à ce qu'elle s'engage sur la broche et poussez la complètement sur la broche.

8. Faites glisser la broche du plateau de pignon libre sur la brosse principale.

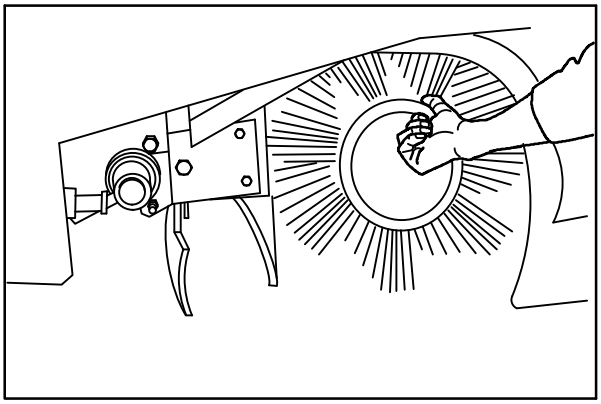

08488

9. Attachez le plateau de pignon libre sur le châssis de la machine.

10. Fermez la porte d'accès droite de la brosse principale.

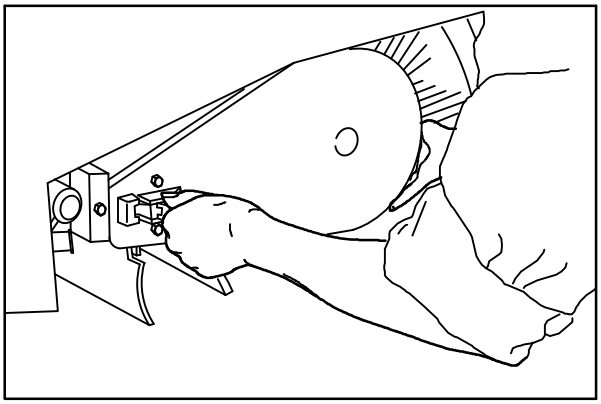

08489

VERIFIER ET REGLER L'EMPREINTE DE LA BROSSE PRINCIPALE

1. Mettez de la craie (ou un autre matériau qui ne s'envole pas facilement) sur une surface uniforme et plate.

2. Levez la brosse latérale et la brosse principale et placez la brosse principale au–dessus de la surface couverte de craie.

3. Activez la brosse principale.

4. Baissez la brosse principale pendant 15 à 20 secondes, tout en gardant un pied sur la pédale de frein, pour empêcher la machine de bouger. Ceci provoque l'abaissement de la brosse principale rotative.

REMARQUE: A défaut de craie ou d'autre matériau, laissez les brosses tourner sur le sol pendant deux minutes. Ceci formera une trace brillante par terre.

5. Levez la brosse principale.

6. Arrêtez la brosse principale.

7. Déplacez la machine hors de la zone de test.

8. Observez la largeur de l'empreinte de la brosse. La largeur d'empreinte de brosse correcte est comprise entre 65 et 75 mm.

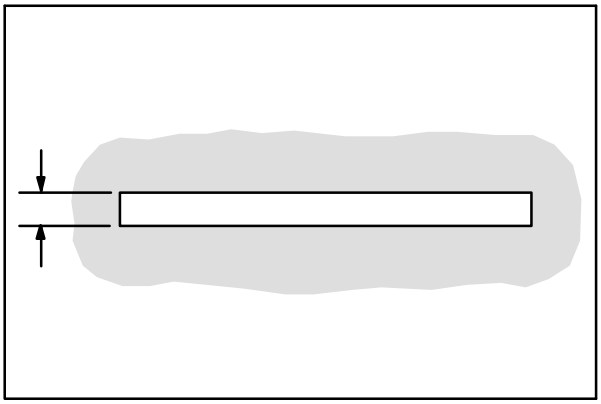

00582

9. Pour augmenter la largeur de l'empreinte de la brosse principale, tournez le bouton de pression de la brosse principale en position basse, dans le sens contraire des aiguilles d'une montre.

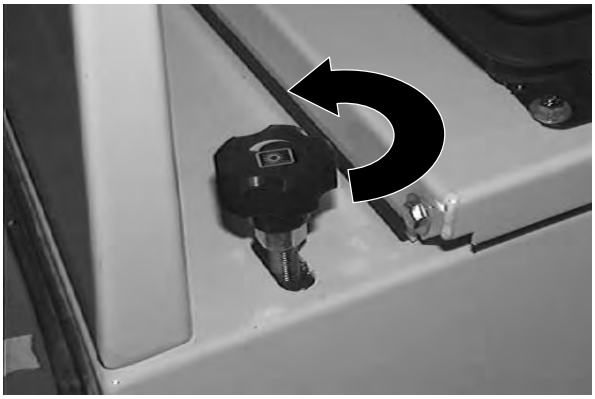

Pour diminuer la largeur de l'empreinte de la brosse principale, tournez le bouton de pression de la brosse principale en position basse, dans le sens des aiguilles d'une montre.

Si l'empreinte de la brosse principale est diminuée de plus de 15 mm d'une extrémité à l'autre, réglez la conicité du côté entraînant de la brosse.

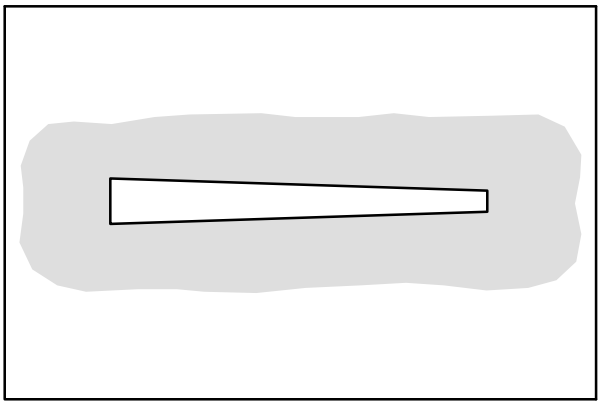

00601

A. Dévissez les boulons de fixation du plateau d'entraînement de la brosse.

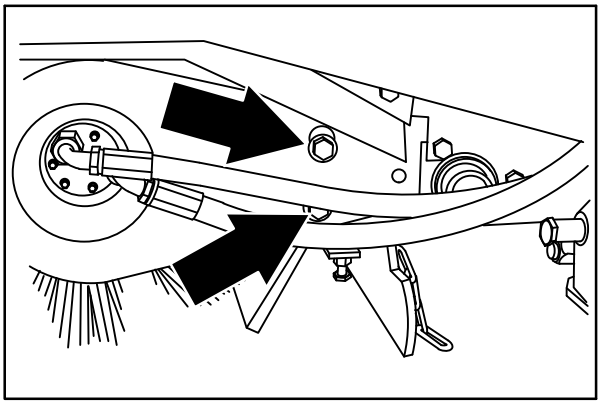

08450

B. Tournez l'écrou de réglage de conicité dans le sens contraire des aiguilles d'une montre, pour augmenter la largeur de l'empreinte du côté entraînant de la brosse; tournez l'écrou dans le sens des aiguilles d'une montre pour diminuer la largeur de l'empreinte du côté entraînant de la brosse. Resserrez les boulons de fixation du plateau d'entraînement.

C. Vérifiez de nouveau l'empreinte de la brosse et rectifiez le réglage si nécessaire. Réglez ensuite la largeur de l'empreinte de la brosse principale.

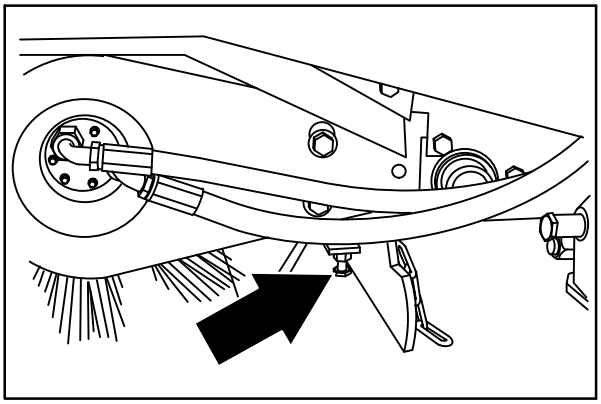

08490

BROSSE LATERALE

La brosse latérale balaie les détritus le long des bords dans la trace de la brosse principale.

Vérifiez tous les jours l'endommagement ou l'usure de la brosse. Enlevez les fils ou les ficelles qui se sont enroulés dans la brosse latérale ou le moyeu de brosse latérale.

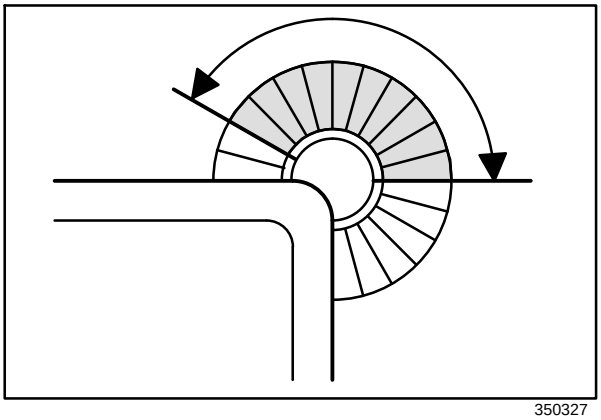

350327

Vérifiez tous les jours l'empreinte de la brosse latérale. Les poils de la brosse latérale doivent entrer en contact avec le sol, avec une empreinte de 10 heures à trois heures, quand la brosse est en mouvement. Ajustez l'empreinte de la brosse latérale à l'aide du bouton de pression de brosse latérale en position basse. Tournez le bouton dans le sens contraire des aiguilles d'une montre pour augmenter le contact de la brosse avec la surface à balayer, et dans le sens des aiguilles d'une montre pour diminuer le contact.

Remplacez la brosse lorsqu'elle ne nettoie plus de manière efficace.

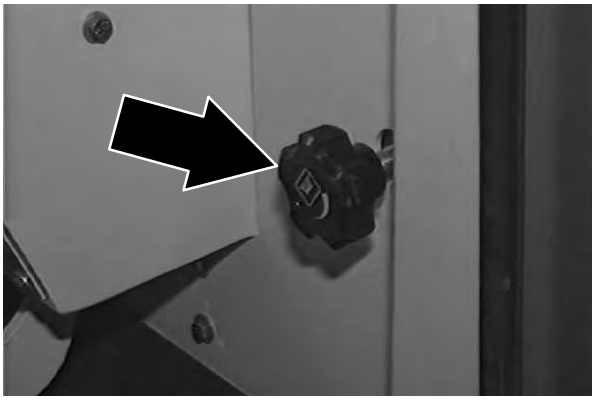

REMPLACER LA BROSSE LATERALE

1. Videz le bac à déchets.
2. Engagez le frein parking de la machine.
3. Levez le bac à déchets.
4. Coupez le moteur.

   POUR VOTRE SECURITE: Avant de quitter ou d'entretenir la machine, arrêtez la machine sur une surface plate, engagez le frein à main, coupez le contact et enlevez la clé.

5. Retirez la goupille de retenue de la brosse latérale de l'arbre d'entraînement de la brosse latérale.
6. Faites glisser la brosse latérale hors de l'arbre d'entraînement de la brosse latérale.

REMARQUE: Retirez le moyeu et placez–le sur la nouvelle brosse si aucun moyeu n'est déjà installé.

7. Faites glisser la nouvelle brosse latérale sur l'arbre d'entraînement de la brosse latérale.

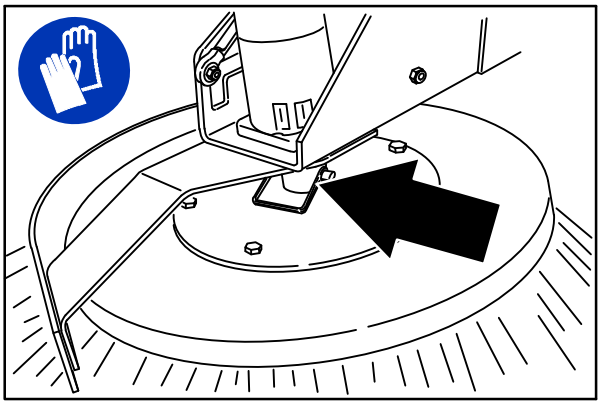

08466

8. Insérez la goupille de retenue de la brosse latérale sur l'arbre d'entraînement de la brosse latérale et fixez−la.

9. Désengagez la barre de support du bac à déchets et baissez le bac.

10. Réglez l'empreinte de la brosse latérale avec le bouton de pression de brosse latérale en position basse.

JUPES ET JOINTS

JUPES DE LEVRES DU BAC A DECHETS

Les jupes de lèvres du bac à déchets sont situées en bas du bac, à l'arrière. Les jupes flottent au−dessus des détritus et détournent ceux−ci en direction du bac à déchets. La jupe supérieure est segmentée.

Vérifiez tous les jours l'endommagement ou l'usure des jupes de lèvres du bac à déchets.

Remplacez les jupes de lèvres du bac à déchets quand elles ne touchent plus le sol.

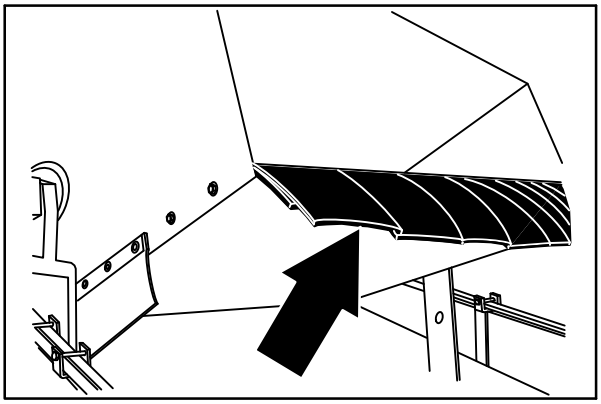

08491

JUPES DE PANNEAU DE BROSSE

Les jupes de panneaux de brosse sont situées sous chacune des portes de brossage et autour des extrémités de la brosse sur le châssis principal. La jupe de porte de brossage intérieure doit toucher le sol et la jupe de porte de brossage extérieure doit avoir une distance au sol de 3 à 5 mm.

Vérifiez tous les jours l'endommagement, l'usure et le réglage des jupes.

REMARQUE: Les jupes de la porte de brossage ont des fentes pour permettre le réglage de la distance au sol. La porte doit être fermée pour permettre un réglage correct.

REMARQUE: La pression des pneus a une influence sur la distance au sol des jupes.

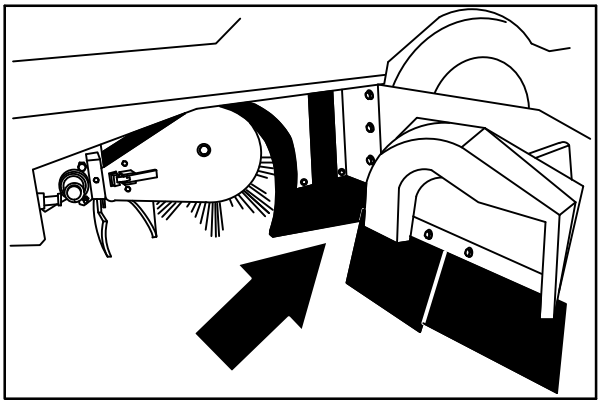

08493

JUPES ARRIERE

Les deux jupes arrière sont situées sous l'arrière du panneau de la brosse principale. La jupe verticale doit avoir une distance au sol de 20 mm dans des conditions poussiéreuses et doit toucher le sol dans toute autre condition. La jupe de recirculation a un réglage automatique.

Vérifiez tous les jours l'endommagement, l'usure et le réglage des jupes.

REMARQUE: La pression des pneus a une influence sur la distance au sol des jupes.

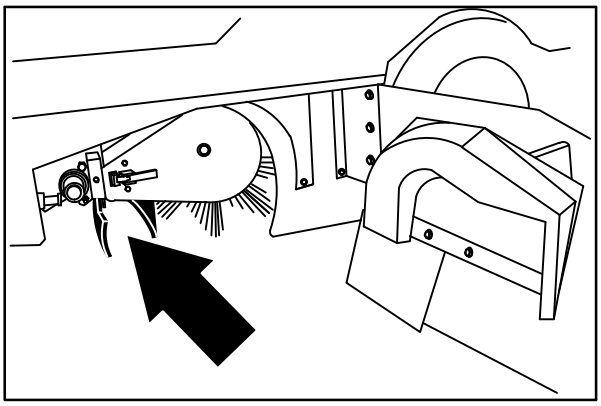

08494

JOINTS DE PORTES DE BROSSE

Les joints des portes de brosses sont situés sur les deux portes de la brosse principale et sur les portions correspondantes sur le châssis principal.

Vérifiez l'endommagement et l'usure des joints toutes les 100 heures de service.

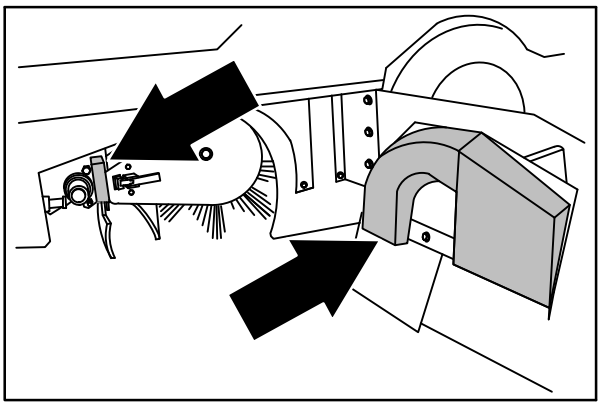

08495

JOINTS DU BAC A DECHETS

Les joints du bac à déchets sont situés au–dessus et sur les côtés du châssis de la machine en contact avec le bac à déchets.

Vérifiez l'endommagement et l'usure des joints toutes les 100 heures de service.

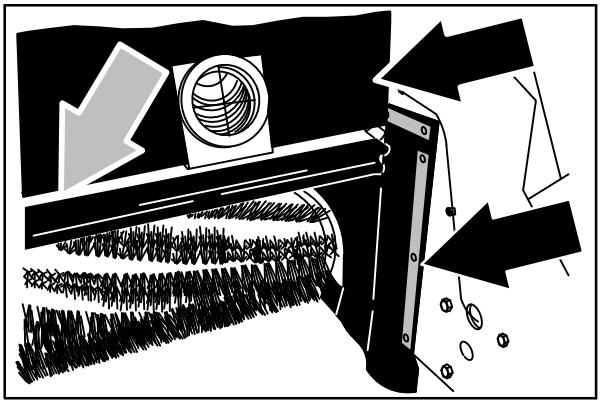

08496

JOINTS DE PORTE DU BAC A DECHETS

Les joints de la porte du bac à déchets sont situés sur la porte du bac. Il ferme le bac à déchets hermétiquement quand la porte du bac est fermée.

Vérifiez l'endommagement et l'usure des joints toutes les 100 heures de service.

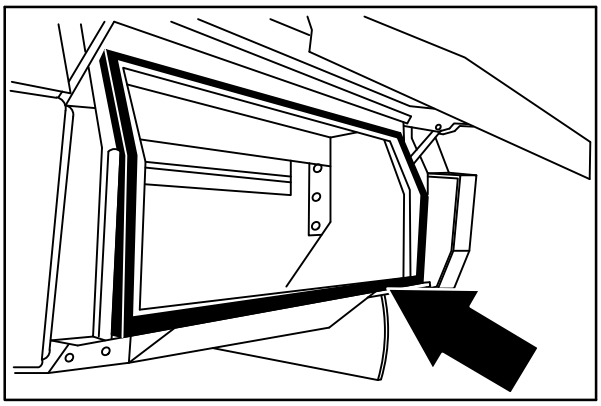

08497

JUPE LATERALE DU BAC A DECHETS

La jupe latérale du bac à déchets est située sur le côté gauche du bac.

Vérifiez tous les jours l'endommagement ou l'usure de la jupe latérale du bac à déchets.

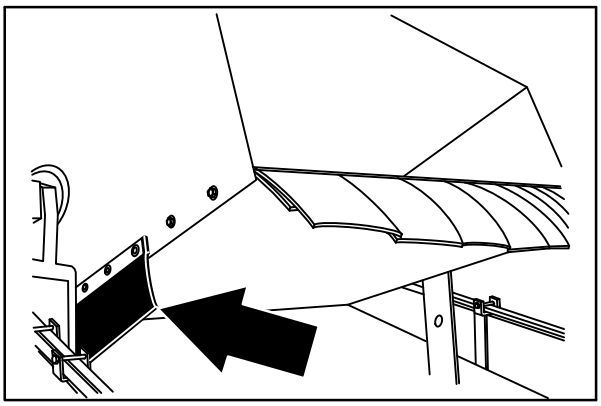

08492

JOINT ANTIPOUSSIERE DE LA TREMIE

Le joint anti–poussières du bac à déchets est situé à l'intérieur du bac. Il ferme hermétiquement le panneau du filtre du bac à déchets.

Vérifiez l'endommagement et l'usure du joint toutes les 100 heures de service.

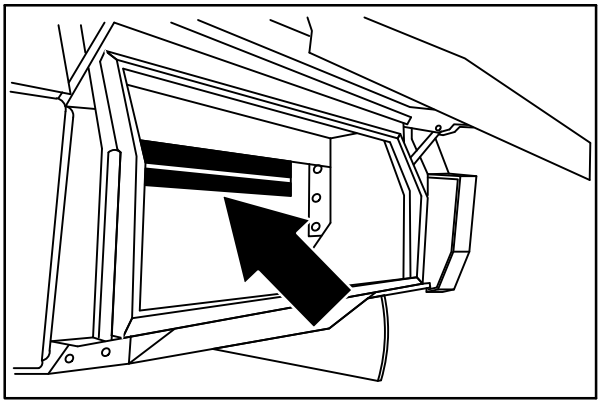

08498

JOINT DU COUVERCLE DU BAC A DECHETS

Les joints du couvercle du bac à déchets sont situés sur la face interne du couvercle. Ils ferment hermétiquement le panneau du filtre du bac à déchets.

Vérifiez l'endommagement et l'usure du joint toutes les 100 heures de service.

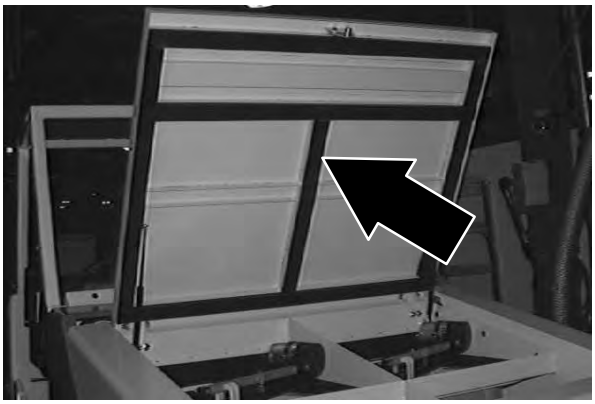

JOINT DE L'EXTRACTEUR DU BAC A DECHETS

Le joint de l'extracteur du bac à déchets est fixé sur la bride d'admission de l'extracteur.

Vérifiez l'endommagement et l'usure du joint toutes les 100 heures de service.

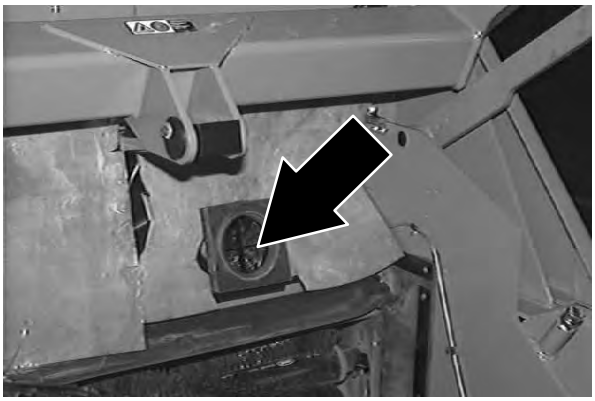

FREINS ET PNEUS

FREINS DE SERVICE

Les freins de service hydraulique sont situés sur les roues avant.

Le maître−cylindre du frein est situé sur la cloison pare−feu.

Vérifiez le niveau de fluide du maître−cylindre du frein, toutes les 400 heures de service.

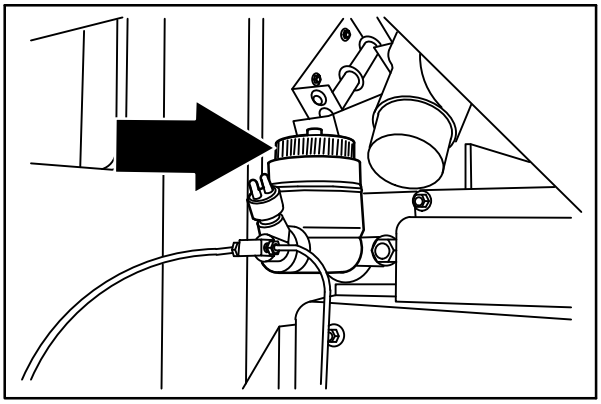

08501

FREIN PARKING

Réglez le frein parking dès qu'il devient très facile à engager, si la machine continue à rouler alors qu'il est engagé et après 200 heures de service.

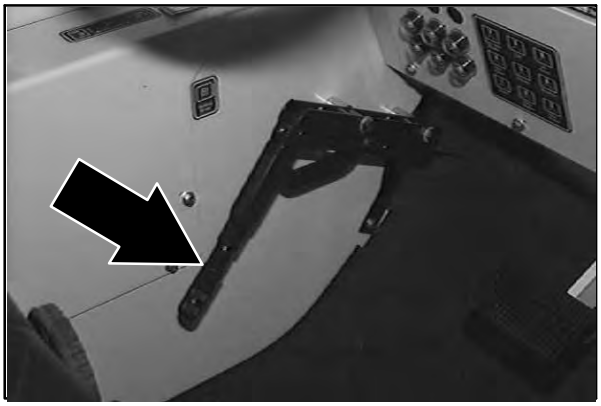

PNEUS

Les pneus de machine standard sont pneumatiques.

Contrôlez la pression des pneus toutes les 100 heures de service. La pression de pneu correcte est de 690 – 758 kPa.

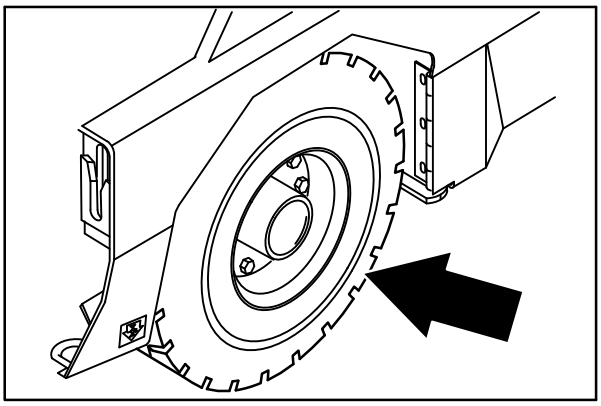

08575

ROUE AVANT

Serrez les écrous de roue avant suivant le modèle indiqué, de 163 à 176 Nm après les premières 50 heures de service, puis toutes les 800 heures de service.

ROUE ARRIERE

Serrez les écrous de roue arrière suivant le modèle indiqué, de 163 à 176 Nm après les premières 50 heures de service, puis toutes les 800 heures de service.

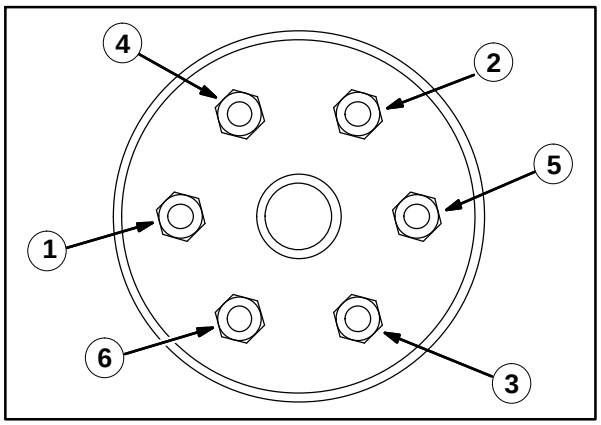

POUSSAGE, REMORQUAGE ET TRANSPORT DE LA MACHINE

POUSSAGE OU REMORQUAGE DE LA MACHINE

Si la machine est mise hors service, vous pouvez la pousser par l'avant ou par l'arrière; le remorquage n'est possible que par l'arrière.

La pompe de propulsion est munie d'une soupape de dérivation, afin d'éviter l'endommagement du système hydraulique quand la machine est poussée ou remorquée. Cette soupape permet de déplacer une machine mise hors service sur une courte distance et à une vitesse n'excédant pas 1,6 km/h. La machine n'est PAS prévue pour être poussée ou remorquée sur une longue distance ou à une vitesse élevée.

ATTENTION! Ne poussez ou ne remorquez pas la machine sur une longue distance et sans utiliser la soupape de dérivation; ceci risque d'endommager le système hydraulique de la machine.

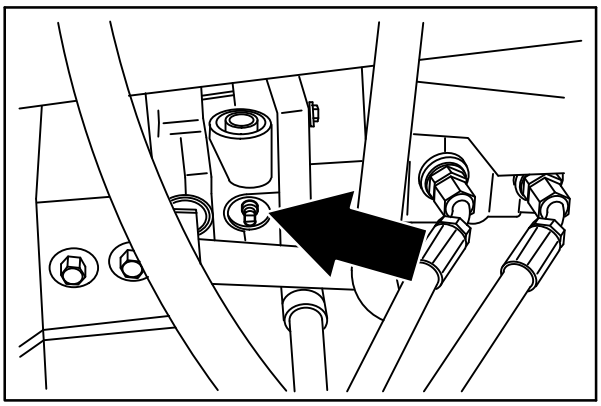

08576

Tournez la soupape de dérivation de 90º par rapport à la position normale, avant de pousser ou de remorquer la machine. L'illustration montre la soupape de dérivation dans la position de poussage ou remorquage.

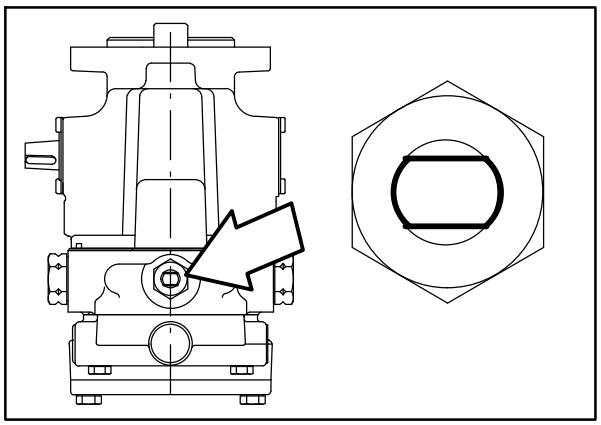

TRANSPORT DE LA MACHINE

1. Placez l'arrière de la machine vers le bord de chargement du camion ou de la remorque.

   POUR VOTRE SECURITÉ: Utilisez un camion ou une remorque capable de supporter le poids de la machine.

REMARQUE: Videz le bac à déchets avant de transporter la machine.

2. Si la surface de chargement n'est pas horizontale ou si sa hauteur dépasse 380 mm par rapport au sol, utilisez un treuil pour charger la machine.

   Si la surface de chargement est horizontale ET si sa hauteur est inférieure ou égale à 380 mm par rapport au sol, la machine peut être conduite sur le camion ou la remorque.

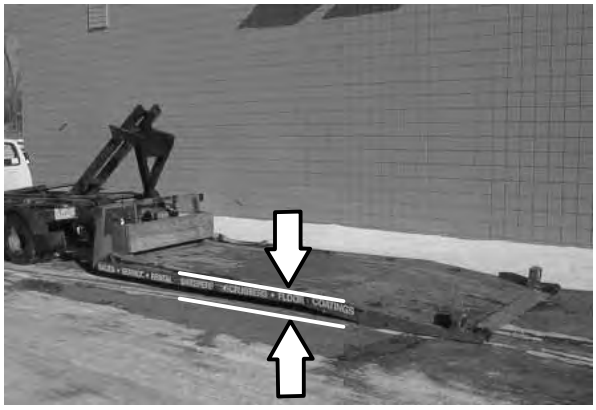

3. Pour treuiller la machine sur le camion ou la remorque, attachez les chaînes de treuillage aux points d'attache arrière.

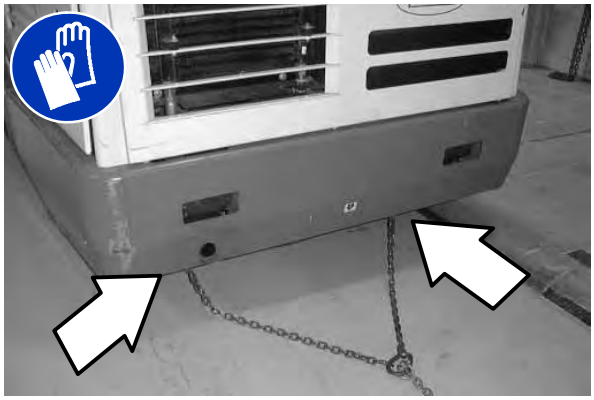

   Les points d'attache arrière sont les boulons en U du châssis principal situés vers l'arrière, sous les pare–chocs latéraux.

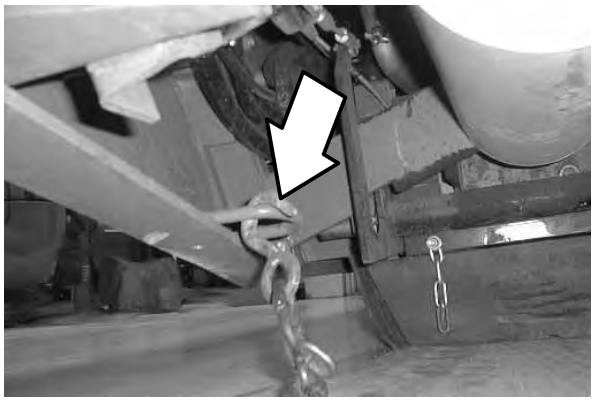

4. Tournez la soupape de dérivation de 90º par rapport à la position normale, avant de treuiller la machine sur le camion ou la remorque. Reportez–vous à la section POUSSAGE OU REMORQUAGE DE LA MACHINE de ce manuel. Assurez–vous que la machine est centrée.

   POUR VOTRE SECURITE: Quand vous chargez la machine sur un camion ou une remorque, utilisez un treuil. Ne conduisez pas la machine sur le camion ou la remorque si la surface de chargement n'est pas horizontale ou si sa hauteur est supérieure à 380 mm par rapport au sol.

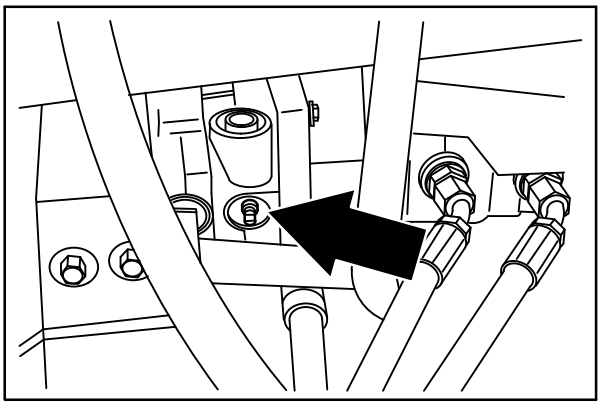

08576

5. Placez la machine aussi loin que possible sur le camion ou la remorque. Si la machine commence à dévier par rapport à la ligne centrale du camion ou de la remorque, arrêtez la manœuvre et tournez le volant pour recentrer la machine.

6. Engagez le frein parking et bloquez les roues de la machine. Attachez la machine sur le camion ou la remorque avant le transport.

   Les deux points d'attache avant sont les boulons en U du châssis principal situés devant les roues.

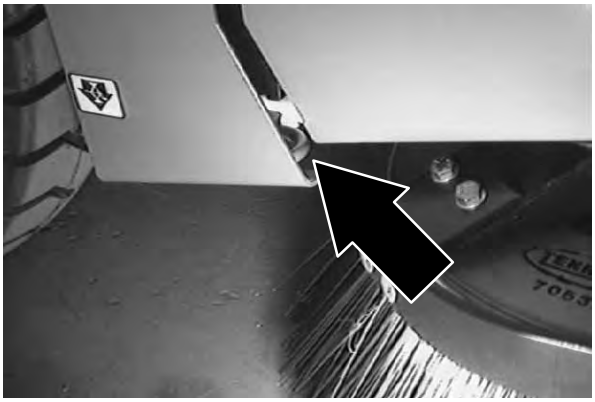

Les deux points d'attache arrière sont les boulons en U du châssis principal situés vers l'arrière, sous les pare–chocs latéraux.

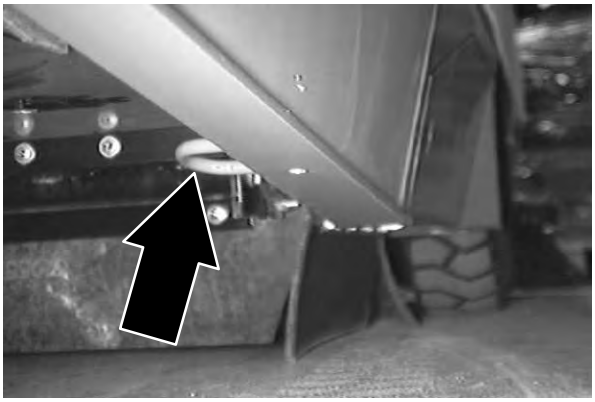

7. Si la surface de chargement n'est pas horizontale ou si sa hauteur dépasse 380 mm par rapport au sol, utilisez un treuil pour décharger la machine.

   Si la surface de chargement est horizontale ET si sa hauteur est inférieure ou égale à 380 mm par rapport au sol, la machine peut être conduite hors du camion ou de la remorque.

   POUR VOTRE SECURITE: Quand vous déchargez la machine d'un camion ou d'une remorque, utilisez un treuil. Ne conduisez pas la machine hors du camion ou de la remorque si la surface de chargement n'est pas horizontale ou si sa hauteur est supérieure à 380 mm par rapport au sol.

SOULEVEMENT AU CRIC DE LA MACHINE

Videz le bac à déchets avant de soulever la machine. Pour l'entretien de la machine, vous pouvez lever la machine au cric aux endroits désignés. Utilisez un levier ou cric pouvant supporter le poids de la machine. Avant de lever la machine au cric, arrêtez toujours la machine sur une surface horizontale et bloquez les roues.

Les points avant pour le cric sont le bord inférieur plat du châssis de la machine, près des roues avant.

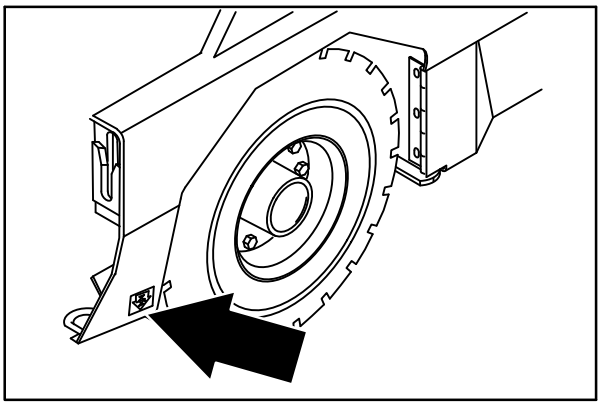

08485

Le point de cric arrière est le milieu du pare–chocs arrière.

POUR VOTRE SECURITE: Bloquez les roues de la machine avant de la lever avec un cric, pour les opérations d'entretien.

POUR VOTRE SECURITE: Utilisez le cric sur la machine, uniquement aux endroits désignés à cet effet. Bloquez la machine avec les barres de cric.

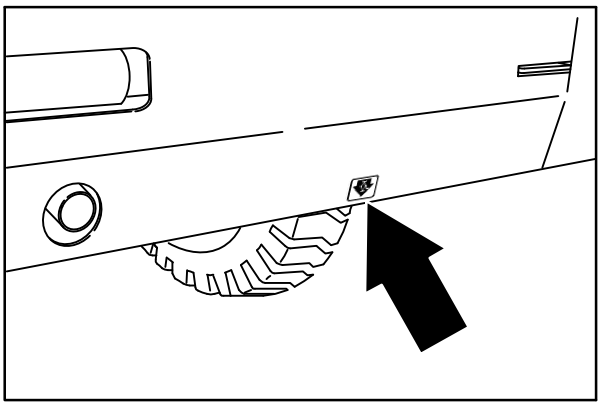

08586

ENTREPOSAGE DE LA MACHINE

Avant d'entreposer la machine pour une période prolongée, la machine doit être préparée afin de réduire les risques de formation de dépôts de rouille, boue et autres dépôts indésirables. Contactez le personnel d'entretien TENNANT.

CARACTERISTIQUES TECHNIQUES

DIMENSIONS/CAPACITES GENERALES DE LA MACHINE

Elément	Dimensions/capacité
Longueur	3050 mm (120 in)
Largeur	1780 mm (70 in)
Hauteur (sommet de l'épurateur d'air)	1875 mm (73.8 in)
Hauteur avec cage de sécurité	2095 mm (82.5 in)
Hauteur avec cage de sécurité et éclairage d'obstacles	2310 mm (91 in)
Hauteur avec cabine	2095 mm (82.5 in)
Hauteur avec cabine et appareil de climatisation	2257 mm (89 in)
Hauteur avec cabine et éclairage d'obstacles	2310 mm (91 in)
Trace de roulement	1560 mm (61.5 in)
Empattement	1420 mm (56 in)
Diamètre de la brosse principale	405 mm (16 in)
Longueur de la brosse principale	1270 mm (50 in)
Diamètre de la brosse latérale	65 mm (26 in)
Largeur de la trace de balayage	1270 mm (50 in)
Largeur de la trace de balayage avec brosse latérale	1675 mm (66 in)
Largeur de la trace de balayage avec deux brosses latérales (option)	2 100 mm (82 po)
Largeur de la trace de balayage avec laterales dobles	2100 mm (82 in)
Largeur de l'empreinte de la brosse principale	50 to 65 mm (2.0 to 2.5 in)
Capacité en poids du bac à déchets	907.2 kg (2000 lb)
Capacité en volume du bac à déchets	849.5 L (30 cu ft)
Surface du filtre anti−poussières	17.7 m^2 (190 sq ft)
Poids brut du véhicule	4068 kg (8970 lb)
Hauteur de plafond minimum pour décharge	3355 mm (11 ft)
Degré de protection	IPX3

Valeurs déterminées selon EN 60335−2−72	Measure
Niveau de pression sonore L_{pA}	84 dB(A)
Incertitude sonore K_{pA}	3.0 dB(A)
Niveau de puissance sonore L_{WA} + Incertitude K_{WA}	106 dB(A)
Vibration − Main−bras	< 2.5 m/s^2
Vibration − Corps entier	< 0.5 m/s^2

PERFORMANCES GENERALES DE LA MACHINE

Elément	Valeur
Vitesse maximum en marche avant	16 km/h (10 mph)
Vitesse maximum en marche arrière	7.3 km/h (4.5 mph)
Largeur minimale du couloir de manoeuvre, à gauche	3450 mm (135 in)
Largeur minimale du couloir de manoeuvre, à droite	4675 mm (184 in)
Déclivité maximale en montée et en descente (balayage)	15%
Déclivité maximale en montée et en descente avec bac à déchets vides	27%
Température ambiante maximale de fonctionnement de la machine	43 ° C
Température ambiante minimale de fonctionnement de la machine	0 ° C

TYPE DE PROPULSION

Moteur	Type	Allumage	Cycle	Aspiration	Cylindres	Alésage	Course
Mitsubishi 2.4	Piston	Bobine sur bougie	4	Naturelle	4	86,5 mm (3,40 po)	100 mm (3,93 po)
	Cylindrée		Puissance nette régie par la machine Tennant			Puissance nette non régie fabrication moteur	
	2 350 cc (142,7 pouces cubes)		Gaz - 42,6 kW (57,1 CV) à 2 400 tr/min GPL - 42,0 kW (56,3 CV) à 2 400 tr/min			Gaz - 49,8 kW (66,8 CV) à 2 800 tr/min GPL - 47,1 kW (63,2 CV) à 2 800 tr/min	
	Carburant		Système de refroidissement			Système électrique	
	Essence normale, 87 octanes minimum, sans plomb Bonbonne de carburant : 45,5 L (12 gal)		Eau/éthylène glycol antigel			12 V (1,2 kW) nominal	
	GPL, Réservoir de carburant : 15 kg (33 livres)		Total : 7,5 L (2 gal) Radiateur : 3,8 L (1 gal)			Alternateur 90 A (12 V)	
	Vitesse au ralenti, sans charge		Vitesse contrôlée (rapide), sous charge			Ordre d'allumage	
	1350± 50 tr/min		2400 ± 50 tr/min			1-3-4-2	
	Ecartement des électrodes des bougies d'allumage		Ecartement de la soupape, à froid			Huile de lubrification du moteur avec filtre	
	1,1 mm (0,043 pouce)		Aucun réglage Moteur à cames en tête			4,7 L (5 pintes) 5W30 SAE-SG/SH	

DIRECTION

Type	Source d'alimentation	Direction d'urgence
Commande roue arrière, cylindre hydraulique et vanne rotative	Pompe hydraulique supplémentaire	Manuel

SYSTEME HYDRAULIQUE

Système	Capacité	Type de fluide
Réservoir hydraulique	47,3 L	Qualité ISO 100 – au-dessus de 7 ° C
Total hydraulique	56,8 L	Qualité ISO 32 – en-dessous de 7 ° C

SYSTEME DE FREINAGE

Type	Opération
Freins de service	Freins à tambours hydrauliques (2), un par roue avant, activé par le maître-cylindre de la pédale de frein
Frein parking	Utilise les freins de service, commandé par câble

PNEUS

Emplacement	Type	Dimensions	Pression
Avant (2)	Pneumatique	165,10 x 596,90 mm	690 - 758 kPa
Arrière (1)	Pneumatique	165,10 x 596,90 cm	690 - 758 kPa

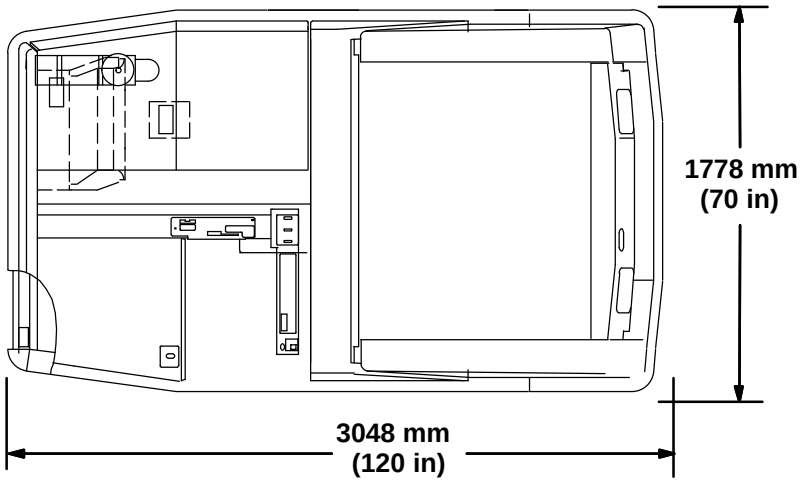

VUE DE DESSUS

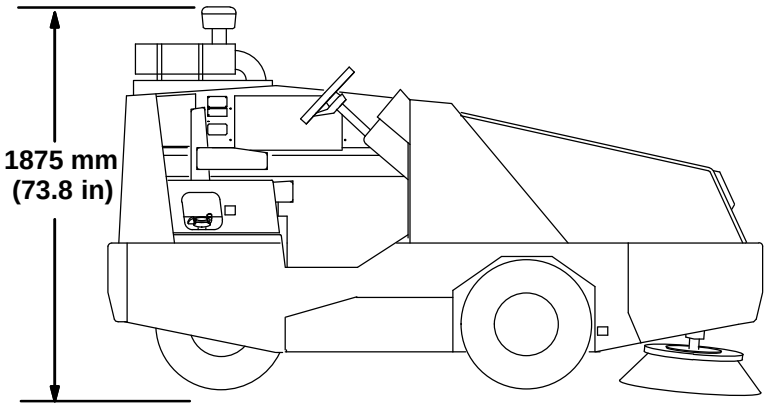

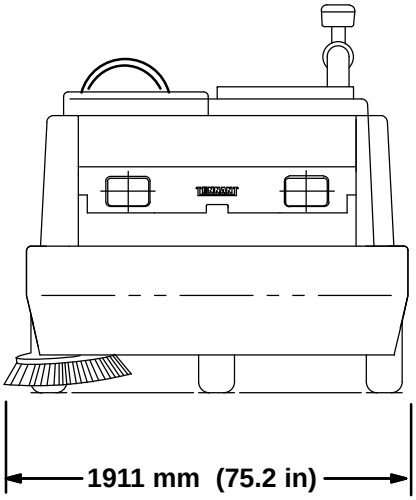

VUE LATÉRALE

VUE DE AVANT

350790

DIMENSIONS DE LA MACHINE