S16 主要仕様

		S16L（マニュアルダンプ）	S16H（ハイダンプ）
清掃システム			
清掃方式		オーバースロー	
清掃幅	サイドブラシ１個	1,170mm	
	サイドブラシ２個	1,520mm	
清掃面積（標準）	サイドブラシ１個	5,270㎡/h	
	サイドブラシ２個	10,340㎡/h	
清掃面積（最大）	サイドブラシ１個	6,990㎡/h	
	サイドブラシ２個	13,490㎡/h	
メインブラシ全長		810mm	
メインブラシ上下		電気式	
メインブラシ交換		工具不要	
サイドブラシ直径（ディスク）		510mm	
ホッパー容量		150L	
ホッパー材質		デュラマー製	ステンレス製
ホッパー回収重量		91kg	159kg
ハイダンプ時　ホッパー口高さ（最大）			1,570mm
ハイダンプ時　最低必要天井高さ			2,220mm
ハイダンプ時　前方せり出し量（最大）			740mm
ダストコントロールシステム			
フィルターシステム	第１段階	パーマ・フィルター(Perma-Filter™)	
	第２段階	パネルフィルター	
	第３段階	HEPAフィルター（オプション）	
パネルフィルター面積		9.0㎡	
パネルフィルター集塵効率		97.7%(1.0ミクロンまで)	
HEPAフィルター面積		4.6㎡	
HEPAフィルター集塵効率		99.97%(0.3ミクロンまで)	
フィルターシェーカーシステム		振動式（タイマー付）	
バキュームファン出力		0.6kW	
バキュームファンファン直径		124mm	
走行システム			
駆動方式		バッテリー式　36V	
速度	（前進）	0～8.8km/h	
	（後退）	0～4.8km/h	
登坂斜度	（ホッパー空時）	21.3%	
	（ホッパー満載時）	17.6%	
タイヤ種類	（前側）	ノンマーキング ポリウレタン(φ300mm、幅102mm)	
	（後側）	ソリッド, ポリウレタン（φ300mm、幅102mm）	
バッテリー	液入り	6V 360 A H/C20 x 6個	
最大稼動時間(エコノミーモード時)		6.5時間	
消費電力 (走行・メインブラシ・サイドブラシ・バキューム)		2.67kw	
内蔵型充電器	入出力	（入力）　AC 100-240 V　（出力）DC 36V 33A	
寸法			
全長		1,815mm	
全幅	（ボディのみ）	1,168mm	
全高	（オーバーヘッドガードなし）	1,500mm	1,570mm
	（オーバーヘッドガードあり）	2,095mm	
重量		964kg	1,059kg
最低旋回通路幅		2,130mm	
標準装備			
右サイドブラシ		○	
メインブラシ摩耗インジケーター		○	
ワンステップボタン		○	
エコノミーモードボタン		○	
イエローメンテナンスタッチポイント		○	
内蔵型充電器		○	
バッテリーインジケーター		○	
安全関連			
緊急停止ボタン		○	
ノイズレベル（標準）		67.0 d BA	
オプション			
左サイドブラシ		○	
右サイドダストコントロール		○	
両サイドダストコントロール		○	
HEPAフィルターシステム＆右サイドダストコントロール		○	
HEPAフィルターシステム＆両サイドダストコントロール		○	
バキュームワンド		○	
分割式ホッパー内バケット		○	
ブルーライト			○
ヘッドライト/テールライト/ストロボライト/AVバックアラーム		○	
カーペットケアパッケージ		○	
オーバーヘッドガード		○	
デラックスシート			○
バッテリー補水キット		○	
バッテリー自動補水装置		○	

※テナント製品は、 本体は1年間、回転成形ポリエチレン製タンクならびにホッパーは5年間保証いたします．その他個別の保証条件はお問い合わせください．
※本製品の取扱いおよびメンテナンスについては取扱説明書をよくお読みください
※本カタログの仕様は設計変更、その他の理由により予告なく変更することがあります．

s16-brochure-jp-apac　4/2021　©2021 Tennant Company. All rights reserved.

寸法図（上：S16L、下：S16H）

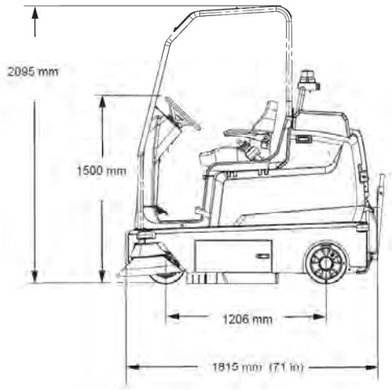

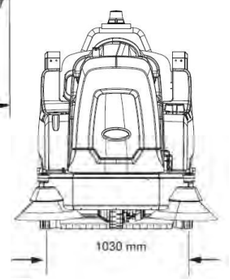

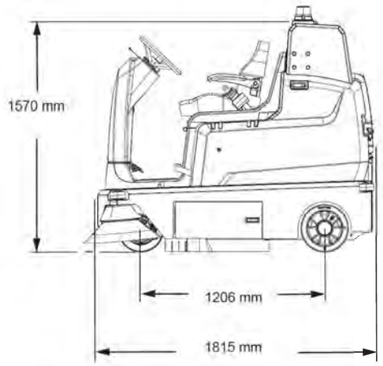

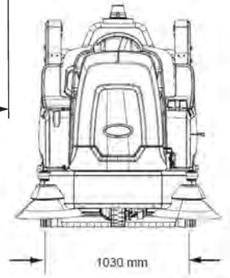

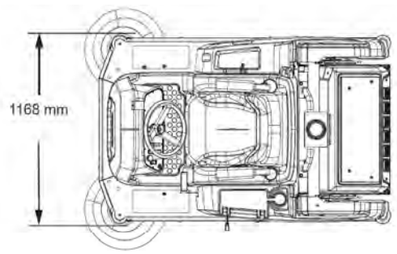

株式会社テナントカンパニージャパン
〒231-0023 神奈川県横浜市中区山下町2 産業貿易センタービル9F
TEL:045-640-5630　URL: http://www.tenannt.co.jp
（購入問い合わせ）CSJSales@tennantco.com　TEL045-640-5590
（修理・技術問い合わせ）CSJService@tennantco.com TEL048-765-7150

S16

バッテリー式乗車型スイーパー

手ごろなサイズ感の中に大型機に匹敵する清掃効率を実現

最大清掃幅1,520㎜、最大清掃面積13.490㎡、従来比+95%となるパネルフィルター面積9.0㎡は中型バッテリースイーパーとしてはクラス最大級。その一方で最大通路旋回幅は2,130㎜という取り回し性能を実現。手ごろなサイズと清掃効率の最大化を目指したモデルです。

屋内、屋外はもとよりカーペット床まで対応可能な汎用性

従来、乗車型スイーパーは「硬い素材を用いた床（ハードフロア）の清掃に使うもの」というのが一般的でした。S16では「カーペットケアパッケージ」をオプションで用意。乗車型スイーパーのもつ機動性、吸引力、掃き込み能力を生かした清掃も可能です。

簡単操作、簡単メンテナンス

清掃の開始は「ワンステップボタン」を押すだけの簡単操作。ブラシの摩耗を知らせる「ブラシ摩耗インジケーター」を標準搭載。適切に交換時期を知らせる事でメンテナンスの手間を省力化します。またオプションでテナント独自技術である「バッテリー自動補水装置」なども用意。バッテリーの補水管理も簡略化可能です。

清掃効率を上げるための様々な装備、バリエーションをご用意。様々な場所における清掃をサポートします

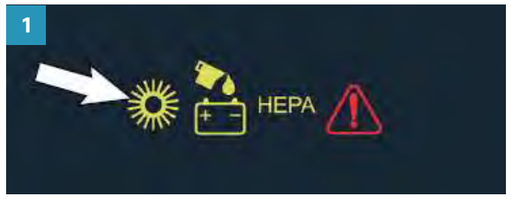

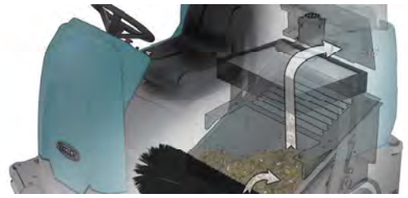

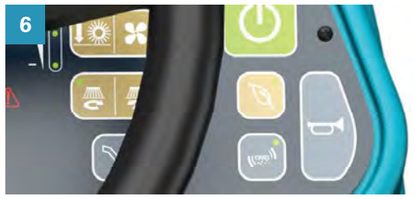

1. ブラシの交換時期をお知らせ
ブラシの交換時期が来たことを知らせるブラシ摩耗インジケータを標準装備、ブラシの交換はもちろん工具不要です。

2. 多段階フィルターシステム
パーマフィルター、フィルター面積９㎡のパネルフィルターの２段階フィルターを標準装備。さらにHEPAフィルターをオプションで用意。最大３段階のフィルターシステムが構築可能です.

3. ハイダンプシステム（S16Hに標準装備）
重量物を回収する現場にはスイッチ一つで廃棄可能なハイダンプシステムをご用意。

4. マニュアルダンプシステム（S16Lに標準装備）
底にあるキャスターとハンドルで簡単にホッパー部分のみの移動が可能。廃棄場所が狭く、マシンが入っていけない場合などに最適です

5. 簡単操作
運清掃は緑色のワンステップボタンを押すだけ。転席周りからレバーを無くし、スイッチとボタンのみでスッキリとレイアウト。文字を無くしたアイコン表示で操作方法も簡単に習得していただけます

6. エコノミーモード（Eco-Mode™）
ワンステップボタン下にあるエコノミーモードを押すだけで、電力消費量を抑え、最大６時間前後の稼働も可能です。

S16をさらに便利に使っていただく様々なオプションアイテムもご用意。現場事情に合わせてお選びいただけます。

バキュームワンド
ラックの隙間などマシンでは清掃出来ない狭い場所のバキューム清掃が乗車しながら可能です。

サイドブラシダストコントロール
粉塵の多い場所などでサイドブラシを使用した際に発生する砂煙などのホコリ立ちを抑えます。

カーペットキット
カーペットを清掃する際にカーペットにスカートの跡がつかない様にするための「ノンマークスカート」と繊維ゴミがフィルターに付着しない様にする「スクリーン」のセットです

ヘッド＆テールライト＆AVバックアラーム
周囲にマシンの存在を知らせるストロボライト、前照灯、後退灯のセットです

バッテリー自動補水装置
専用タンクに補水液を入れておけばマシンが自動でタイミングを検知してバッテリーに補水します。

オーバーヘッドガード
落下物から乗員の頭を保護します。
FOPS基準をクリアしています

デラックスシート
シートベルトとアームレスト付。オペレーターの疲労を軽減します。

青色LEDライト
前後の床を照射することで歩行者にマシンの接近を知らせます。

HEPAフィルターシステム
（サイドブラシダストコントロールとセットオプション）
0.3ミクロンのチリを99.97%除去します。微粒子体などが多い現場や衛生面からHEPA基準が求められる場所の清掃に最適です。